5/1.9.1 НАСЛОВНА СТРАНА

	5. ПРОЈЕКАТ ТЕЛЕКОМУНИКАЦИОНИХ И СИГНАЛНИХ ИНСТАЛАЦИЈА
Инвеститор:	„Инфраструктура Железнице Србије“ а.д. Немањина 6/4, Београд
Наручилац:	Конзорцијум фирми: China Railway International Corporation Ltd. (CRIC) & China Communication Construction Company Ltd. (CCCC)
Објекат:	Пруга Београд - Суботица државна граница (Келебија), ДЕОНИЦА ПРУГЕ НОВИ САД - СУБОТИЦА - ДРЖАВНА ГРАНИЦА (КЕЛЕБИЈА), у Новом Саду, Кисачу, Степановићеву, Змајеву, Врбасу, Ловћенцу, Малом Иђошу, Бачкој Тополи, Жеднику, Наумовићеву и Суботици, К.О. Нови Сад I, К.О. Нови Сад IV, К.О. Кисач, К.О. Руменка, К.О. Степановићево, К.О. Ченеј, К.О. Бачко Добро Поље, К.О. Врбас, К.О. Врбас - град, К.О. Змајево, К.О. Куцура, К.О. Ловћенац, К.О. Мали Иђош, К.О. Фекетић, К.О. Бачка Топола, К.О. Бачка Топола - Град, К.О. Мали Београд, К.О. Биково, К.О. Доњи Град, К.О. Жедник, К.О. Нови Град, К.О. Палић, К.О. Стари Град, на катастарским парцелама према списку приложеном у Главној свесци 8. Сигнално - сигурносна и телекомуникациона опрема са припадајућим објектима на деоници Нови Сад - Суботица - државна граница
Врста техничке документације:	**ПИО -** Пројекат изведеног објекта
Назив и ознака дела пројекта:	**ПРОЈЕКАТ ТЕЛЕКОМУНИКАЦИОНИХ И СИГНАЛНИХ ИНСТАЛАЦИЈА** **5/1.9 ОСИГУРАЊЕ ЖЕЛЕЗНИЧКЕ СТАНИЦЕ СТЕПАНОВИЋЕВО**
За грађење / извођење радова:	Нова градња
Пројектант:	ИНСТИТУТ МИХАЈЛО ПУПИН ДОО БЕОГРАД, Волгина 15, 11060 Београд 351-02-03298/2020-09
Одговорно лице пројектанта:	Помоћник директора за финансије и сарадњу са привредом Жељко Стојковић, дипл.инж.ел.
Потпис:	Željko Stojković Digitally signed by Željko Stojković Date: 2024.09.23 15:16:57 +02'00'
Одговорни пројектант:	Ђорђе Максимовић, дипл.инж.ел. Лиценца број: 353 P422 17
Потпис:	Đorđe Maksimović Digitally signed by Đorđe Maksimović DN: C=RS, OID.2.5.4.97=VATRS-100008310, OID.2.5.4.97=MB:RS-07014694, O=INSTITUT MIHAJLO PUPIN d.o.o. Beograd, SERIALNUMBER=PNORS-0406984790011, SERIALNUMBER=CA:RS-69681, SN=Maksimović, G=Đorđe, CN=Đorđe Maksimović Reason: I am the author of this document Location: Belgrade Date: 2024-09-23 14:16:16
Број дела пројекта:	TS.700.255-5/1.9
Место и датум:	Београд, септембар 2024.

5/1.9.2. САДРЖАЈ ПРОЈЕКТА ОСИГУРАЊЕ ЖЕЛЕЗНИЧКЕ СТАНИЦЕ СТЕПАНОВИЋЕВО

5/1.9.1.	Насловна страна
5/1.9.2.	Садржај
5/1.9.3.	Решење о одређивању одговорног пројектанта
5/1.9.4.	Изјава одговорног пројектанта
5/1.9.5.	Текстуална документација
5/1.9.5.1.	Табела измена
5/1.9.5.2.	Технички опис - опис измена
5/1.9.5.3.	Изведено стање
5/1.9.6.	Нумеричка документација
5/1.9.7.	Графичка документација
5/1.9.8.	Прилози

5/1.9.3. РЕШЕЊЕ О ИМЕНОВАЊУ ОДГОВОРНОГ ПРОЈЕКТАНТА

На основу члана 128. Закона о планирању и изградњи („Службени гласник РС”, бр. 72/09, 81/09 – исправка, 64/10 – УС, 24/11, 121/12, 42/13 – УС, 50/13 – УС, 98/13 – УС, 132/14, 145/14, 83/18, 31/19, 37/19 – др. закон, 9/20, 52/21 и 62/23) и одредби Правилника о садржини, начину и поступку израде и начину вршења контроле техничке документације према класи и намени објеката, као:

О Д Г О В О Р Н И   П Р О Ј Е К Т А Н Т

за израду **ПРОЈЕКТА ТЕЛЕКОМУНИКАЦИОНИХ И СИГНАЛНИХ ИНСТАЛАЦИЈА 5/1.9 Осигурање железничке станице Степановићево**, који је део ПИО - Пројекат изведеног објекта (ПИО) за деоницу пруге Нови Сад – Суботица – државна граница (Келебија), на катастарским парцелама према списку приложеном у Главној свесци, одређује се:

Ђорђе Максимовић, дипл.инж.ел. ________________________ 353 Р422 17

Пројектант:	ИНСТИТУТ МИХАЈЛО ПУПИН ДОО БЕОГРАД, Волгина 15, 11060 Београд
Одговорно лице/заступник:	Помоћник директора за финансије и сарадњу са привредом Жељко Стојковић, дипл.инж.ел.
Потпис:	
Број техничке документације:	TS.700.255-5/1.9
Место и датум:	Београд, септембар 2024.год.

5/1.9.4. ИЗЈАВА ОДГОВОРНОГ ПРОЈЕКТАНТА ПРОЈЕКТА

Одговорни пројектант **ПРОЈЕКАТ ТЕЛЕКОМУНИКАЦИОНИХ И СИГНАЛНИХ ИНСТАЛАЦИЈА 5/1.9 Осигурање железничке станице Степановићево,** који је део ПИО - Пројекат изведеног објекта (ПИО) за деоницу пруге Нови Сад – Суботица – државна граница (Келебија), на катастарским парцелама према списку приложеном у Главној свесци:

Ђорђе Максимовић, дипл.инж.ел.

И З Ј А В Љ У Ј Е М

1. да измене у пројекту нису у супротности са локацијским условима:

-бр. ROP-MSGI-7141-LOC-1/2020, Заводни број: 350-02-00109/2020-14 од 08.05.2020,

-бр. ROP-MSGI-931-LOCA-3/2020, Заводни број: 350-02-00192/2020-14 од 29.05.2020;

-бр. ROP-MSGI-28188-LOCAH-6/2021, Заводни број: 350-02-01883/2021-07 од 30.09.2021. год.

и грађевинском дозволом

-бр. ROP-MSGI-27315-CPI-2/2021, Заводни број: 351-02-03590/2021-07 од 26.10.2021.год., односно да не представљају измене у смислу члана 142. став 2. Закона које изискују измену грађевинске дозволе;

2. да је пројекат израђен у складу са Законом о планирању и изградњи, прописима, стандардима и нормативима из области изградње објеката и правилима струке;

3. да је пројекат израђен у свему у складу са начинима за обезбеђење испуњења основних захтева за објекат прописаних елаборатима и студијама.

4. да је пројекат у складу са изменама добијеним од стручног Надзора и Извођача радова

Одговорни пројектант:	Ђорђе Максимовић, дипл.инж.ел.
Број лиценце:	353 P422 17
Потпис:	Максимовић
Број техничке документације:	TS.700.255-5/1.9
Место и датум:	Београд, септембар 2024.год.

5/1.9.5. ТЕКСТУАЛНА ДОКУМЕНТАЦИЈА

5/1.9.5.1. ТАБЕЛА ИЗМЕНА

	5/1.9 Осигурање железничке станице Степановићево				
Свеска ПЗИ	Свеска ПИО	Број измене	Назив измене	Опис Измене	Прилог / цртеж / допис
5/1.9	5/1.9	5/1.9-И1	Промена положаја СЕПС на скретницама број 2 и 3	Промена положаја скретничких електро-поставних справа на скретницама број 2 и 4 у Степановићево	Измена приказана у цртежу: TS.700.255-5/1.9-C23. Позитивно мишљење Надзорног инжењера, писмо број: NAD-NSSB-JV CRIC-CCCC-2068 од 05.01.2024. године.
5/1.9	5/1.9	5/1.9-И2	Детаљно техничко решење које није дато у ПЗИ пројекту	Детаљна разрада техничког решења у смислу документовања специфичног начина повезивања опреме електронске поставнице, са свим потребним детаљима о ожичењу, начињу повезивања, специфичним називним карактеристикама неопходним за потребе будућег коришћења и одржавање сигнално-сигурносних уређаја у станици Степановићево.	Детаљи примењеног техничког решења, којих нема у ПЗИ, дати су у новим цртежима: TS.700.255-5/1.9-C06, TS.700.255-5/1.9-C07, TS.700.255-5/1.9-C08, TS.700.255-5/1.9-C09, TS.700.255-5/1.9-C10, TS.700.255-5/1.9-C11, TS.700.255-5/1.9-C12, TS.700.255-5/1.9-C13, TS.700.255-5/1.9-C14, TS.700.255-5/1.9-C15, TS.700.255-5/1.9-C16, TS.700.255-5/1.9-C17, TS.700.255-5/1.9-C18, TS.700.255-5/1.9-C19, TS.700.255-5/1.9-C20, TS.700.255-5/1.9-C22, TS.700.255-5/1.9-C24 и TS.700.255-5/1.9-C28.

Табела број 1: Преглед измена у односу на Пројекат за извођење.

5/1.9.5.2. ТЕХНИЧКИ ОПИС - ОПИС ИЗМЕНА

У оквиру извођења радова на пројекту реконструкције, модернизације и изградње двоколосечне пруге Београд - Будимпешта, деоница Нови Сад - Суботица, радови на Осигурању железничке станице Степановићево вршени су на основу Пројекта за извођење, ознака дела пројекта 5/1.9 Осигурање железничке станице Степановићево, који је израдио China Railway Design Corporation Serbia Ogranak Beograd из Београда, број дела пројекта 2021-001-ЕЛЕ-5/1.9.

Током извођења поменутих радова, дошло до одступања од наведеног Пројекта за извођење, која нису у супротности са локацијским условима и грађевинском дозволом, односно не представљају измене у смислу члана 142. став 2. Закона које изискују измену грађевинске дозволе.

У претходном поглављу дат је табеларни преглед насталих измена, док ће у наставку бити дат текстуални опис насталих измена са свим неопходним детаљима.

5/1.9.5.2.1 Измена 5/1.9-И1: Промена положаја СЕПС на скретницама број 2 и 3 у станици Степановићево

Услед специфичне ситуације на терену, и немогућности монтаже скретничких електро-поставних справа на скретницама број 2 и 3 према оријентацији из пројекта ПЗИ, извођач радова ангажован на подсистему сигнализација је предложио да се скретничке електро-поставне справе посте истих између колосека.

Надзорни инжењер је доставио своју сагласност по овом питању дописом број NAD-NSSB-JV CRIC-CCCC-2068 од 05.01.2024. године.

Настала измена се огледа у промени положаја монтаже скретничке електро-поставне справе, где се справа на скретници број 2 монтира са десне уместо са леве стране колосека, а на скретници број 3 са леве уместо десне стране колосека.

Настала измене је документована у цртежу број TS.700.255-5/1.9-C23 (ПЗИ цртеж број 2021-001-ЕЛЕ-5/1.9-01) „Колосечна ситуација са спољним елементима осигурања, планом и трасом каблова (ситуациони цртеж)“.

5/1.9.5.2.3 Измена 5/1.9-И2 Детаљно техничко решење које није дато у ПЗИ пројекту

Након одабира конкретног произвођача и типа опрема за сваки појединачни тип опреме која се уграђује, у складу са ПЗИ пројектом, извођач радова извршио је детаљну разраду техничког решења у односу на детаље дате кроз ПЗИ пројекат. У овом детаљном техничком решењу извршена је разрада техничког решења из ПЗИ пројекта у смислу документовања специфичног начина повезивања унутрашње и спољашње сигнално-сигурносне опреме, са свим потребним детаљима о ожичењу, начињу повезивања, специфичним називним карактеристикама њених подсклопова неопходним за потребе будућег коришћења и одржавање сигнално-сигурносних уређаја у станици Степановићево.

Детаљи примењеног техничког решења, којих нема у ПЗИ, дати су у новим цртежима:

TS.700.255-5/1.9-C06, TS.700.255-5/1.9-C07, TS.700.255-5/1.9-C08, TS.700.255-5/1.9-C09, TS.700.255-5/1.9-C10, TS.700.255-5/1.9-C11, TS.700.255-5/1.9-C12, TS.700.255-5/1.9-C13, TS.700.255-5/1.9-C14, TS.700.255-5/1.9-C15, TS.700.255-5/1.9-C16, TS.700.255-5/1.9-C17, TS.700.255-5/1.9-C18, TS.700.255-5/1.9-C19, TS.700.255-5/1.9-C20, TS.700.255-5/1.9-C22, TS.700.255-5/1.9-C24 и TS.700.255-5/1.9-C28.

5/1.9.5.3. ИЗВЕДЕНО СТАЊЕ

5/1.9.5.3.1. ПРЕДМЕТ ПРОЈЕКТА

Овим пројектом изведеног објекта обрађен је начин осигурања железничке станице Степановићево за рад у режиму пуног обостраног саобраћаја према станицама Кисач и Змајево.

Овај Пројекат изведеног објекта је израђен за потребе прибављања употребне дозволе, коришћења и одржавања објекта, у текстуалној документацији, поред података из члана 29. Правилника о садржини, начину и поступку израде и начину вршења контроле техничке документације према класи и намени објеката садржи и техничке описе са додатним подацима у односу на оне који су већ дефинисани пројектом за грађевинску дозволу и пројектом за извођење, а који се односе на: инсталације и уграђену опрему, описе места и специфичне начине њихове уградње и повезивања у јединствену целину.

Железничка станица Степановићево је међустаница на двоколосечној прузи Београд - Нови Сад - Суботица у *km* 97+300.

У новоизграђеној станици Степановићево у смислу регулисања саобраћаја возова остварује се могућност претицања најдужих возова, као и пријем и отпрема путничких регионалних возова.

Управљање железничким саобраћајем возова се одвија путем сигналисаних возних и маневарских вожњи које се постављају са централне поставнице отправника возова - MMI уређаја. Железничка станица Степановићево је опремљена са 4 улазна, 8 излазних сигнала, 8 светлосних показивача сигналног знака 78 “Полазак“ и 10 светлосних показивача брзине. У станици Степановићево нису предвиђени сигнали за заштиту колосечног пута маневарских путева вожњи.

Слободност свих станичних и просторних одсека на отвореној прузи према Кисачу и Змајеву контролише се са системом бројача осовина.

Пројекат изведеног објекта, 5/1.9 Осигурање железничке станице Степановићево урађен је на основу следећих докумената:

- Закон о планирању и изградњи („Сл. гласник РС“, бр.72/09, 81/09-испр., 64/10 - одлука УС, 24/11, 121/12, 42/13 - одлука УС, 50/13 - одлука УС, 98/13 - одлука УС, 132/14, 145/14, 83/18, 31/19, 37/19- др. Закон, 9/20, 52/21 и 62/23;
- Правилник о садржини, начину и поступку израде и начину вршења контроле техничке документације према класи и намени објеката („Сл. гласник РС“ бр. 96/2023);
- ПЗИ Пројекат за извођење, ознака дела пројекта 5/1.9 Осигурање железничке станице Степановићево, који је израдио China Railway Design Corporation Serbia Ogranak Beograd из Београда, број дела пројекта 2021-001-ЕЛЕ-5/1.9.
- Грађевински дневници вођени од стране извођача радова;
- Техничка документација произвођача појединачне врсте опреме.

5/1.9.5.3.2. ЗНАЧЕЊЕ КОРИШЋЕНИХ СКРАЋЕНИЦА

У наредној табели дат је преглед скраћеница које су коришћене у овој свесци пројекта.

Енглески акроним	Значење скраћенице на енглеском језику	Српски акроним	Значење скраћенице на српском језику
CTC	Centralized Traffic Control	ТК	Телекоманда саобраћаја
RBC	Radio Block Center	RBC	Радио блок центар
FEC	Field Equipment Controllers	-	Контролер спољашње опреме
ACC	Axle counter Control Cabinet	ACC	Удаљени ормар са опремом бројача осовина
OCC	Object Controller Cabinet	OCC	Удаљени ормар са објект контролерима
TSRS	Temporary Speed Restriction Server	-	Сервер за привремено ограничење брзине
CBI	Computer Based Interlocking system	ESSU	Електронски Сигнално-Сигурносни уређај
MMI	Man-Machine Interface	MMI	Човек-машина интерфејс
OTE	Optical Transmission Equipment	-	Опрема за оптички пренос
ETCS	European Train Control System	-	Европски систем за вођење возова
ODF	Optical Distribution Frame	-	Оптички разделни рам
CDF	Cable Distribution Frame	ЗКР	Завршни Кабловски Рам
PLC	Programmable Logic Controller	PLC	Програмабилни логички контролер
EEU	Electronic Execution Unit	-	Elektronska izvršna jedinica (kartica)
ASU	AC Signal Unit	-	Сигнална AC јединица
APU	AC Point Unit	-	Скретничка AC јединица
GIU	General Input Unit	-	Општа улазна јединица
GOU	General Output Unit	-	Општа излазна јединица
MT	Maintenance Machine	-	Радна станица службе одржавања
CPU	Central Processing Unit	-	Централна процесорска јединица
CIL	Computer Locking Layer	-	Рачунарски слој сигналне логике
AxC	Axle Counter	Б.О.	Бројач осовина

Табела број 2: Преглед коришћених скраћеница и њихово значење.

5/1.9.5.3.3. ТЕХНИЧКИ ИЗВЕШТАЈ

Станица Степановићево је изграђена тако да има укупно четири станична колосека следеће намене:

- други и трећи колосек су главни пролазни колосеци двоколосечне пруге,

- први и четврти колосек су пријемно отпремни колосеци возова за превоз путника.

Поред станичних колосека у станици су изграђена и два извлачњака К1а и К4а, у продужетку колосека број 1 и 4 ради остваривања заштите путева вожњи (пута претрчавања), корисне дужине око 50m.

Колосечне везе у станици Степановићево обезбеђују следеће главне вожње кроз станицу:

- улазне вожње за пријем возова из правца станице Кисач - на станичне колосеке преко улазних сигнала Iu92 (на колосеке 1, 2, 3 и 4) и Iu94 (на колосеке 3 и 4),
- улазне вожње за пријем возова из правца станице Змајево - на станичне колосеке преко улазних сигнала Ju91 (на колосеке 3 и 4) и Ju93 (на колосеке 1, 2, 3 и 4),
- за пријем возова из смера станице Кисач и њихово отпремање према Станици Змајево кроз станичне колосеке 1, 2, 3 и 4 преко излазних сигнала Jo1, Jo2, Jo3 и Jo4,
- за пријем возова из смера станице Змајево и њихово отпремање према станици Кисач кроз станичне колосеке 1, 2, 3 и 4 преко излазних сигнала Io1, Io2, Io3 и Io4.

Пројекат изведеног објекта - Осигурање железничке станице Степановићево садржи потребне податке о уграђеним сигнално сигурносним уређајима, у смислу њихове микро-локације, начина уградње, начина повезивања у јединствену функционалну целину, конфигурације појединачних делова опреме као и осталих детаља неопходних за будуће коришћење и одржавање објекта. Општи технички описи уграђене сигнално-сигурносне опреме дати су у свесци 5/1.1. ОПШТА СВЕСКА ПРОЈЕКТА ОСИГУРАЊА, број техничке документације IS.700.255-5/1.1.

У наставку је дат преглед опреме која је у оквиру радова на модернизацији пруге Београд - Суботица - државна граница (Келебија), на деоници пруге Нови Сад - Суботица уграђена у железничкој станици Степановићево.

5/1.9.5.3.4. УНУТРАШЊИ СИГНАЛНО-СИГУРНОСНИ УРЕЂАЈИ

Железничка станица Степановићево је опремљена савременим рачунарским сигнално-сигурносним уређајем - електронском поставницом (у даљем тексту ЕССУ) типа DS6-60, са централизованим постављањем скретница и аутоматским трасирањем, образовањем, блокирањем, контролом и разрешењем путева вожњи кроз станично подручје, произвођача China Railway Signal & Communication (CRSC) Co. Ltd из Народне републике Кине

Станични ЕССУ уређај користи рачунарску логику да приказује команде и стање скретница, колосечних одсека и станичних сигнала, да управља релевантним сигналима и скретницама, да управља возним и маневарским вожњама у станици. Електронска поставница DS6-60 користи 2 × (2 од 2) редундантну структуру, а све компоненте које се односе на обраду сигурносних информација су двоструко конфигурисане у складу са принципом „заштићено од квара“ и у случају настанка квара у једној тачки, настали квар неће утицати на сигуран рад овог система.

Унутрашњи део сигнално-сигурносног уређаја станице састоји се од:

- уређаја електронске поставнице,
- унутрашњи део делимично централизованих електронских уређаја аутоматског пружног блока за међустанично растојање Кисач – Степановићево за рад у систему пуног обостраног саобраћаја, с тим да је и по редовном и по суседном колосеку режим аутоматског пружног блока који управља и контролише просторне сигнале I32, I42, I41, I31 и просторне одсеке OpI3L, OpI3D.
- унутрашњи део делимично централизованих електронских уређаја аутоматског пружног блока за део међустанично растојања Степановићево – Змајево за рад у систему пуног обостраног саобраћаја, с тим да је и по редовном и по суседном колосеку режим аутоматског пружног блока који управља и контролише просторне сигнале J12, J22, J21, J11 и просторне одсеке OpJ1L, OpJ1D, OpJ2L, OpJ2D.
- напојног уређаја,
- станичне командне поставнице у MMI технологији,
- унутрашње опреме за бројаче осовина (за све станичне и део просторних одсека),
- станичног ТК сателита,
- додатних уређаја система за контролу возова ETCS нивоа 2,
- станичних уређаја система за надзор рада и исправности сигналних уређаја (CSM).

Сви унутрашњи сигнално-сигурносни уређаји су смештени у станичној згради са десне стране пруге у *km* 97+058. Сви унутрашњи СС уређаји осим радних станица отправника возова (HMI) и акумулаторских батерија смештени су у просторији број 6 (релејна и напојна СС просторија). Радне станице отправника возова смештене су у канцеларији отправника возова у просторији број 8, док су акумулаторске батерије смештене у просторији број 7.

Диспозиција унутрашње опреме у поменутим просторијама железничке станице Степановићево, као и специфични начини међусобног повезивања делове опреме са потребним детаљима за одржавање СС уређаја дату су у графичком делу документације.

5/1.9.5.3.5. СПОЉАШЊИ СИГНАЛНО-СИГУРНОСНИ УРЕЂАЈИ

5/1.9.5.3.5.1 СИГНАЛИ

За давање сигналних знакова којима се дозвољава или забрањује кретање уграђени су улазни и излазни главни сигнали.

На свим излазним сигналима у станици Степановићево уграђени су светлосни показивачи сигналног знака 78: "Полазак".

Узлазни сигнали Iu92 и Iu94 од стране станице Кисач опремљени су додатним светлосним показивачима брзине, који могу да покажу симбол „8“ за улазне вожњу у скретање, где се преко свих скретница може возити брзином 80 km/h.

Излазни сигнали Io1 и Io3 према станици Кисач опремљени су додатним светлосним показивачем брзине, који може да покаже симбол „8“ за излазну вожњу ка Кисачу по десном колосеку.

Излазни сигнал Io4 према станици Кисач опремљен је додатним светлосним показивачем брзине, који може да покаже симбол „8“ за излазне вожње ка Кисачу по десном и левом колосеку.

Узлазни сигнали Ju91 и Ju93 од стране станице Змајево опремљени су додатним светлосним показивачима брзине, који могу да покажу симбол „8“ за улазне вожњу у скретање, где се преко свих скретница може возити брзином 80 km/h.

Излазни сигнал Jo1 према станици Змајево опремљен је додатним светлосним показивачем брзине, који може да покаже симбол „8“ за излазне вожње ка Змајеву по левом колосеку.

Излазни сигнал Jo3 према станици Змајево опремљен је додатним светлосним показивачем брзине, који може да покаже симбол „8“ за излазне вожње ка Змајеву по десном колосеку.

Излазни сигнал Jo4 према станици Змајево опремљен је додатним светлосним показивачем брзине, који може да покаже симбол „8“ за излазне вожње ка Змајеву и по десном и левом колосеку.

У станици Степановићево уграђени су следећи главни сигнали:

- Улазни сигнал из правца станице Кисач по десном колосеку Iu92 у *km* 96+125 D на типском темељу S51 са десне стране пруге на 2,6m од осе десног колосека, са црвено-белом плочом уочљивости и са показивачем брзине,
- Улазни сигнал из правца станице Кисач по левом колосеку Iu94 у *km* 96+125 D на типском темељу S51 са леве стране пруге на 2,6m од осе левог колосека, са црвено-белом плочом уочљивости и са показивачем брзине,
- Улазни сигнал из правца станице Змајево по левом колосеку Ju91 у *km* 98+545 D на типском темељу S51 са леве стране пруге на 2,6m од осе левог колосека, са црвено-белом плочом уочљивости и са показивачем брзине,
- Улазни сигнал из правца станице Змајево по десном колосеку Ju93 у *km* 98+545 D на типском темељу S51 са десне стране пруге на 2,6m од осе десног колосека, са црвено-белом плочом уочљивости и са показивачем брзине,
- Излазни сигнал са првог колосека Io1 са показивачем брзине и поласка воза према Кисачу у *km* 97+140,12 D на типском темељу S41,
- Излазни сигнал са другог колосека Io2 са показивачем поласка воза према Кисачу у km 97+140,12 D на типском темељу S41,
- Излазни сигнал са трећег колосека Io3 са показивачем брзине и поласка воза према Кисачу у km 97+140,12 D на типском темељу S41,

- Излазни сигнал са четвртог колосека Io4 са показивачем брзине и поласка воза према Кисачу у *km* 97+223,63 D на типском темељу S41 (на перону),
- Излазни сигнал са првог колосека Jo1 према Змајеву са показивачем брзине и поласка воза у *km* 97+449,51 D на типском темељу S41,
- Излазни сигнал са другог колосека Jo2 према Змајеву са показивачем поласка воза у km 97+533,02 D на типском темељу S41,
- Излазни сигнал са трећег колосека Jo3 према Змајеву са показивачем брзине и поласка воза у *km* 97+533,02 D на типском темељу S41,
- Излазни сигнал са четвртог колосека Jo4 према Змајеву са показивачем брзине и поласка воза у *km* 97+533,02 D на типском темељу S41.

План ожичења сигнала, као и план повезивања са унутрашњим уређајима дати су у графичком делу документације.

У наредној табели дат је списак уграђених главних станичних сигнала у станици Степановићево са прегледом опремљености сигнала са допунским сигналима и пружним болизама система „Indusi-60”.

Сигнал		Допунски сигнали			Бализе	
Ознака	Тип	полазак	правац	брзина	1000/2000 Hz	500Hz
Iu92	Улазни	-	-	Да	Да	-
Iu94	Улазни	-	-	Да	Да	-
Io1	Излазни	Да	-	Да	Да	Да
Io2	Излазни	Да	-	-	Да	Да
Io3	Излазни	Да	-	Да	Да	-
Io4	Излазни	Да	-	Да	Да	-
Jo1	Излазни	Да	-	Да	Да	Да
Jo2	Излазни	Да	-	-	Да	Да
Jo3	Излазни	Да	-	Да	Да	-
Jo4	Излазни	Да	-	Да	Да	-
Ju91	Улазни	-	-	Да	Да	-
Ju93	Улазни	-	-	Да	Да	-

Табела број 3: Преглед опремљености главних сигнала са допунским сигналима и пружним бализама система „Indusi-60”.

5/1.9.5.3.5.2 СКРЕТНИЦЕ И ИСКЛИЗНИЦЕ

У станици Степановићево је уграђено 10 простих скретница. Све скретнице су опремљене са скретничким електро-поставним справама за централизовано управљање типа ZDJ9-XS, произвођача China Railway Signal & Communication (CRSC) Co. Ltd из Народне републике Кине.

Све уграђене скретнице су типа R760 и опремљене су "додатним" контролницима положаја језичака, којима се додатно контролише положај језичка кроз исти струјни круг (кроз исти кабл) као и основни контролници у скретничким електропоставним справама.

Све скретнице су опремљене скретничким ликовима, са могућношћу електричног осветљења ликова. Сигнални знаци које могу показивати скретнички сигнали су:

сигнални знак 49: „Вожња у правац уз или низ језичак”,

сигнални знак 50: „Вожња у скретање”.

У станици Кисач не постоје исклизнице.

5/1.9.5.3.5.3 ОДСЕЦИ

За контролу станичних одсека на у станици Степановићево уграђени су сензори точкова типа RSR123, произвођача Frauscher из Аустрије. Унутрашња опрема система бројача осовина типа FAdC R2 смештена је у релејној просторији.

План одсека као и план повезивања сензора бројача осовина дат је у графичкој документацији.

5/1.9.5.3.5.4 ПРУЖНИ АУТОСТОП УРЕЂАЈИ

У станици Степановићево код свих главних сигнала уграђене су комбиноване пружне бализе 1000/2000 Hz произвођача Галеб ФСУ из Београда.

У станици Степановићево је уграђено и четири пружне бализе 500Hz на станичним излазним сигналима према табели број 3.

5/1.9.5.3.5.5 ГРЕЈАЊЕ СКРЕТНИЦА

Све скретнице на подручју станице Степановићево су опремљене електричним грејачима. Уграђени грејачи скретница се напајају са посебних стубних трафостаница са контактне мреже 25/0,23kV одговарајуће снаге за покривање оптерећења грејача. Уграђено је укупно две стубне трафостанице за напајање система грејања скретница. Скретнице се у зависности од типа скретнице опремају са одређеним бројем типских грејача, произвођача China Railway Signal & Communication (CRSC) Co. Ltd из Народне републике Кине. Локација уградње разводних ормара, као и повезивање опреме система грејања скретница дати су у оквиру графичке документације.

5/1.9.5.3.5.6 СПОЉАШЊА ОПРЕМА ЗА ETCS НИВО 2

У књизи 5/2 (Пројекат опремања пруге европским системом за контролу возова /ETCS L2/ су дефинисана места уградње securityбализних група фиксних бализа. На цртежима планова каблова су приказани положаји фиксних бализних група које припадају систему контроле возова ETCS Ниво 2. Положаји фиксних бализних група су приказани и на одговарајућим цртежима у књизи 5/2.

ОДГОВОРНИ ПРОЈЕКТАНТ

Ђорђе Максимовић

Број лиценце: 352 Р517 17

5/1.9.6. НУМЕРИЧКА ДОКУМЕНТАЦИЈА

Важи нумеричка документација из књиге ПЗИ 5/1.9 Осигурање железничке станице СТЕПАНОВИЋЕВО, број дела пројекта 2021-001-ЕЛЕ-5/1.9.

ОДГОВОРНИ ПРОЈЕКТАНТ

Ђорђе Максимовић

Број лиценце: 352 P517 17

5/1.9.7. ГРАФИЧКА ДОКУМЕНТАЦИЈА

САДРЖАЈ ГРАФИЧКЕ ДОКУМЕНТАЦИЈЕ

Р.Бр.	Број цртежа	Назив цртежа	Веза са цртежом у ПЗИ или документом Извођача*
1.	TS.700.255-5/1.9-C01	План одсека са планом уземљења спољашњих елемената осигурања	2021-001-ЕЛЕ-5/1.9-02
2.	TS.700.255-5/1.9-C02	Табела зависности	2021-001-ЕЛЕ-5/1.9-03
3.	TS.700.255-5/1.9-C03	Изглед станичне поставнице у ММИ технологији	2021-001-ЕЛЕ-5/1.9-05
4.	TS.700.255-5/1.9-C04	Диспозиција унутрашњих уређаја у просторији електронске поставнице	2021-001-ЕЛЕ-5/1.9-06
5.	TS.700.255-5/1.9-C05	Принципијелна блок шема електронске поставнице	2021-001-ЕЛЕ-5/1.9-04
6.	TS.700.255-5/1.9-C06	Блок шема конфигурације модула у кабинетима електронске поставнице	2300-G3220522.12-01* 2300-G3220522.12-02*
7.	TS.700.255-5/1.9-C07	Блок шема конфигурације модула у универзалном сигналном кабинету	2300-G3220522.12-03*
8.	TS.700.255-5/1.9-C08	Блок шема конфигурације модула заштите од грмљавине у кабинету пренапонске заштите	2300-G3220522.12-04*
9.	TS.700.255-5/1.9-C09	Шематски дијаграм избора пренапонске заштите за сигналну опрему	2300-G3220522.12-12*
10.	TS.700.255-5/1.9-C10	План повезивања струјних кола сигналних светиљки и допунских сигнала	2300-G3220522.12-06*
11.	TS.700.255-5/1.9-C11	План повезивања струјних кола скретничких електро-поставних справа	2300-G3220522.12-07*
12.	TS.700.255-5/1.9-C12	План повезивања струјних кола сензора бројача осовина	2300-G3220522.12-08*
13.	TS.700.255-5/1.9-C13	План повезивања струјних кола за управљање пружним бализама система Indusi I-60	2300-G3220522.12-09*
14.	TS.700.255-5/1.9-C14	План повезивања струјних кола за контролу стања релеа за управљање пружним бализама система Indusi I-60	2300-G3220522.12-09*
15.	TS.700.255-5/1.9-C15	Шема повезивања контролера EEU I/O са напојним уређајем - пренос индикација стања напојног уређаја на ЕССУ	2300-G3220522.12-10*
16.	TS.700.255-5/1.9-C16	Шема повезивања напајања Универзалног сигналног кабинета (Z)	2300-G3220522.12-11*
17.	TS.700.255-5/1.9-C17	Шема повезивања EEU контролера за скретнице са Универзалним сигналним кабинетом	2300-G3220522.12-13*

18.	TS.700.255-5/1.9-C18	План повезивања контролера EEU на реглете кабинета за заштиту од грмљавине - Завршни кабловски рам	2300-G3220522.12-15*
19.	TS.700.255-5/1.9-C19	Детаљан план повезивања контаката релеа у групи релеа LSBJ на терминалу Z-10 универзалног сигналног кабинета	2300-G3220522.12-16*
20.	TS.700.255-5/1.9-C20	Преглед повезивања потрошача на напојном уређају	JX0471.00.00-SRB-Stepanovicevo*
21.	TS.700.255-5/1.9-C21	Принципијелна блок шема напојног уређаја	2021-001-ЕЛЕ-5/1.9-07
22.	TS.700.255-5/1.9-C22	Интелигентни панелни система за напајање сигнално-сигурносних уређаја РКХ1 - ожичење кабинета напојног уређаја	JX0471.00.00-SRB-Stepanovicevo*
23.	TS.700.255-5/1.9-C23	Колосечна ситуација са спољним елементима осигурања, планом и трасом каблова (ситуациони цртеж)	2021-001-ЕЛЕ-5/1.9-01 5/1.9-И1
24.	TS.700.255-5/1.9-C24	План повезивања каблова у кабловским разделним ормарима	2300-G3220522.12-18*
25.	TS.700.255-5/1.9-C25	Упрошћена колосечна ситуација са распоредом елемената, планом и трасом каблова за грејање скретница	2021-001-ЕЛЕ-5/1.9-08
26.	TS.700.255-5/1.9-C26	Блок шема система за грејање скретница са планом повезивања каблова	2021-001-ЕЛЕ-5/1.9-09
27.	TS.700.255-5/1.9-C27	Прорачун система грејања скретница	2021-001-ЕЛЕ-5/1.9-10
28.	TS.700.255-5/1.9-C28	Типски цртеж ранжирног ормара за повезивање грејача скретница - РОГЗ, са планом унутрашњег ожичења	Техничка документација извођача радова CRSC

СТАНИЦА СТЕПАНОВИЋЕВО
STATION STEPANOVIĆEVO

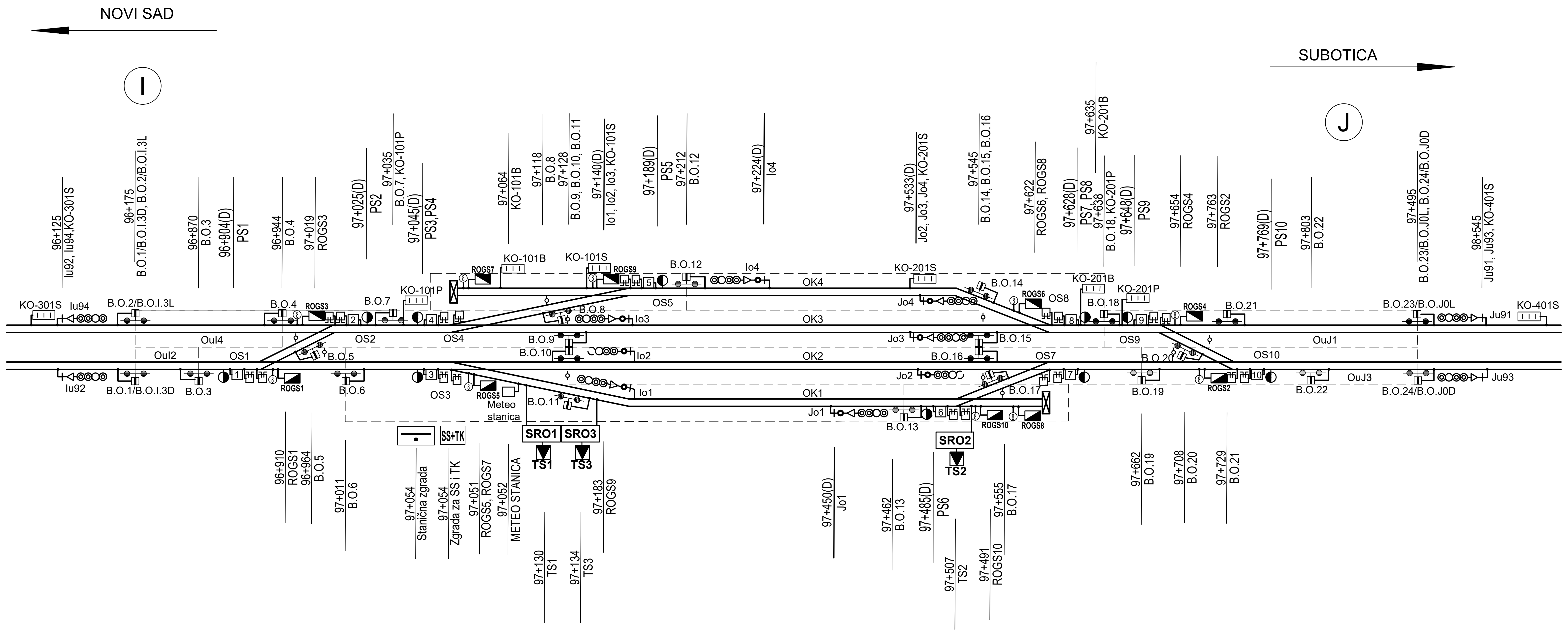

ODSECI: Sections:	BROJAČI: Axle counters:
OuI2	B.O.1 - B.O.3
OuI4	B.O.2 - B.O.4
OS1	B.O.3 - B.O.5 - B.O.6
OS2	B.O.4 - B.O.5 - B.O.7
OS3	B.O.6 - B.O.10 - B.O.11
OS4	B.O.7 - B.O.8 - B.O.9
OS5	B.O.8 - B.O.12
OS6	B.O.13 - B.O.17
OS7	B.O.16 - B.O17 - B.O.19
OS8	B.O.14 - B.O.15 - B.O.18
OS9	B.O.18 - B.O.20 - B.O.21
OS10	B.O.19 - B.O.20 - B.O.22
OK4	B.O.12 - B.O.14
OK3	B.O.9 - B.O.15
OK2	B.O.10 - B.O.16
OK1	B.O.11 - B.O.13
OuJ1	B.O.21 - B.O.23
OuJ3	B.O.22 - B.O.24

Total number of sections

UKUPAN BROJ ODSEKA	18

Earth wires
UŽAD ZA UZEMLJENJE

Dužina	Lenght	komada Pieces
do 5m	up to 5m	106
do 10m	up to 10m	19

Инжењерска комора Србије
Ђорђе Љ. Максимовић
дипл. инж. ел.
353 P422 17
Одговорни пројектант

Лист: 01 од 01
Sheet: 01 of 01

Пројектант / Designer:
Институт Михајло Пупин доо
Волгина 15, 11000 Београд
www.pupin.rs

Инвеститор / Investor:
Инфраструктура железнице Србије а.д.
Немањина 6, 11000 Београд
www.infrazs.rs

Извођач / Contractor: Конзорцијум / Joint Venture:
China Railway International Co., Ltd.
Serbia Ogranak Beograd
Rajka Mitića 8, 11000 Beograd
China Communication Construction Co.Ltd.
Serbia Ogranak Beograd-Savski Venac
Paje Adamova 2, 11000 Beograd

Подизвођач / Subcontractor:
CRSC International Co., LTD.
Ogranak Beograd,
Omladinskih brigada 21, 11070 Novi Beograd

Објекат / Project:
Пруга Београд - Суботица - државна граница (Келебија), ДЕОНИЦА ПРУГЕ НОВИ САД - СУБОТИЦА - ДРЖАВНА ГРАНИЦА (КЕЛЕБИЈА), у Новом Саду, Кисачу, Степановићеву, Змајеву, Врбасу, Ловћенцу, Малом Иђошу, Бачкој Тополи, Жеднику, Наумовићеву и Суботици, у катастарским општинама наведеним на насловној страни техничке документације и на катастарским парцелама према списку приложеном у Главној свесци /

Belgrade - Subotica - State border (Kelebija) railway line, SECTION NOVI SAD - SUBOTICA STATE BORDER (KELEBIJA), at Novi Sad, Kisač, Stepanovićevo, Zmajevo, Vrbas, Lovćenac, Mali Idjoš, Bačka Topola, Žednik, Naumovićevo and Subotica, in cadastral municipalities listed on the cover page of this Design, on cadastral plots listed in General Volume

Врста техничке документације / Technical documentation type:
ПИО/ABD Пројекат изведеног објекта / As-built Design

Ознака и назив дела Пројекта / Designation and name of the part of design:
5/1.9 Осигурање железничке станице Степановићево /
Signalling/interlocking systems in Stepanovicevo railway station

Назив цртежа / Drawing name:
План одсека са планом уземљења спољашњих елемената осигурања /
Plan of section with earthing diagram of outdoor signalling/interlocking units

Одговорни пројектант / Responsible designer:
Ђорђе Максимовић, дипл.инж.ел.
Број лиценце / License number: 353 P422 17

Сарадници / Associates:
Владимир Бошковић, инж.маш.
Марко Ралић, дипл.ел.инж.

Број Пројекта / Design number:	Датум / Date:	Размера / Scale:	Број цртежа / Drawing number:
TS.700.255-5/1.9	Септембар / September 2024.	-	TS.700.255-5/1.9-C01

STEPANOVIĆEVO

VOŽNJE STRANA "I" TRAIN MOVEMENTS, SIDE "I"	
prolazne vožnje passing through routes	I2-1-J3, I2-2-J3, I2-3-J3, I2-3-J1, I2-4-J3, I2-4-J1, I4-3-J3, I4-3-J1, I4-4-J3, I4-4-J1
ulazne vožnje entry routes	I2-1.1, I2-1.2, I2-2, I2-3, I2-4, I4-3, I4-4
izlazne vožnje exit routes	1-I2, 2-I2, 3-I2, 4-I2, 3-I4, 4-I4
vožnje na pozivni signal call-on routes	PI2-1, PI2-2, PI2-3, PI2-4, PI4-3, PI4-4

VOŽNJE STRANA "J" TRAIN MOVEMENTS, SIDE "J"	
prolazne vožnje passing through routes	J1-3-I2, J1-3-I4, J1-4-I2, J1-4-I4, J3-1-I2, J3-2-I2, J3-3-I2, J3-3-I4, J3-4-I2, J3-4-I4
ulazne vožnje entry routes	J1-3, J1-4.1, J1-4.2, J3-1, J3-2, J3-3, J3-4.1, J3-4.2
izlazne vožnje exit routes	3-J1, 4-J1, 1-J3, 2-J3, 3-J3, 4-J3
vožnje na pozivni signal call-on routes	PJ1-3, PJ1-4, PJ3-1, PJ3-2, PJ3-3, PJ3-4

LEGENDA:

prolazne vožnje	passing through routes
ulazne vožnje	entry routes
izlazne vožnje	exit routes
vožnje na pozivni signal	call-on routes
put pretrčavanja	overlap
manevarske vožnje	shunting routes

ИНЖЕЊЕРСКА КОМОРА СРБИЈЕ
Ђорђе Љ. Максимовић
дипл. инж. ел.
353 Р422 17
ОДГОВОРНИ ПРОЈЕКТАНТ

Лист: 01 од 04
Sheet: 01 of 04

Пројектант / Designer:
Институт Михајло Пупин доо
Волгина 15, 11000 Београд
www.pupin.rs

Инвеститор / Investor:
Инфраструктура железнице Србије а.д.
Немањина 6, 11000 Београд
www.infrazs.rs

Извођач / Contractor: Конзорцијум / Joint Venture:
China Railway International Co., Ltd.
Serbia Ogranak Beograd
Rajka Mitića 8, 11000 Beograd
China Communication Construction Co.Ltd.
Serbia Ogranak Beograd-Savski Venac
Paje Adamova 2, 11000 Beograd

Подизвођач / Subcontractor:
CRSC International Co., LTD.
Ogranak Beograd,
Omladinskih brigada 21, 11070 Novi Beograd

Објекат / Project:
Пруга Београд - Суботица - државна граница (Келебија), ДЕОНИЦА ПРУГЕ НОВИ САД - СУБОТИЦА - ДРЖАВНА ГРАНИЦА (КЕЛЕБИЈА), у Новом Саду, Кисачу, Степановићеву, Змајеву, Врбасу, Ловћенцу, Малом Иђошу, Бачкој Тополи, Жеднику, Наумовићеву и Суботици, у катастарским општинама наведеним на насловној страни техничке документације и на катастарским парцелама према списку приложеном у Главној свесци /

Belgrade - Subotica - State border (Kelebija) railway line, SECTION NOVI SAD - SUBOTICA STATE BORDER (KELEBIJA), at Novi Sad, Kisač, Stepanovićevo, Zmajevo, Vrbas, Lovćenac, Mali Idjoš, Bačka Topola, Žednik, Naumovićevo and Subotica, in cadastral municipalities listed on the cover page of this Design, on cadastral plots listed in General Volume

Врста техничке документације / Technical documentation type:
ПИО/ABD Пројекат изведеног објекта / As-built Design

Ознака и назив дела Пројекта / Designation and name of the part of design:
5/1.9 Осигурање железничке станице Степановићево /
Signalling/interlocking systems in Stepanovicevo railway station

Назив цртежа / Drawing name:
Табела зависности /
Table of dependencies

Одговорни пројектант / Responsible designer:
Ђорђе Максимовић, дипл.инж.ел.
Број лиценце / License number: 353 P422 17

Сарадници / Associates:
Владимир Бошковић, инж.маш.
Марко Ралић, дипл.ел.инж.

Број Пројекта / Design number:	Датум / Date:	Размера / Scale:	Број цртежа / Drawing number:
TC.700.255-5/1.9	Септембар / September 2024.	-	TS.700.255-5/1.9-C02

СТАНИЦА СТЕПАНОВИЋЕВО
STATION STEPANOVIĆEVO

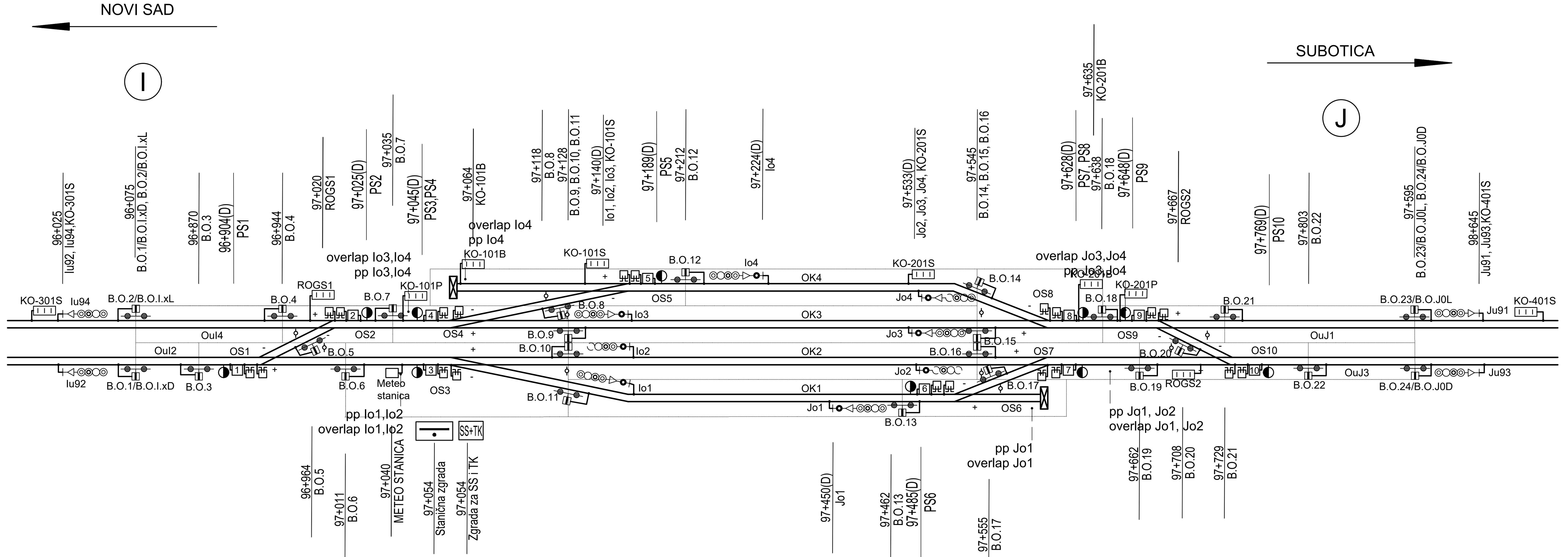

ODSECI:	BROJACI:
Sections:	Axle counters:
OuI2	B.O.1 - B.O.3
OuI4	B.O.2 - B.O.4
OS1	B.O.3 - B.O.5 - B.O.6
OS2	B.O.4 - B.O.5 - B.O.7
OS3	B.O.6 - B.O.10 - B.O.11
OS4	B.O.7 - B.O.8 - B.O.9
OS5	B.O.8 - B.O.12
OS6	B.O.13 - B.O.17
OS7	B.O.16 - B.O17 - B.O.19
OS8	B.O.14 - B.O.15 - B.O.18
OS9	B.O.18 - B.O.20 - B.O.21
OS10	B.O.19 - B.O.20 - B.O.22
OK1	B.O.11 - B.O.13
OK2	B.O.10 - B.O.16
OK3	B.O.9 - B.O.15
OK4	B.O.12 - B.O.14
OuJ1	B.O.21 - B.O.23
OuJ3	B.O.22 - B.O.24

ЛЕГЕНДА:

ГЛАВНИ СИГНАЛИ		Сигнални знак 4: "Стој"
		Сигнални знак 5а: "Слободно", очекуј "Слободно" или "Опрезно"
		Сигнални знак 6: "Опрезно", очекуј "Стој"
		Сигнални знак 7: "Слободно, очекуј ограничење брзине"
		Сигнални знак 8: "Ограничена брзина", очекуј "Стој"
		Сигнални знак 9: "Ограничена брзина", очекуј "Слободно" или "Опрезно"
		Сигнални знак 10: "Ограничена брзина, очекуј ограничење брзине"
		Сигнални знак 12а: "Опрезан улазак у станицу са 10km/h"
ПРИВОЛА		Остварени смер приволе између станица
	3	Показивач брзине
	B	Показивач правца
МАНЕВ. СИГ.		Гранични колосечни сигнал - сигнални знак 25: "Вожња забрањена"
		Гранични колосечни сигнал - сигнални знак 26: "Вожња дозвољена"
		Маневарски сигнал - сигнални знак 27: "Маневрисање забрањено"
		Маневарски сигнал - сигнални знак 28: "Маневрисање слободно"

MAIN SIGNALS		Signal aspect 4: Stop
		Signal aspect 5a: Proceed, expect Proceed or Caution
		Signal aspect 6: Caution, expect Stop
		Signal aspect 7: Proceed, expect speed limit
		Signal aspect 8: Speed limit, expect Stop
		Signal aspect 9: Speed limit, expect Proceed or Caution
		Signal aspect 10: Speed limit, expect Speed limit
		Signal aspect 12a: Entry with 10km/h
CONSENT		Consent direction
INDICATOR	3	Speed limitation to 30 kph
	B	Route to the side "B"
SHUNTING SIGNALS		Track limit signal - Signal aspect 25: "Driving forbidden"
		Track limit signal - Signal aspect 26: "Driving permitted"
		Shunting signal - Signal aspect 27: "Shunting forbidden"
		Shunting signal - Signal aspect 28: "Shunting permitted"

POINT СКРЕТНИЦА	SECTION WHEN OCCUPIED DISABLES POINT'S OPERATION ОДСЕЦИ ЧИЈЕ ЗАУЗЕЋЕ ОНЕМОГУЋАВА ПРЕКРЕТАЊЕ СКРЕТНИЦЕ
S1	OS1
S2	OS2 / OS4
S3	OS3
S4	OS4 / OS2
S5	OS5
S6	OS6
S7	OS7
S8	OS8 / OS9
S9	OS9 / OS8
S10	OS10

ОДСЕК ПРИБЛИЖАВАЊА (АКТИВИРАЊЕ ТАЈМЕРА ЗА ПРИСИЛНО РАЗРЕШЕЊЕ УЛАЗНЕ ВОЖЊЕ) APPROACH SECTION (ACTIVATION OF TIMER RELATED TO FORCED RELEASE OF ENTRY ROUTE)	ОДСЕЦИ КОЈИ ФОРМИРАЈУ ОДСЕК ПРИБЛИЖАВАЊА ИСПРЕД УЛАЗНОГ СИГНАЛА (ЗАУЗЕЋЕ МА КОЈЕГ ОД ЊИХ ПРЕДСТАВЉА ЗАУЗЕЋЕ ОДСЕКА ПРИБЛИЖАВАЊА) SECTIONS WHICH FORM APPROACH SECTION IN FRONT OF ENTRY SIGNAL (OCCUPATION OF ANY OF THESE SECTIONS REPRESENTS OCCUPATION OF APPROACH SECTION)
APP-I2	OpI1D, OpI2D, OpI3D
APP-I4	OpI1L, OpI2L, OpI3L
APP-J1	OPJ1L ,OpJ2L(When Jo3 (ZMAJEVO) give green aspect add OuJ4, OS2,OS4)
APP-J3	OpJ1D,OpJ2D (When Jo2 (ZMAJEVO) give green aspect add OuJ2, OS1, OS3)

ИНЖЕЊЕРСКА КОМОРА СРБИЈЕ
Ђорђе Љ. Максимовић
дипл. инж. ел.
353 P422 17
ОДГОВОРНИ ПРОЈЕКТАНТ

Лист: 02 од 04
Sheet: 02 of 04

Пројектант / Designer:
Институт Михајло Пупин доо
Волгина 15, 11000 Београд
www.pupin.rs

Инвеститор / Investor:
Инфраструктура железнице Србије а.д.
Немањина 6, 11000 Београд
www.infrazs.rs

Извођач / Contractor: Конзорцијум / Joint Venture:
China Railway International Co., Ltd.
Serbia Ogranak Beograd
Rajka Mitića 8, 11000 Beograd
China Communication Construction Co.Ltd.
Serbia Ogranak Beograd-Savski Venac
Paje Adamova 2, 11000 Beograd

Подизвођач / Subcontractor:
CRSC International Co., LTD.
Ogranak Beograd,
Omladinskih brigada 21, 11070 Novi Beograd

Објекат / Project:
Пруга Београд - Суботица - државна граница (Келебија), ДЕОНИЦА ПРУГЕ НОВИ САД - СУБОТИЦА - ДРЖАВНА ГРАНИЦА (КЕЛЕБИЈА), у Новом Саду, Кисачу, Степановићеву, Змајеву, Врбасу, Ловћенцу, Малом Иђошу, Бачкој Тополи, Жеднику, Наумовићеву и Суботици, у катастарским општинама наведеним на насловној страни техничке документације и на катастарским парцелама према списку приложеном у Главној свесци /

Belgrade - Subotica - State border (Kelebija) railway line, SECTION NOVI SAD - SUBOTICA STATE BORDER (KELEBIJA), at Novi Sad, Kisač, Stepanovićevo, Zmajevo, Vrbas, Lovćenac, Mali Idjoš, Bačka Topola, Žednik, Naumovićevo and Subotica, in cadastral municipalities listed on the cover page of this Design, on cadastral plots listed in General Volume

Врста техничке документације / Technical documentation type:
ПИО/ABD Пројекат изведеног објекта / As-built Design

Ознака и назив дела Пројекта / Designation and name of the part of design:
5/1.9 Осигурање железничке станице Степановићево / Signalling/interlocking systems in Stepanovicevo railway station

Назив цртежа / Drawing name:
Табела зависности /
Table of dependencies

Одговорни пројектант / Responsible designer:
Ђорђе Максимовић, дипл.инж.ел.
Број лиценце / License number: 353 P422 17

Сарадници / Associates:
Владимир Бошковић, инж.маш.
Марко Ралић, дипл.ел.инж.

Број Пројекта / Design number:	Датум / Date:	Размера / Scale:	Број цртежа / Drawing number:
TC.700.255-5/1.9	Септембар / September 2024.	-	TS.700.255-5/1.9-C02

1	2	3	4			5				6	7	8	9	10		11	12	13	14	15		16	17	18		19	20	21	22	23	24		25
											УСЛОВИ ЗА ПОСТАВЉАЊЕ И ОДРЖАВАЊЕ ПУТА ВОЖЊЕ															УСЛОВИ ЗА РАЗРЕШЕЊЕ ПУТА ВОЖЊЕ							
Р. бр. вожње	ГЛАВНЕ СМЕР ВОЖЊЕ	ОЗНАКА ВОЖЊЕ	КОМАНДЕ ЗА ПУТЕВЕ ВОЖЊЕ СА ЕЛЕКТРОНСКЕ ПОСТАВНИЦЕ (тастатура или миш) старт	циљ	РИЗИЧНА ФУНКЦИЈА	ПОЈАМ НА СИГНАЛУ	ГРАНИЧНИ КОЛОС. И МАНЕВАРСКИ СИГНАЛИ У ПУТУ ВОЖЊЕ	ПОКАЗИВАЧ ПРАВЦА	ПОКАЗИВАЧ БРЗИНЕ	ДОПУШТЕНА БРЗИНА (km/h)	ДОДАТНИ УСЛОВИ	СКРЕТНИЦЕ У ПУТУ ВОЖЊЕ	СКРЕТНИЦЕ У ПУТУ ПРЕТРЧАВАЊА	СКРЕТНИЦЕ У БОЧНОЈ ЗАШТИТИ пута вожње	пута претрч.	ЗАВИСНОСТ СА ПП	ОДСЕК ЗА ОБАРАЊЕ СИГНАЛА	ОДСЕЦИ У ПУТУ ВОЖЊЕ	ОДСЕЦИ У ПУТУ ПРЕТРЧАВ.	ОДСЕЦИ У БОЧНОЈ ЗАШТИТИ пута вожње	пута претрч.	АПБ ИЛИ МЕЂУСТАНИЧ. ОДСЕК	СМЕР ПРИВОЛЕ	СИГНАЛИ ЧИЈИ СЕ ПОЈАМ МОРА КОНТРОЛИСАТИ ДА БУДЕ "СТОЈ"	ДА НЕ БУДЕ ТАМАН	ПРИНУДНО РАЗРЕШЕЊЕ СИГНАЛ МОРА БИТИ НА СТОЈ	БЕЗ ВРЕМ. КАШЊЕЊА	ВРЕМЕ КАШЊЕЊА	ВОЗНО РАЗРЕШЕЊЕ - ОДСЕК КОЈИ РАЗРЕШАВА У ПУТУ ВОЖЊЕ	У ПУТУ ПРЕТРЧАВАЊА	У БОЧНОЈ ЗАШТИТИ пута вожње	пута претрч.	РАЗРЕШЕЊЕ ЗАВИСНОСТИ СА ПП

* КОЛОНА 4: Додатна опција (подмени) старта пута вожње из разлога разликовања пута вожње.

** КОЛОНА 4: Додатна опција подменија циља пута вожње из разлога разликовања пута претрчавања.

* COLUMN 4: Additional option (in submenu) of start of the route for the reason of making difference between similar routes.

** COLUMN 4: Additional option (in submenu) of end of the route for the reason of making difference between overlaps.

☐ КОЛОНА 13, КОЛОНА 18: уоквирени су елементи које није могуће трајно контролисати али их је потребно проверити у тренутку постављања пута вожње.

☐ COLUMNS 13,18: elements that can't be permanently controlled, but should be checked before setting the route

1	2		3	4			5				6	7	8	9	10		11	12	13	14	15		16	17	18		19	20	21	22	23	24		25
												CONDITIONS FOR SETTING AND LOCKING OF THE TRAFFIC ROUTE															CONDITIONS FOR ROUTE RELEASE, OR PART OF THE ROUTE							
Nr. of route		ROUTE DIRECTION	ROUTE LABEL	TRAIN ROUTE COMMANDS FROM HMI START	END	RISKY FUNCTION	SIGNAL ASPECT	TRACK LIMIT SIGN. AND SHUNTING SIGNALS IN TRAIN ROUTE	ROUTE INDICATOR	SPEED INDICATOR	ALLOWED SPEED (km/h)	ADDITIONAL CONDITIONS	POINTS AND DERAILERS IN THE ROUTE	POINTS AND DERAILERS IN THE OVERLAP	POINTS AND DERAILERS IN FLANK PROTECTION OF ROUTE	OF OVERLAP	LEVEL CROSS. DEPENDENCY	SECTIONS FOR SIGNAL RELEASE	SECTIONS IN THE ROUTE	SECTIONS IN THE OVERLAP	SECTIONS IN THE FLANK PROTECTION OF ROUTE	OF OVERLAP	AB OR INTERSTATION SECTION	CONSENT DIRECTION	SIGNALS TO BE CONTROLLED ON "STOP"	NOT TO BE DARK	FORCED RELEASE SIGNAL MUST BE ON STOP	WITHOUT DELAY WHEN SECTION IS FREE	DELAY TIME WHEN SECTION IS OCCUPIED	RELEASE BY TRAIN - CORRESPONDING SECTIONS IN THE ROUTE	IN THE OVERLAP	IN THE FLANK PROTECTION OF ROUTE	OF OVERLAP	RELEASE OF LEV.CROSS. DEPENDENCY
☐ This symbol means the elements that can not be permanently controlled, but should be checked before setting the route or give the proceed aspect																																		
01	NOVI SAD (HOME ROUTES)	1. track	I2-1.1	Iu92	Jo1 (OS6)		Iu92 ⊗◉ if Jo1 ●			8	80		S1+; S3-	S6+	S2+	S7+		OuI2	OuI2; OS1; OS3; OK1	OS6	-	-			Iu92; Io2; Io1	-	Iu92	if APP-I2 clear	240s (APP-I2 occupied) 90s (if train entered route)	OS3	OS3 + 90"	OS3	OS3 + 90"	
02		1. track	I2-1.2	Iu92	Jo1 (OS7)		Iu92 ⊗◉ if Jo1 ● | Iu92 ⊗¤ if Jo1 ⊗◉ or ⊗○			8	80		S1+; S3-	S6-; S7-	S2+	-		OuI2	OuI2; OS1; OS3; OK1	OS6; OS7	-	-			Iu92; Io2; Io1; Jo2	Ju93	Iu92	if APP-I2 clear	240s (APP-I2 occupied) 90s (if train entered route)	OS3	OS3 + 90"	OS3	OS3 + 90"	
03		2. track	I2-2	Iu92	Jo2		Iu92 ◉ if Jo2 ● | Iu92 ○ if Jo2 ◉ or ○			-	max.		S1+; S3+	S7+	S2+;	S6+		OuI2	OuI2; OS1; OS3; OK2	OS7	-	-			Iu92; Io2; Io1	Ju93	Iu92	if APP-I2 clear	240s (APP-I2 occupied) 90s (if train entered route)	OS3	OS3 + 90"	OS3	OS3 + 90"	
04		3. track	I2-3	Iu92	Jo3		Iu92 ⊗◉ if Jo3 ● | Iu92 ⊗○ if Jo3 ◉ or ○ | Iu92 ⊗¤ if Jo3 ⊗◉ or ⊗○			8	80		S1-; S2-; S4+	S8+	S5+	-		OuI2	OuI2; OS1; OS2; OS4; OK3	OS8	OuI4; OS3	-			Iu92; Iu94; Io3; Io2; Io1; Jo4; Ju91	Ju93	Iu92	if APP-I2 clear	240s (APP-I2 occupied) 90s (if train entered route)	OS4	OS4 + 90"	OS4	OS4 + 90"	
05		4. track	I2-4	Iu92	Jo4		Iu92 ⊗◉ if Jo4 ● | Iu92 ⊗¤ if Jo4 ⊗◉ or ⊗○			8	80		S1-; S2-; S4-; S5-	S8-	-	-		OuI2	OuI2; OS1; OS2; OS4; OS5; OK4	OS8	OuI4; OS3	-			Iu92; Iu94; Io4; Io3; Io2; Io1; Jo3; Ju91	Ju93	Iu92	if APP-I2 clear	240s (APP-I2 occupied) 90s (if train entered route)	OS5	OS5 + 90"	OS5	OS5 + 90"	
06		3. track	I4-3	Iu94	Jo3		Iu94 ◉ if Jo3 ● | Iu94 ○ if Jo3 ◉ or ○ | Iu94 ¤ if Jo3 ⊗◉ or ⊗○			-	max.		S2+; S4+	S8+	S1+; S5+	-		OuI4	OuI4; OS2; OS4; OK3	OS8	-	-			Iu94; Io3; Jo4; Ju91	Ju93	Iu94	if APP-I4 clear	240s (APP-I4 occupied) 90s (if train entered route)	OS4	OS4 + 90"	OS4	OS4 + 90"	
07		4. track	I4-4	Iu94	Jo4		Iu94 ⊗◉ if Jo4 ● | Iu94 ⊗¤ if Jo4 ⊗◉ or ⊗○			8	80		S2+. S4-; S5-	S8-	S1+	-		OuI4	OuI4; OS2; OS4; OS5; OK4	OS8	-	-			Iu94; Io4; Io3; Jo3; Ju91	Ju93	Iu94	if APP-I4 clear	240s (APP-I4 occupied) 90s (if train entered route)	OS5	OS5 + 90"	OS5	OS5 + 90"	
08	NOVI SAD (EXIT ROUTES)	from 1. track	1-I2	Io1	right (NS)		Io1 ⊗○ if I31 ◉ or ○ | Io1 ⊗◉ if I31 ●			8	80		S1+; S3-	-	S2+	-		OS1	OuI2, OS1; OS3	-	-	-	OpI3D	to NOVI SAD ◀	Iu92; Io2; Io1	-	Io1	OK1	60" [OK1]	OuI2	-	OuI2	-	
09		from 2. track	2-I2	Io2	right (NS)		Io2 ○ if I31 ◉ or ○ | Io2 ◉ if I31 ●			-	max.		S1+; S3+	-	S2+	-		OS1	OuI2, OS1; OS3	-	-	-	OpI3D	to NOVI SAD ◀	Iu92; Io2; Io1;	-	Io2	OK2	60" [OK2]	OuI2	-	OuI2	-	
10		from 3. track	3-I2	Io3	right (NS)		Io3 ⊗○ if I31 ◉ or ○ | Io3 ⊗◉ if I31 ●			8	80		S1-; S2-; S4+	-	S5+	-		OS2	OuI2, OS1, OS2; OS4	-	OuI4, OS3	-	OpI3D	to NOVI SAD ◀	Iu92; Iu94; Io3; Io2; Io1;	-	Io3	OK3	60" [OK3]	OuI2	-	OuI2	-	
11		from 4. track	4-I2	Io4	right (NS)		Io4 ⊗○ if I31 ◉ or ○ | Io4 ⊗◉ if I31 ●			8	80		S1-; S2-; S4-; S5-	-	-	-		OS4	OuI2, OS1, OS2, OS4; OS5	-	OuI4, OS3	-	OpI3D	to NOVI SAD ◀	Iu92; Iu94; Io4; Io3; Io2; Io1;	-	Io4	OK4	60" [OK4]	OuI2	-	OuI2	-	
12		from 3. track	3-I4	Io3	left (NS)		Io3 ○ if I41 ◉ or ○ | Io3 ◉ if I41 ●			-	max.		S2+; S4+	-	S1+; S5+	-		OS2	OuI4, OS2; OS4	-	-	-	OpI3L	to NOVI SAD ◀	Iu94; Io3	-	Io3	OK3	60" [OK3]	OuI4	-	OuI4	-	
13		from 4. track	4-I4	Io4	left (NS)		Io4 ⊗○ if I41 ◉ or ○ | Io4 ⊗◉ if I41 ●			8	80		S2+; S4-; S5-	-	S1+	-		OS4	OuI4, OS2, OS4; OS5	-	-	-	OpI3L	to NOVI SAD ◀	Iu94; Io4; Io3	-	Io4	OK4	60" [OK4]	OuI4	-	OuI4	-	
14	NOVI SAD (HOME ROUTES) - CALLING-ON SIGNAL	1. track	PI2-1	Iu92	Jo1		Iu92 ● When the train sequential occupied: ⊗ OpI2D; OpI3D			-	10		S1+; S3-	-	S2+	-		OuI2	-	-	-	-			Iu92; Io2; Io1	Ju93;	Iu92	If call-on was set directly	180" if call-on is tranfered from train route	OS3	-	OS3	-	
15		2. track	PI2-2	Iu92	Jo2		Iu92 ● When the train sequential occupied: ⊗ OpI2D; OpI3D			-	10		S1+; S3+	-	S2+;	-		OuI2	-	-	-	-			Iu92; Io2; Io1	Ju93;	Iu92	If call-on was set directly	180" if call-on is tranfered from train route	OS3	-	OS3	-	
16		3. track	PI2-3	Iu92	Jo3		Iu92 ● When the train sequential occupied: ⊗ OpI2D; OpI3D			-	10		S1-; S2-; S4+	-	S5+	-		OuI2	-	-	OuI4; OS3	-			Iu92; Iu94; Io3; Io2; Io1	Ju91; Ju93	Iu92	If call-on was set directly	180" if call-on is tranfered from train route	OS4	-	OS4	-	
17		4. track	PI2-4	Iu92	Jo4		Iu92 ● When the train sequential occupied: ⊗ OpI2D; OpI3D			-	10		S1-; S2-; S4-; S5-	-	-	-		OuI2	-	-	OuI4; OS3	-			Iu92; Iu94; Io4; Io3; Io2; Io1	Ju91; Ju93	Iu92	If call-on was set directly	180" if call-on is tranfered from train route	OS5	-	OS5	-	
18		3. track	PI4-3	Iu94	Jo3		Iu94 ● When the train sequential occupied: ⊗ OpI2L; OpI3L			-	10		S2+; S4+	-	S1+; S5+	-		OuI4	-	-	-	-			Iu94; Io3	Ju91; Ju93	Iu94	If call-on was set directly	180" if call-on is tranfered from train route	OS4	-	OS4	-	
19		4. track	PI4-4	Iu94	Jo4		Iu94 ● When the train sequential occupied: ⊗ OpI2L; OpI3L			-	10		S2+. S4-; S5-	-	S1+	-		OuI4	-	-	-	-			Iu94; Io3; Io4	Ju91; Ju93	Iu94	If call-on was set directly	180" if call-on is tranfered from train route	OS5	-	OS5	-	

ИНЖЕЊЕРСКА КОМОРА СРБИЈЕ
Ђорђе Љ. Максимовић
дипл. инж. ел.
353 P422 17
ОДГОВОРНИ ПРОЈЕКТАНТ

Пројектант / Designer:
Институт Михајло Пупин доо
Волгина 15, 11000 Београд
www.pupin.rs

Инвеститор / Investor:
Инфраструктура железнице Србије а.д.
Немањина 6, 11000 Београд
www.infrazs.rs

Извођач / Contractor: Конзорцијум / Joint Venture:
China Railway International Co., Ltd.
Serbia Ogranak Beograd
Rajka Mitića 8, 11000 Beograd
China Communication Construction Co.Ltd.
Serbia Ogranak Beograd-Savski Venac
Paje Adamova 2, 11000 Beograd

Подизвођач / Subcontractor:
CRSC International Co., LTD.
Ogranak Beograd,
Omladinskih brigada 21, 11070 Novi Beograd

Објекат / Project:
Пруга Београд - Суботица - државна граница (Келебија), ДЕОНИЦА ПРУГЕ НОВИ САД - СУБОТИЦА - ДРЖАВНА ГРАНИЦА (КЕЛЕБИЈА), у Новом Саду, Кисачу, Степановићеву, Змајеву, Врбасу, Ловћенцу, Малом Иђошу, Бачкој Тополи, Жеднику, Наумовићеву и Суботици, у катастарским општинама наведеним на насловној страни техничке документације и на катастарским парцелама према списку приложеном у Главној свесци /

Belgrade - Subotica - State border (Kelebija) railway line, SECTION NOVI SAD - SUBOTICA STATE BORDER (KELEBIJA), at Novi Sad, Kisač, Stepanovićevo, Zmajevo, Vrbas, Lovćenac, Mali Idjoš, Bačka Topola, Žednik, Naumovićevo and Subotica, in cadastral municipalities listed on the cover page of this Design, on cadastral plots listed in General Volume

Врста техничке документације / Technical documentation type:
ПИО/ABD Пројекат изведеног објекта / As-built Design

Ознака и назив дела Пројекта / Designation and name of the part of design:
5/1.9 Осигурање железничке станице Степановићево / Signalling/interlocking systems in Stepanovicevo railway station

Назив цртежа / Drawing name:
Табела зависности / Table of dependencies

Одговорни пројектант / Responsible designer:
Ђорђе Максимовић, дипл.инж.ел.
Број лиценце / License number: 353 P422 17

Сарадници / Associates:
Владимир Бошковић, инж.маш.
Марко Ралић, дипл.ел.инж.

Број Пројекта / Design number:	Датум / Date:	Размера / Scale:	Број цртежа / Drawing number:
TC.700.255-5/1.9	Септембар / September 2024.	-	TS.700.255-5/1.9-C02

1	2		3	4			5				6	7	8	9	10		11	12	13	14	15		16	17	18		19	20	21	22	23	24		25
												УСЛОВИ ЗА ПОСТАВЉАЊЕ И ОДРЖАВАЊЕ ПУТА ВОЖЊЕ															УСЛОВИ ЗА РАЗРЕШЕЊЕ ПУТА ВОЖЊЕ							
Р. бр. вожње	ГЛАВНЕ	СМЕР ВОЖЊЕ	ОЗНАКА ВОЖЊЕ	КОМАНДЕ ЗА ПУТЕВЕ ВОЖЊЕ СА ЕЛЕКТРОНСКЕ ПОСТАВНИЦЕ (тастатура или миш)			ПОЈАМ НА СИГНАЛУ	ГРАНИЧНИ КОЛОС. И МАНЕВАРСКИ СИГНАЛИ У ПУТУ ВОЖЊЕ	ПОКАЗИВАЧ ПРАВЦА	ПОКАЗИВАЧ БРЗИНЕ	ДОПУШТЕНА БРЗИНА (km/h)	ДОДАТНИ УСЛОВИ	СКРЕТНИЦЕ У ПУТУ ВОЖЊЕ	СКРЕТНИЦЕ У ПУТУ ПРЕТРЧАВАЊА	СКРЕТНИЦЕ У БОЧНОЈ ЗАШТИТИ		ЗАВИСНОСТ СА ПП	ОДСЕК ЗА ОБАРАЊЕ СИГНАЛА	ОДСЕЦИ У ПУТУ ВОЖЊЕ	ОДСЕЦИ У ПУТУ ПРЕТРЧАВ.	ОДСЕЦИ У БОЧНОЈ ЗАШТИТИ		АПБ ИЛИ МЕЂУСТАНИЧ. ОДСЕК	СМЕР ПРИВОЛЕ	СИГНАЛИ ЧИЈИ СЕ ПОЈАМ МОРА КОНТРОЛИСАТИ		ПРИНУДНО РАЗРЕШЕЊЕ			ВОЗНО РАЗРЕШЕЊЕ - ОДСЕК КОЈИ РАЗРЕШАВА				РАЗРЕШЕЊЕ ЗАВИСНОСТИ СА ПП
				старт	циљ	РИЗИЧНА ФУНКЦИЈА									пута вожње	пута претрч.					пута вожње	пута претрч.			ДА БУДЕ "СТОЈ"	ДА НЕ БУДЕ ТАМАН	СИГНАЛ МОРА БИТИ НА СТОЈ	БЕЗ ВРЕМ. КАШЊЕЊА	ВРЕМЕ КАШЊЕЊА	У ПУТУ ВОЖЊЕ	У ПУТУ ПРЕТРЧАВАЊА	У БОЧНОЈ ЗАШТИТИ пута вожње	У БОЧНОЈ ЗАШТИТИ пута претрч.	

* КОЛОНА 4: Додатна опција (подмени) старта пута вожње из разлога разликовања пута вожње.

** КОЛОНА 4: Додатна опција подменија циља пута вожње из разлога разликовања пута претрчавања.

* COLUMN 4: Additional option (in submenu) of start of the route for the reason of making difference between similar routes.

** COLUMN 4: Additional option (in submenu) of end of the route for the reason of making difference between overlaps.

☐ КОЛОНА 13, КОЛОНА 18: уоквирени су елементи које није могуће трајно контролисати али их је потребно проверити у тренутку постављања пута вожње.

☐ COLUMNS 13,18: elements that can't be permanently controlled, but should be checked before setting the route

☐ This symbol means the elements that can not be permanently controlled, but should be checked before setting the route or give the proceed aspect

1	2		3	4			5				6	7	8	9	10		11	12	13	14	15		16	17	18		19	20	21	22	23	24		25
												CONDITIONS FOR SETTING AND LOCKING OF THE TRAFFIC ROUTE															CONDITIONS FOR ROUTE RELEASE, OR PART OF THE ROUTE							
Nr. of route		ROUTE DIRECTION	ROUTE LABEL	TRAIN ROUTE COMMANDS FROM HMI			SIGNAL ASPECT	TRACK LIMIT SIGN. AND SHUNTING SIGNALS IN TRAIN ROUTE	ROUTE INDICATOR	SPEED INDICATOR	ALLOWED SPEED (km/h)	ADDITIONAL CONDITIONS	POINTS AND DERAILERS IN THE ROUTE	POINTS AND DERAILERS IN THE OVERLAP	POINTS AND DERAILERS IN FLANK PROTECTION		LEVEL CROSS. DEPENDENCY	SECTIONS FOR SIGNAL RELEASE	SECTIONS IN THE ROUTE	SECTIONS IN THE OVERLAP	SECTIONS IN THE FLANK PROTECTION		AB OR INTERSTATION SECTION	CONSENT DIRECTION	SIGNALS TO BE CONTROLLED		FORCED RELEASE			RELEASE BY TRAIN - CORRESPONDING SECTIONS				RELEASE OF LEV.CROSS. DEPENDENCY
				START	END	RISKY FUNCTION									OF ROUTE	OF OVERLAP					OF ROUTE	OF OVERLAP			ON "STOP"	NOT TO BE DARK	SIGNAL MUST BE ON STOP	WITHOUT DELAY WHEN SECTION IS FREE	DELAY TIME WHEN SECTION IS OCCUPIED	IN THE ROUTE	IN THE OVERLAP	IN THE FLANK PROTECTION OF ROUTE	IN THE FLANK PROTECTION OF OVERLAP	
20	SUBOTICA (HOME ROUTES)	3. track	J1-3	Ju91	Io3		Ju91 ◉ if Io3 ● Ju91 ○ if Io3 ◉ or ○ Ju91 ¤ if Io3 ⊛/◉ or ⊛/○			-	max.		S8+; S9+	S4+	S10+	S5+		OuJ1	OK3; OS8; OS9; OuJ1	OS4	-	-			Iu94; Jo4; Jo3; Ju91	Iu92	Ju91	if APP-J1 clear	240s (APP-J1 occupied) 90s (if train entered route)	OS8	OS8 + 90"	OS8	OS8 + 90"	
21		4. track	J1-4.1	Ju91	Io4 (OS5)		Ju91 ⊛/◉ if Io4 ●			8	80		S8-; S9+	S5+	S10+	S4+		OuJ1	OK4; OS8; OS9; OuJ1	OS5	-	-			Jo4; Jo3; Ju91	-	Ju91	if APP-J1 clear	240s (APP-J1 occupied) 90s (if train entered route)	OS8	OS8 + 90"	OS8	OS8 + 90"	
22		4. track	J1-4.2	Ju91	Io4 (OS4)		Ju91 ⊛/◉ if Io4 ● Ju91 ⊛/¤ if Io4 ⊛/◉ or ⊛/○			8	80		S8-; S9+	S4-; S5-	S10+	-		OuJ1	OK4; OS8; OS9; OuJ1	OS4; OS5	-	-			Iu94; Io3; Jo4; Jo3; Ju91	Iu92	Ju91	if APP-J1 clear	240s (APP-J1 occupied) 90s (if train entered route)	OS8	OS8 + 90"	OS8	OS8 + 90"	
23		1. track	J3-1	Ju93	Io1		Ju93 ⊛/◉ if Io1 ● Ju93 ⊛/¤ if Io1 ⊛/◉ or ⊛/○			8	80		S6-; S7-; S10+	S3-	S9+	-		OuJ3	OK1; OS6; OS7; OS10; OuJ3	OS3	-	-			Io2; Jo2; Jo1; Ju93	Iu92	Ju93	if APP-J3 clear	240s (APP-J3 occupied) 90s (if train entered route)	OS6	OS6 + 90"	OS6	OS6 + 90"	
24		2. track	J3-2	Ju93	Io2		Ju93 ◉ if Io2 ● Ju93 ○ if Io2 ◉ or ○			-	max.		S7+; S10+	S3+	S6+; S9+	-		OuJ3	OK2; OS7; OS10; OuJ3	OS3	-	-			Io1; Jo2; Ju93	Iu92	Ju93	if APP-J3 clear	240s (APP-J3 occupied) 90s (if train entered route)	OS7	OS7 + 90"	OS7	OS7 + 90"	
25		3. track	J3-3	Ju93	Io3		Ju93 ⊛/◉ if Io3 ● Ju93 ⊛/○ if Io3 ◉ or ○ Ju93 ⊛/¤ if Io3 ⊛/◉ or ⊛/○			8	80		S8+, S9-, S10-	S4+	S6+	S5+		OuJ3	OK3; OS8; OS9; OS10; OuJ3	OS4	OS7; OuJ1	-			Iu94; Jo4; Jo3; Jo2; Ju91; Ju93	Iu92	Ju93	if APP-J3 clear	240s (APP-J3 occupied) 90s (if train entered route)	OS8	OS8 + 90"	OS8	OS8 + 90"	
26		4. track	J3-4.1	Ju93	Io4 (OS5)		Ju93 ⊛/◉ if Io4 ●			8	80		S8-; S9-; S10-	S5+	S6+	S4+		OuJ3	OK4; OS8; OS9; OS10; OuJ3	OS5	OS7; OuJ1	-			Jo4; Jo3; Jo2; Ju91; Ju93	-	Ju93	if APP-J3 clear	240s (APP-J3 occupied) 90s (if train entered route)	OS8	OS8 + 90"	OS8	OS8 + 90"	
27		4. track	J3-4.2	Ju93	Io4 (OS4)		Ju93 ⊛/◉ if Io4 ● Ju93 ⊛/¤ if Io4 ⊛/◉ or ⊛/○			8	80		S8-; S9-; S10-	S4-; S5-	S6+	-		OuJ3	OK4; OS8; OS9; OS10; OuJ3	OS4; OS5	OS7; OuJ1	-			Iu94; Io3; Jo4; Jo3; Jo2; Ju91; Ju93	Iu92	Ju93	if APP-J3 clear	240s (APP-J3 occupied) 90s (if train entered route)	OS8	OS8 + 90"	OS8	OS8 + 90"	
28	SUBOTICA (EXIT ROUTES)	from 3. track	3-J1	Jo3	left (SUB)		Jo3 ○ if J22 ◉ or ○ or ¤ Jo3 ◉ if J22 ●			-	max.		S8+; S9+	-	S10+	-		OS9	OS8; OS9; OuJ1	-	-	-	OpJ1L	to SUBOTICA ▶	Jo4; Jo3; Ju91	-	Jo3	OK3	60" [OK3]	OuJ1	-	OuJ1	-	
29		from 4. track	4-J1	Jo4	left (SUB)		Jo4 ⊛/○ if J22 ◉ or ○ or ¤ Jo4 ⊛/◉ if J22 ●			8	80		S8-; S9+	-	S10+	-		OS9	OS8; OS9; OuJ1	-	-	-	OpJ1L	to SUBOTICA ▶	Jo4; Jo3; Ju91	-	Jo4	OK4	60" [OK4]	OuJ1	-	OuJ1	-	
30		from 1. track	1-J3	Jo1	right (SUB)		Jo1 ⊛/○ if J12 ◉ or ○ or ¤ Jo1 ⊛/◉ if J12 ●			8	80		S6-; S7-; S10+	-	S9+	-		OS7	OS6; OS7; OS10; OuJ3	-	-	-	OpJ1D	to SUBOTICA ▶	Jo2; Jo1; Ju93	-	Jo1	OK1	60" [OK1]	OuJ3	-	OuJ3	-	
31		from 2. track	2-J3	Jo2	right (SUB)		Jo2 ○ if J12 ◉ or ○ or ¤ Jo2 ◉ if J12 ●			-	max.		S7+; S10+	-	S6+; S9+	-		OS10	OS7; OS10; OuJ3	-	-	-	OpJ1D	to SUBOTICA ▶	Jo2; Ju93	-	Jo2	OK2	60" [OK2]	OuJ3	-	OuJ3	-	
32		from 3. track	3-J3	Jo3	right (SUB)		Jo3 ⊛/○ if J12 ◉ or ○ or ¤ Jo3 ⊛/◉ if J12 ●			8	80		S8+; S9-; S10-	-	S6+	-		OS9	OS8; OS9; OS10; OuJ3	-	OS7; OuJ1	-	OpJ1D	to SUBOTICA ▶	Jo4; Jo3; Jo2; Ju91; Ju93	-	Jo3	OK3	60" [OK3]	OuJ3	-	OuJ3	-	
33		from 4. track	4-J3	Jo4	right (SUB)		Jo4 ⊛/○ if J12 ◉ or ○ or ¤ Jo4 ⊛/◉ if J12 ●			8	80		S8-; S9-; S10-	-	S6+	-		OS9	OS8; OS9; OS10; OuJ3	-	OS7; OuJ1	-	OpJ1D	to SUBOTICA ▶	Jo4; Jo3; Jo2; Ju91; Ju93	-	Jo4	OK4	60" [OK4]	OuJ3	-	OuJ3	-	
34	SUBOTICA (HOME ROUTES) - CALLING-ON SIGNAL	3. track	PJ1-3	Ju91	Io3		Ju91 ● When the train sequential occupied: ⊛ OpJ2L; OpJ1L			-	10		S8+; S9+	-	S10+	-		OuJ1	-	-	-	-			Jo4; Jo3; Ju91	Iu92; Iu94	Ju91	If call-on was set directly	180" if call-on is tranfered from train route	OS8	-	OS8	-	
35		4. track	PJ1-4	Ju91	Io4		Ju91 ● When the train sequential occupied: ⊛ OpJ2L; OpJ1L			-	10		S8-; S9+	-	S10+	-		OuJ1	-	-	-	-			Jo4; Jo3; Ju91	Iu92; Iu94	Ju91	If call-on was set directly	180" if call-on is tranfered from train route	OS8	-	OS8	-	
36		1. track	PJ3-1	Ju93	Io1		Ju93 ● When the train sequential occupied: ⊛ OpJ2D; OpJ1D			-	10		S6-; S7-; S10+	-	S9+	-		OuJ3	-	-	-	-			Jo2; Jo1; Ju93	Iu92;	Ju93	If call-on was set directly	180" if call-on is tranfered from train route	OS6	-	OS6	-	
37		2. track	PJ3-2	Ju93	Io2		Ju93 ● When the train sequential occupied: ⊛ OpJ2D; OpJ1D			-	10		S7+; S10+	-	S6+; S9+	-		OuJ3	-	-	-	-			Jo2; Ju93	Iu92;	Ju93	If call-on was set directly	180" if call-on is tranfered from train route	OS7	-	OS7	-	
38		3. track	PJ3-3	Ju93	Io3		Ju93 ● When the train sequential occupied: ⊛ OpJ2D; OpJ1D			-	10		S8+, S9-, S10-	-	S6+	-		OuJ3	-	-	OS7; OuJ1	-			Jo4; Jo3; Jo2; Ju91; Ju93	Iu92; Iu94	Ju93	If call-on was set directly	180" if call-on is tranfered from train route	OS8	-	OS8	-	
39		4. track	PJ3-4	Ju93	Io4		Ju93 ● When the train sequential occupied: ⊛ OpJ2D; OpJ1D			-	10		S8-; S9-; S10-	-	S6+	-		OuJ3	-	-	OS7; OuJ1	-			Jo4; Jo3; Jo2; Ju91; Ju93	Iu92; Iu94	Ju93	If call-on was set directly	180" if call-on is tranfered from train route	OS8	-	OS8	-	

ИНЖЕЊЕРСКА КОМОРА СРБИЈЕ
Ђорђе Љ. Максимовић
дипл. инж. ел.
353 P422 17
ОДГОВОРНИ ПРОЈЕКТАНТ

Лист: 04 од 04
Sheet: 04 of 04

Пројектант / Designer:
Институт Михајло Пупин доо
Волгина 15, 11000 Београд
www.pupin.rs

Инвеститор / Investor:
Инфраструктура железнице Србије а.д.
Немањина 6, 11000 Београд
www.infrazs.rs

Извођач / Contractor: Конзорцијум / Joint Venture:
China Railway International Co., Ltd.
Serbia Ogranak Beograd
Rajka Mitića 8, 11000 Beograd
China Communication Construction Co.Ltd.
Serbia Ogranak Beograd-Savski Venac
Paje Adamova 2, 11000 Beograd

Подизвођач / Subcontractor:
CRSC International Co., LTD.
Ogranak Beograd,
Omladinskih brigada 21, 11070 Novi Beograd

Објекат / Project:
Пруга Београд - Суботица - државна граница (Келебија), ДЕОНИЦА ПРУГЕ НОВИ САД - СУБОТИЦА - ДРЖАВНА ГРАНИЦА (КЕЛЕБИЈА), у Новом Саду, Кисачу, Степановићеву, Змајеву, Врбасу, Ловћенцу, Малом Иђошу, Бачкој Тополи, Жеднику, Наумовићеву и Суботици, у катастарским општинама наведеним на насловној страни техничке документације и на катастарским парцелама према списку приложеном у Главној свесци /

Belgrade - Subotica - State border (Kelebija) railway line, SECTION NOVI SAD - SUBOTICA STATE BORDER (KELEBIJA), at Novi Sad, Kisač, Stepanovićevo, Zmajevo, Vrbas, Lovćenac, Mali Idjoš, Bačka Topola, Ždnik, Naumovićevo and Subotica, in cadastral municipalities listed on the cover page of this Design, on cadastral plots listed in General Volume

Врста техничке документације / Technical documentation type:
ПИО/ABD Пројекат изведеног објекта / As-built Design

Ознака и назив дела Пројекта / Designation and name of the part of design:
5/1.9 Осигурање железничке станице Степановићево / Signalling/interlocking systems in Stepanovicevo railway station

Назив цртежа / Drawing name:
Табела зависности /
Table of dependencies

Одговорни пројектант / Responsible designer:
Ђорђе Максимовић, дипл.инж.ел.
Број лиценце / License number: 353 P422 17

Сарадници / Associates:
Владимир Бошковић, инж.маш.
Марко Ралић, дипл.ел.инж.

Број Пројекта / Design number: TC.700.255-5/1.9
Датум / Date: Септембар / September 2024.
Размера / Scale: -
Број цртежа / Drawing number: TS.700.255-5/1.9-C02

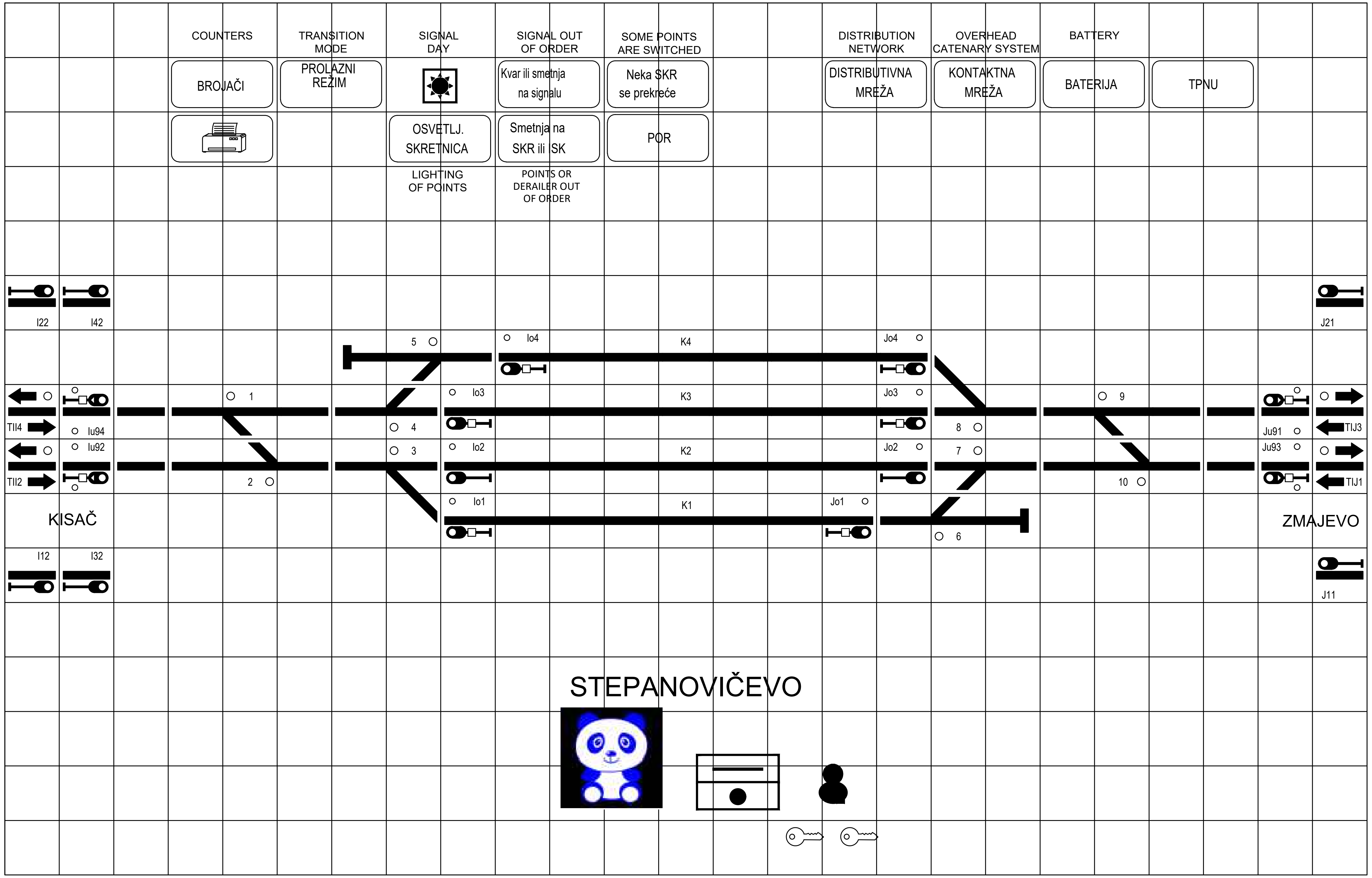

Лист: 01 од 01
Sheet: 01 of 01

Пројектант / Designer:
Институт Михајло Пупин доо
Волгина 15, 11000 Београд
www.pupin.rs

Инвеститор / Investor:
Инфраструктура железнице Србије а.д.
Немањина 6, 11000 Београд
www.infrazs.rs

Извођач / Contractor: Конзорцијум / Joint Venture:
China Railway International Co., Ltd.
Serbia Ogranak Beograd
Rajka Mitića 8, 11000 Beograd
China Communication Construction Co.Ltd.
Serbia Ogranak Beograd-Savski Venac
Paje Adamova 2, 11000 Beograd

Подизвођач / Subcontractor:
CRSC International Co., LTD.
Ogranak Beograd,
Omladinskih brigada 21, 11070 Novi Beograd

Објекат / Project:
Пруга Београд - Суботица - државна граница (Келебија), ДЕОНИЦА ПРУГЕ НОВИ САД - СУБОТИЦА - ДРЖАВНА ГРАНИЦА (КЕЛЕБИЈА), у Новом Саду, Кисачу, Степановићеву, Змајеву, Врбасу, Ловћенцу, Малом Иђошу, Бачкој Тополи, Жеднику, Наумовићеву и Суботици, у катастарским општинама наведеним на насловној страни техничке документације и на катастарским парцелама према списку приложеном у Главној свесци /

Belgrade - Subotica - State border (Kelebija) railway line, SECTION NOVI SAD - SUBOTICA STATE BORDER (KELEBIJA), at Novi Sad, Kisač, Stepanovićevo, Zmajevo, Vrbas, Lovćenac, Mali Idjoš, Bačka Topola, Žednik, Naumovićevo and Subotica, in cadastral municipalities listed on the cover page of this Design, on cadastral plots listed in General Volume

Врста техничке документације / Technical documentation type:
ПИО/ABD Пројекат изведеног објекта / As-built Design

Ознака и назив дела Пројекта / Designation and name of the part of design:
5/1.9 Осигурање железничке станице Степановићево /
Signalling/interlocking systems in Stepanovicevo railway station

Назив цртежа / Drawing name:
Изглед станичне поставнице у ММИ технологији /
View of station control post in MMI technology

Одговорни пројектант / Responsible designer:
Ђорђе Максимовић, дипл.инж.ел.
Број лиценце / License number: 353 P422 17

Сарадници / Associates:
Владимир Бошковић, инж.маш.
Марко Ралић, дипл.ел.инж.

Број Пројекта / Design number:	Датум / Date:	Размера / Scale:	Број цртежа / Drawing number:
TC.700.255-5/1.9	Септембар / September 2024.	-	TS.700.255-5/1.9-C03

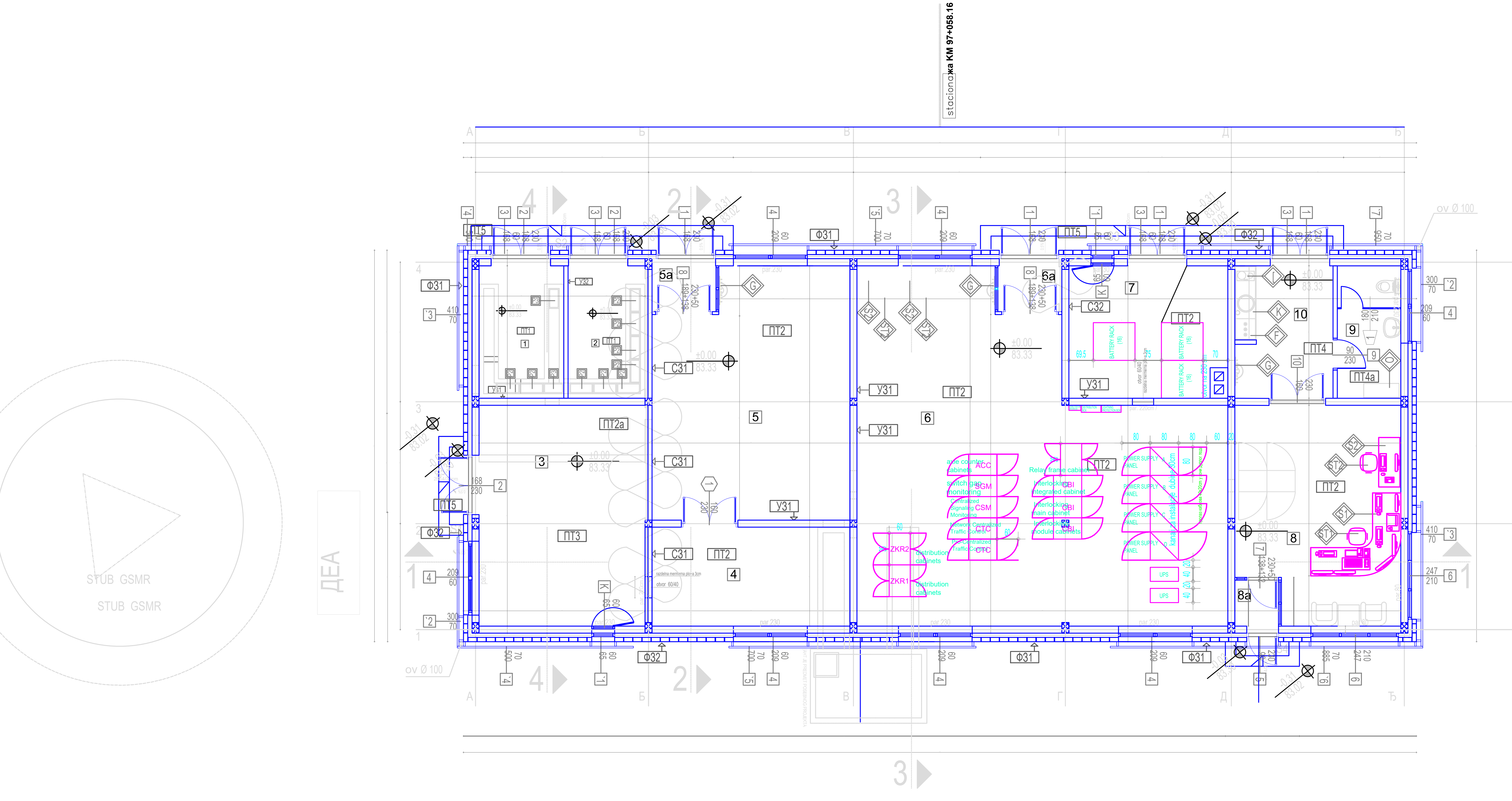

PODOVI NA TLU / FLOORS ON THE GROUND

ПТ1 високонапон. просторија, трафо

-цементна кошуљица	/ cement screed	5 cm
-стиродур	/ styrodur	5 cm
-АБ плоча	/ RC slab	15 cm
-неармирани бетон	/ plain concrete	5 cm
-хидроизолација	/ waterproofing	1 cm
-неармирани бетон	/ plain concrete	10 cm

ПТ2 дупли под

/ vinyl flooring - antistatic

-винил плоче - антистатик		0.2 cm
-растер плоче		4 cm
-ваздух	/ air	45 cm
-цементна кошуљица	/ cement screed	4 cm
-стиродур	/ styrodur	5 cm
-АБ плоча	/ RC slab	15 cm
-неармирани бетон	/ plain concrete	5 cm
-хидроизолација	/ waterproofing	1 cm
-неармирани бетон	/ plain concrete	10 cm

ПТ3 акубатерије

/ vinyl flooring - antistatic

-винил плоче - антистатик		0.2 cm
-прајмер + лепак	/ primer + glue	0.2 cm
-цементна кошуљица	/ cement screed	5.6 cm
-стиродур	/ styrodur	5 cm
-АБ плоча	/ RC slab	15 cm
-неармирани бетон	/ plain concrete	5 cm
-хидроизолација	/ waterproofing	1 cm
-неармирани бетон	/ plain concrete	10 cm

ПТ4 отправник

-керамичке плочице	/ ceramic tiles	0.8 cm
-лепак	/ glue	0.2 cm
-цементна кошуљица	/ cement screed	5 cm
-стиродур	/ styrodur	5 cm
-АБ плоча	/ RC slab	15 cm
-неармирани бетон	/ plain concrete	5 cm
-хидроизолација	/ waterproofing	1 cm
-неармирани бетон	/ plain concrete	10 cm

ПТ4а отправник

-керамичке плочице	/ ceramic tiles	0.8 cm
-хидроизолациони лепак	/ waterproof glue	0.2 cm
-цементна кошуљица	/ cement screed	5 cm
-стиродур	/ styrodur	5 cm
-АБ плоча	/ RC slab	15 cm
-неармирани бетон	/ plain concrete	5 cm
-хидроизолација	/ waterproofing	1 cm
-неармирани бетон	/ plain concrete	10 cm

ПТ5 степеништа

-ливени терацо	/ cast terrazzo	5 cm
-АБ плоча	/ RC slab	15 cm
-неармирани бетон	/ plain concrete	5 cm

FASADNI ZIDOVI / FAÇADE WALLS

Ф31

/ facade silicate brick

-фасадна силикатна опека		12 cm
-камена вуна	/ rock wool	10 cm
-гитер блок	/ hollow clay block	19 cm
-малтер	/ mortar	2 cm

Ф32

/ facade silicate brick

-фасадна силикатна опека		12 cm
-камена вуна	/ rock wool	10 cm
-армирани бетон	/ reinforced concrete	20 cm
-малтер	/ mortar	2 cm

Ф33 акубатерије

/ facade silicate brick

-фасадна силикатна опека		12 cm
-камена вуна	/ rock wool	10 cm
-гитер блок	/ hollow clay block	19 cm
-киселоотпорне керамичке плоч. / acid resistant tiles		0.7 cm

ЗИДОВИ КА НЕГРЕЈАНОМ ПРОСТОРУ / WALLS TOWARDS UNHEATED SPACE

С31

-малтер	/ mortar	2 cm
-опека	/ brick	12 cm
-камена вуна	/ rock wool	8 cm
-рабиц малтер	/ mortar	3 cm

С32

-малтер	/ mortar	2 cm
-гитер блок	/ hollow clay block	19 cm
-камена вуна	/ rock wool	8 cm
-рабиц малтер	/ mortar	3 cm

УНУТРАШЊИ ЗИДОВИ / INTERNAL WALL

У31

-малтер	/ mortar	2 cm
-гитер блок	/ hollow clay block	19 cm
-малтер	/ mortar	2 cm

У32

-малтер	/ mortar	2 cm
-опека	/ brick	12 cm
-малтер	/ mortar	2 cm

У33 акубатерије

-малтер	/ mortar	2 cm
-гитер блок	/ hollow clay block	19 cm
-киселоотпорне керамичке плич. / acid resistant tiles		0.7 cm

KROV / ROOF

К

/ plasticized galvanized steel sheet

-челични пластиф. раван лим		0.70 cm
-тер хартија	/ tar paper	
-даска	/ plank	2.4 cm
-рог	/ rafter	10/14 cm

TAVANICE / CEILINGS

Т

/ vapour permeable, watertight foil

-паропропусна водонепропусна фолија		
-камена вуна	/ rock wool	12 cm
-АБ плоча	/ RC slab	16 cm
-малтер	/ mortar	2 cm

Otvorene povr{ine Open areas

RED. BR.	NAMENA PROSTORIJE / PURPOSE OF ROOM	P (m²)	O (m)	OBRADA TREATMENT: POD FLOOR	ZID WALL	PLAFON CEILING
S1	Ulazni stepenik / Entrance staircase	1.96	/	liveni teraco / cast terrazzo	/	/
S2	Ulazni stepenik / Entrance staircase	5.19	/	liveni teraco / cast terrazzo	/	/
S3	Ulazni stepenik / Entrance staircase	7.20	/	liveni teraco / cast terrazzo	/	/
S4	Ulazni stepenik / Entrance staircase	1.47	/	liveni teraco / cast terrazzo	/	/
	UKUPNO / TOTAL	15.82				

Prizemqe Ground floor

RED. BR.	NAMENA PROSTORIJE / PURPOSE OF ROOM	P (m²)	O (m)	OBRADA TREATMENT: POD FLOOR	ZID WALL	PLAFON CEILING
1	Visokonaponska prostorija / High voltage room	9.00	12.30	cem. ko{uqica / cement screed	дисперзија / dispersion	дисперзија / dispersion
2	Trafo / Transformer	8.18	11.86	cem. ko{uqica / cement screed	дисперзија / dispersion	дисперзија / dispersion
3	Elektroenerget. instalacije / Electrical installation	6.57	21.90	антистатик под на дистанцерима / anti-static flooring	акрилна боја / acrilyc paint	дисперзија / dispersion
	Akubaterije / Accu batteries	22.80		антистатик винил под / anti-static flooring	акрилна боја / acrilyc paint	дисперзија / dispersion
4	TK prostorija / Telecommunication room	15.68	16.80	антистатик под на дистанцерима / anti-static flooring	акрилна боја / acrilyc paint	дисперзија / dispersion
5	TK prostorija / Telecommunication room	37.71	25.60	антистатик под на дистанцерима / anti-static flooring	акрилна боја / acrilyc paint	дисперзија / dispersion
5a	Vetrobran / Windshield area	2.35	6.21	антистатик под на дистанцерима / anti-static flooring	/	/
6	SS napojno / Signalling - power supply	85.91	41.60	антистатик под на дистанцерима / anti-static flooring	акрилна боја / acrilyc paint	дисперзија / dispersion
6a	Vetrobran / Windshield area	2.25	6.06	антистатик под на дистанцерима / anti-static flooring	/	/
7	SS - akubaterije / Signalling - accu batteries	16.44	16.50	антистатик винил под / anti-static flooring	акрилна боја / acrilyc paint	дисперзија / dispersion
8	Otpravnik vozova / Train dispatcher	27.56	21.90	антистатик под на дистанцерима / anti-static flooring	акрилна боја / acrilyc paint	дисперзија / dispersion
8a	Vetrobran / Windshield area	1.61	5.07	антистатик под на дистанцерима / anti-static flooring	акрилна боја / acrilyc paint	дисперзија / dispersion
9	Toalet / Toilet	6.75	11.10	keram. plo~ice / ceramic tiles	keram. plo~ice / ceramic tiles	дисперзија / dispersion
10	Otpravnik vozova - pretprostor / Train dispatcher - anteroom	10.35	14.27	keram. plo~ice / ceramic tiles	дисперзија / dispersion	дисперзија / dispersion
	UKUPNO нето површина / Ground floor net area	253.16			(-3%)	245.56
	Бруто површина / Ground floor gross area	298.94				

LEGENDA / LEGEND OF MATERIALS

- puna opeka 12cm /brick d=12cm
- giter blok 19cm /hollow clay block d=19cm
- termoizolacija /thermal insulation
- hidroizolacija /waterproofing
- armirani beton /reinforced concrete
- vodonepropusni beton /waterproof concrete
- nearmirani beton /plain concrete
- iskop - nasip /ground
- postoje}i teren /existing ground

ЛЕГЕНДА ОПРЕМЕ / EQUIPMENT LEGEND

ZKR	завршни кабловски рам	distribution cabinets
ACC	орман бројача осовина	axle counter cabinets
RF	релејни рам	relay frame cabinets
SGM	надзор уклапања скретница	switch gap monitoring
CSM	централни надзор СС уређаја	Centralized Signaling Monitoring
CTC	телекоманда саобраћаја	Centralized Traffic Control
CBI	ормани електронске поставнице	interlocking cabinets
NEC	орман мрежне опреме	Network equipment cabinet
UPS	орман статичких претварача	static converter cabinets
POWER SUPPLY PANEL	панел напојног уређаја	
BATTERY RACK	батеријски орман	

ИНЖЕЊЕРСКА КОМОРА СРБИЈЕ
Ђорђе Љ. Максимовић
дипл. инж. ел.
353 P422 17
ОДГОВОРНИ ПРОЈЕКТАНТ

Лист: 01 од 01
Sheet: 01 of 01

Пројектант / Designer:
Институт Михајло Пупин доо
Волгина 15, 11000 Београд
www.pupin.rs

Инвеститор / Investor:
Инфраструктура железнице Србије а.д.
Немањина 6, 11000 Београд
www.infrazs.rs

Извођач / Contractor: Конзорцијум / Joint Venture:
China Railway International Co., Ltd.
Serbia Ogranak Beograd
Rajka Mitića 8, 11000 Beograd
China Communication Construction Co.Ltd.
Serbia Ogranak Beograd-Savski Venac
Paje Adamova 2, 11000 Beograd

Подизвођач / Subcontractor:
CRSC International Co., LTD.
Ogranak Beograd,
Omladinskih brigada 21, 11070 Novi Beograd

Објекат / Project:
Пруга Београд - Суботица - државна граница (Келебија), ДЕОНИЦА ПРУГЕ НОВИ САД - СУБОТИЦА - ДРЖАВНА ГРАНИЦА (КЕЛЕБИЈА), у Новом Саду, Кисачу, Степановићеву, Змајеву, Врбасу, Ловћенцу, Малом Иђошу, Бачкој Тополи, Жеднику, Наумовићеву и Суботици, у катастарским општинама наведеним на насловној страни техничке документације и на катастарским парцелама према списку приложеном у Главној свесци /

Belgrade - Subotica - State border (Kelebija) railway line, SECTION NOVI SAD - SUBOTICA STATE BORDER (KELEBIJA), at Novi Sad, Kisač, Stepanovićevo, Zmajevo, Vrbas, Lovćenac, Mali Idjoš, Bačka Topola, Žednik, Naumovićevo and Subotica, in cadastral municipalities listed on the cover page of this Design, on cadastral plots listed in General Volume

Врста техничке документације / Technical documentation type:
ПИО/ABD Пројекат изведеног објекта / As-built Design

Ознака и назив дела Пројекта / Designation and name of the part of design:
5/1.9 Осигурање железничке станице Степановићево / Signalling/interlocking systems in Stepanovicevo railway station

Назив цртежа / Drawing name:
Диспозиција унутрашњих уређаја у просторији електронске поставнице /
Layout of indoor units of Signalling and Interlocking devices

Одговорни пројектант / Responsible designer:
Ђорђе Максимовић, дипл.инж.ел.
Број лиценце / License number: 353 P422 17

Сарадници / Associates:
Владимир Бошковић, инж.маш.
Марко Ралић, дипл.ел.инж.

Број Пројекта / Design number:	Датум / Date:	Размера / Scale:	Број цртежа / Drawing number:
TC.700.255-5/1.9	Септембар / September 2024.	-	TS.700.255-5/1.9-C04

(1) Kartice interfejsa prema signalima	Broj kartica i raspored zavise od izabranog isporučioca
(2) Kart.int. prema manevarskim sig. i GK	Broj kartica i raspored zavise od izabranog isporučioca
(3) Kartice interfejsa prema skretnicama	Broj kartica i raspored zavise od izabranog isporučioca
(4) Kartice univerzalnog I/O interfejsa	Broj kartica i raspored zavise od izabranog isporučioca
(5) Kartice interf. prema senzorima točka	Broj kartica i raspored zavise od izabranog isporučioca
(6) Signali	
(7) Manevarski i granični kolosečni signali	
(8) Skretnice	
(9) Odseci	
(10a) Interfejs sa sistemom ETCS, nivo 2. (10b)	
(10c) -	
(11) Kart.int. za video nadzor u skr.sprav.	Broj kartica i raspored zavise od izabranog isporučioca
(12) Video nadzor podešenosti kontrolnih lenjira u skretničkoj postavnoj spravi	

(1) Interface cards to signals	Number and arrangement of cards depend on the chosen supplier
(2) Interface cards to shunting signals and track limit signals	Number and arrangement of cards depend on the chosen supplier
(3) Interface cards to points	Number and arrangement of cards depend on the chosen supplier
(4) Cards of universal I/O interface	Number and arrangement of cards depend on the chosen supplier
(5) Interface cards to wheel sensors	Number and arrangement of cards depend on the chosen supplier
(6) Signals	
(7) Shunting and track limit signals	
(8) Point machine	
(9) Sections	
(10a) Interface to ETCS system, Level 2 . (10b)	
(10c) -	
(11) Interface to point machine (video)	Number and arrangement of cards depend on the chosen supplier
(12) Video surveillance of control ruler settings in points machine	

DESIGNATION LEGEND FOR DATA TRANSMISSION NETWORKS
LEGENDA OZNAČAVANJA MREŽA ZA PRENOS PODATAKA:

- ESSU LAN 1 CBI LAN 1
- ESSU LAN 2 CBI LAN 2
- TK LAN 1 CTC LAN 1
- TK LAN 2 CTC LAN 2
- CSM LAN 1
- LAN sistema za grejanje skretnica Points heating LAN

NAPOMENA:

1) Način upravljanja spoljnim signalnim uređajima prikazan na ovoj slici može biti prilagođen nakon izbora isporučioca opreme što je potrebno da Investitor odobri.

2) Za detalje u pogledu rasporeda kanala za telekomandu saobraćaja, CSM i grejanje skretnica, pogledati TT deo projekta koji obrađuje zajednički transportni sistem.

REMARK:

1) The outdoor signal device control mode shown in this figure may be adjusted after the equipment supplier is choosen, it will be subject to approval by Investor.

2) For details regarding distribution of channels for CTC, CSM and points heating, please consult telecommunication part of the Design that deals with mutual communication transport system.

Лист: 01 од 01
Sheet: 01 of 01

Пројектант / Designer:
Институт Михајло Пупин доо
Волгина 15, 11000 Београд
www.pupin.rs

Извођач / Contractor: Конзорцијум / Joint Venture:
China Railway International Co., Ltd.
Serbia Ogranak Beograd
Rajka Mitića 8, 11000 Beograd
China Communication Construction Co.Ltd.
Serbia Ogranak Beograd-Savski Venac
Paje Adamova 2, 11000 Beograd

Инвеститор / Investor:
Инфраструктура железнице Србије а.д.
Немањина 6, 11000 Београд
www.infrazs.rs

Подизвођач / Subcontractor:
CRSC International Co., LTD.
Ogranak Beograd,
Omladinskih brigada 21, 11070 Novi Beograd

Објекат / Project:
Пруга Београд - Суботица - државна граница (Келебија), ДЕОНИЦА ПРУГЕ НОВИ САД - СУБОТИЦА - ДРЖАВНА ГРАНИЦА (КЕЛЕБИЈА), у Новом Саду, Кисачу, Степановићеву, Змајеву, Врбасу, Ловћенцу, Малом Иђошу, Бачкој Тополи, Жеднику, Наумовићеву и Суботици, у катастарским општинама наведеним на насловној страни техничке документације и на катастарским парцелама према списку приложеном у Главној свесци /

Belgrade - Subotica - State border (Kelebija) railway line, SECTION NOVI SAD - SUBOTICA STATE BORDER (KELEBIJA), at Novi Sad, Kisač, Stepanovićevo, Zmajevo, Vrbas, Lovćenac, Mali Idjoš, Bačka Topola, Žednik, Naumovićevo and Subotica, in cadastral municipalities listed on the cover page of this Design, on cadastral plots listed in General Volume

Врста техничке документације / Technical documentation type:
ПИО/ABD Пројекат изведеног објекта / As-built Design

Ознака и назив дела Пројекта / Designation and name of the part of design:
5/1.9 Осигурање железничке станице Степановићево / Signalling/interlocking systems in Stepanovicevo railway station

Назив цртежа / Drawing name:
Принципијална блок шема електронске поставнице /
General diagram of electronic control post

Одговорни пројектант / Responsible designer:
Ђорђе Максимовић, дипл.инж.ел.
Број лиценце / License number: 353 P422 17

Сарадници / Associates:
Владимир Бошковић, инж.маш.
Марко Ралић, дипл.ел.инж.

Број Пројекта / Design number:	Датум / Date:	Размера / Scale:	Број цртежа / Drawing number:
TC.700.255-5/1.9	Септембар / September 2024.	-	TS.700.255-5/1.9-C05

DS6-60 ЕССУ - Интегрисани кабинет DS6-60 CBI - Integrated Cabinet	
	Контролна јединица MMI-A Control board MMI-A
	Контролна јединица MMI-B Control board MMI-B
	Радна станица службе одржавања Maintenance machine
	Напајање Power units
	Повезивање са напајањем Power Interface layer

ИНЖЕЊЕРСКА КОМОРА СРБИЈЕ
Ђорђе Љ. Максимовић
дипл. инж. ел.
353 P422 17
ОДГОВОРНИ ПРОЈЕКТАНТ

Лист: 01 од 03
Sheet: 01 of 03

Пројектант / Designer:
Институт Михајло Пупин доо
Волгина 15, 11000 Београд
www.pupin.rs

Инвеститор / Investor:
Инфраструктура железнице Србије а.д.
Немањина 6, 11000 Београд
www.infrazs.rs

Извођач / Contractor: Конзорцијум / Joint Venture:
China Railway International Co., Ltd.
Serbia Ogranak Beograd
Rajka Mitića 8, 11000 Beograd

China Communication Construction Co.Ltd.
Serbia Ogranak Beograd-Savski Venac
Paje Adamova 2, 11000 Beograd

Подизвођач / Subcontractor:
CRSC International Co., LTD.
Ogranak Beograd,
Omladinskih brigada 21, 11070 Novi Beograd

Објекат / Project:
Пруга Београд - Суботица - државна граница (Келебија), ДЕОНИЦА ПРУГЕ НОВИ САД - СУБОТИЦА - ДРЖАВНА ГРАНИЦА (КЕЛЕБИЈА), у Новом Саду, Кисачу, Степановићеву, Змајеву, Врбасу, Ловћенцу, Малом Иђошу, Бачкој Тополи, Жеднику, Наумовићеву и Суботици, у катастарским општинама наведеним на насловној страни техничке документације и на катастарским парцелама према списку приложеном у Главној свесци /

Belgrade - Subotica - State border (Kelebija) railway line, SECTION NOVI SAD - SUBOTICA STATE BORDER (KELEBIJA), at Novi Sad, Kisač, Stepanovićevo, Zmajevo, Vrbas, Lovćenac, Mali Idjoš, Bačka Topola, Žednik, Naumovićevo and Subotica, in cadastral municipalities listed on the cover page of this Design, on cadastral plots listed in General Volume

Врста техничке документације / Technical documentation type:
ПИО/ABD Пројекат изведеног објекта / As-built Design

Ознака и назив дела Пројекта / Designation and name of the part of design:
5/1.9 Осигурање железничке станице Степановићево / Signalling/interlocking systems in Stepanovicevo railway station

Назив цртежа / Drawing name:
Блок шема конфигурације модула у кабинетима електронске поставнице /
Configuration diagram of CBI interlocking module

Одговорни пројектант / Responsible designer:
Ђорђе Максимовић, дипл.инж.ел.
Број лиценце / License number: 353 P422 17

Сарадници / Associates:
Владимир Бошковић, инж.маш.
Марко Ралић, дипл.ел.инж.

Број Пројекта / Design number:	Датум / Date:	Размера / Scale:	Број цртежа / Drawing number:
TC.700.255-5/1.9	Септембар / September 2024.	-	TS.700.255-5/1.9-C06

DS6-60 ЕССУ - Главни кабинет
DS6-60 CBI - Main Cabinet

Централна процесорска јединица CIL-I
Central processing unit CIL-I

Централна процесорска јединица CIL-II
Central processing unit CIL-II

	1 / 2	3 / 4	5 / 6	7 / 8
EEU-AC модули за скретнице / EEU-AC modules for points	S1	S3	S5	S7
	S2	S4	S6	S8
Адреса модула Module address	00H	01H	02H	03H
	9 / 10	27 / 12	13 / 14	15 / 16
EEU-AC модули за скретнице / EEU-AC modules for points	S9			
	S10			
Адреса модула Module address	04H	05H	06H	07H

ИНЖЕЊЕРСКА КОМОРА СРБИЈЕ
Ђорђе Љ. Максимовић
дипл. инж. ел.
353 P422 17
ОДГОВОРНИ ПРОЈЕКТАНТ

Лист: 02 од 03
Sheet: 02 of 03

Пројектант / Designer:
Институт Михајло Пупин доо
Волгина 15, 11000 Београд
www.pupin.rs

Извођач / Contractor: Конзорцијум / Joint Venture:
China Railway International Co., Ltd.
Serbia Ogranak Beograd
Rajka Mitića 8, 11000 Beograd
China Communication Construction Co.Ltd.
Serbia Ogranak Beograd-Savski Venac
Paje Adamova 2, 11000 Beograd

Инвеститор / Investor:
Инфраструктура железнице Србије а.д.
Немањина 6, 11000 Београд
www.infrazs.rs

Подизвођач / Subcontractor:
CRSC International Co., LTD.
Ogranak Beograd,
Omladinskih brigada 21, 11070 Novi Beograd

Објекат / Project:
Пруга Београд - Суботица - државна граница (Келебија), ДЕОНИЦА ПРУГЕ НОВИ САД - СУБОТИЦА - ДРЖАВНА ГРАНИЦА (КЕЛЕБИЈА), у Новом Саду, Кисачу, Степановићеву, Змајеву, Врбасу, Ловћенцу, Малом Иђошу, Бачкој Тополи, Жеднику, Наумовићеву и Суботици, у катастарским општинама наведеним на насловној страни техничке документације и на катастарским парцелама према списку приложеном у Главној свесци /

Belgrade - Subotica - State border (Kelebija) railway line, SECTION NOVI SAD - SUBOTICA STATE BORDER (KELEBIJA), at Novi Sad, Kisač, Stepanovićevo, Zmajevo, Vrbas, Lovćenac, Mali Idjoš, Bačka Topola, Žednik, Naumovićevo and Subotica, in cadastral municipalities listed on the cover page of this Design, on cadastral plots listed in General Volume

Врста техничке документације / Technical documentation type:
ПИО/ABD Пројекат изведеног објекта / As-built Design

Ознака и назив дела Пројекта / Designation and name of the part of design:
5/1.9 Осигурање железничке станице Степановићево /
Signalling/interlocking systems in Stepanovicevo railway station

Назив цртежа / Drawing name:
Блок шема конфигурације модула у кабинетима електронске поставнице /
Configuration diagram of CBI interlocking module

Одговорни пројектант / Responsible designer:
Ђорђе Максимовић, дипл.инж.ел.
Број лиценце / License number: 353 P422 17

Сарадници / Associates:
Владимир Бошковић, инж.маш.
Марко Ралић, дипл.ел.инж.

Број Пројекта / Design number:	Датум / Date:	Размера / Scale:	Број цртежа / Drawing number:
TC.700.255-5/1.9	Септембар / September 2024.	-	TS.700.255-5/1.9-C06

DS6-60 ЕССУ - Кабинет са модулима за контролу спољашњих елемената МК-01
DS6-60 CBI - Cabinet with modules for control of outside elements - MK-01

EEU-AC модули за сигнале / EEU-AC modules for signals

	1			2	3			4	5			6	7			8
	Iu92-Y	1	2	Iu92-R	Io1-Y	1	2	Io1-R	Io3-Y	1	2	Io3-R	Ju93-Y	1	2	Ju93-R
	Iu92-G	3	4	Iu92-Y2	Io1-G	3	4	Io1-Y2	Io3-G	3	4	Io3-Y2	Ju93-G	3	4	Ju93-Y2
	Iu94-Y	5	6	Iu94-R	Io2-Y	5	6	Io2-R	Io4-Y	5	6	Io4-R	Ju91-Y	5	6	Ju91-R
	Iu94-G	7	8	Iu94-Y2	Io2-G	7	8	Io2-Y2	Io4-G	7	8	Io4-Y2	Ju91-G	7	8	Ju91-Y2
Адреса модула Module address	08H				09H				0AH				0BH			

EEU-AC модули за сигнале / EEU-AC modules for signals

	9			10	11			12	13			14	15			16
	Jo1-Y	1	2	Jo1-R	Jo3-Y	1	2	Jo3-R	Iu92-S1	1	2	Iu94-S1	Io4-S1	1	2	Ju93-S1
	Jo1-G	3	4	Jo1-Y2	Jo3-G	3	4	Jo3-Y2	Io1-S1	3	4	Io3-S1	Ju91-S1	3	4	Jo1-S1
	Jo2-Y	5	6	Jo2-R	Jo4-Y	5	6	Jo4-R		5	6			5	6	
	Jo2-G	7	8	Jo2-Y2	Jo4-G	7	8	Jo4-Y2		7	8			7	8	
Адреса модула Module address	0CH				0DH				0EH				0FH			

EEU-AC модули за сигнале / EEU-AC modules for signals

	17			18	19			20	21			22	23			24
	Jo3-S1	1	2	Jo4-S1	Io3-SOT	1	2	Io4-SOT	Jo3-SOT	1	2	Jo4-SOT		1	2	
	Io1-SOT	3	4	Io2-SOT	Jo1-SOT	3	4	Jo2-SOT		3	4			3	4	
		5	6			5	6			5	6			5	6	
		7	8			7	8			7	8			7	8	
Адреса модула Module address	10H				11H				12H				13H			

EEU универзкани I/O модули / EEU I/O universal modules

Modules 25–26

Iu92-R2	1	2	Iu92-R1	Io2-R1	9	10	Io2-R3	Ju93-R2	17	18	Ju93-R1
Iu94-R2	3	4	Iu94-R1	Io3-R2	11	12	Io3-R1	Jo1-R2	19	20	Jo1-R1
Io1-R2	5	6	Io1-R1	Io4-R2	13	14	Io4-R1	Jo1-R3	21	22	Jo2-R2
Io1-R3	7	8	Io2-R2	Ju91-R2	15	16	Ju91-R1	Jo2-R1	23	24	Jo2-R3

Адреса модула Module address: 14H (OUT)

Modules 27–28

Jo3-R2	1	2	Jo3-R1		9	10			17	18	
Jo4-R2	3	4	Jo4-R1		11	12			19	20	
DN1J	5	6	DN2J		13	14			21	22	
DN3J	7	8			15	16			23	24	

Адреса модула Module address: 15H (OUT)

Modules 29–30

Iu92-R2	1	2	Iu92-R1	Io2-R1	9	10	Io2-R3	Ju93-R2	17	18	Ju93-R1
Iu94-R2	3	4	Iu94-R1	Io3-R2	11	12	Io3-R1	Jo1-R2	19	20	Jo1-R1
Io1-R2	5	6	Io1-R1	Io4-R2	13	14	Io4-R1	Jo1-R3	21	22	Jo2-R2
Io1-R3	7	8	Io2-R2	Ju91-R2	15	16	Ju91-R1	Jo2-R1	23	24	Jo2-R3

Адреса модула Module address: 16H (IN)

Modules 31–32

Jo3-R2	1	2	Jo3-R1	DN2J	9	10	DN3J		17	18	
Jo4-R2	3	4	Jo4-R1	DYBJ	11	12	DCBJ		19	20	
ZDYBJ	5	6	FDYBJ	JYCSY	13	14			21	22	
3HJ	7	8	DN1J		15	16			23	24	

Адреса модула Module address: 17H (IN)

Инжењерска комора Србије
Ђорђе Љ. Максимовић
дипл. инж. ел.
353 P422 17
Одговорни пројектант

Лист: 03 од 03
Sheet: 03 of 03

Пројектант / Designer:
Институт Михајло Пупин доо
Волгина 15, 11000 Београд
www.pupin.rs

Инвеститор / Investor:
Инфраструктура железнице Србије а.д.
Немањина 6, 11000 Београд
www.infrazs.rs

Извођач / Contractor: Конзорцијум / Joint Venture:
China Railway International Co., Ltd.
Serbia Ogranak Beograd
Rajka Mitića 8, 11000 Beograd
China Communication Construction Co.Ltd.
Serbia Ogranak Beograd-Savski Venac
Paje Adamova 2, 11000 Beograd

Подизвођач / Subcontractor:
CRSC International Co., LTD.
Ogranak Beograd,
Omladinskih brigada 21, 11070 Novi Beograd

Објекат / Project:
Пруга Београд - Суботица - државна граница (Келебија), ДЕОНИЦА ПРУГЕ НОВИ САД - СУБОТИЦА - ДРЖАВНА ГРАНИЦА (КЕЛЕБИЈА), у Новом Саду, Кисачу, Степановићеву, Змајеву, Врбасу, Ловћенцу, Малом Иђошу, Бачкој Тополи, Жеднику, Наумовићеву и Суботици, у катастарским општинама наведеним на насловној страни техничке документације и на катастарским парцелама према списку приложеном у Главној свесци /

Belgrade - Subotica - State border (Kelebija) railway line, SECTION NOVI SAD - SUBOTICA STATE BORDER (KELEBIJA), at Novi Sad, Kisač, Stepanovićevo, Zmajevo, Vrbas, Lovćenac, Mali Idjoš, Bačka Topola, Žednik, Naumovićevo and Subotica, in cadastral municipalities listed on the cover page of this Design, on cadastral plots listed in General Volume

Врста техничке документације / Technical documentation type:
ПИО/ABD Пројекат изведеног објекта / As-built Design

Ознака и назив дела Пројекта / Designation and name of the part of design:
5/1.9 Осигурање железничке станице Степановићево / Signalling/interlocking systems in Stepanovicevo railway station

Назив цртежа / Drawing name:
Блок шема конфигурације модула у кабинетима електронске поставнице /
Configuration diagram of CBI interlocking module

Одговорни пројектант / Responsible designer:
Ђорђе Максимовић, дипл.инж.ел.
Број лиценце / License number: 353 P422 17

Сарадници / Associates:
Владимир Бошковић, инж.маш.
Марко Ралић, дипл.ел.инж.

Број Пројекта / Design number:	Датум / Date:	Размера / Scale:	Број цртежа / Drawing number:
TC.700.255-5/1.9	Септембар / September 2024.	-	TS.700.255-5/1.9-C06

Универзални сигнални кабинет
Universal signalling Cabinet

Поље са осигурачима: D1 - D13
Board with fuses: D1 - D13

10	Релеа LSBJ / LSBJ Relays	1	2	3	4	5	6	7	8
		ZDYBJ	FDYBJ	3HJ	DN1J	DN2J	DN3J	DYBJ	DCBJ
		QN1	QN1	QN1	QN1	QN1	QN1	QN1	QN1
9									
8									
7									
6									

5	Интерфејс за повезивање универзаланих I/O / Interface for connecting universal I/O	01	02	03	04	05	06	07	08	09	10	11	12	13
		00H	01H	02H	03H	04H	05H	06H	07H	08H	09H	0AH	0BH	0CH
4	Интерфејс за повезивање универзаланих I/O / Interface for connecting universal I/O	01	02	03	04	05	06	07	08	09	10	11	12	13
		0DH	0EH	0FH	10H	11H	12H	13H						
3	Интерфејс за повезивање универзаланих I/O / Interface for connecting universal I/O	01	02	03	04	05	06	07	08	09	10	11	12	13
		14H	15H	16H	17H									
2														
1														

Намена релa за додатне индикације:

1. ZDYBJ - Недостаје главно напајање (дистрибутивна мрежа)
2. FDYBJ - Недостаје помоћно напајање (контактна мрежа)
3. 3HJ - Недостаје главно и помоћно напајање, напајање из батерије (прва 3 сата)
4. DN1J - Осветљење сигнала у станици (Дан - реле отпуштено, Ноћ - реле привучено)
5. DN2J - Осветљење сигнала на отвореној прузи (Дан - реле отпуштено, Ноћ - реле привучено)
6. DN3J - Осветљење скретничких сигнала (Укључено - реле отпуштено, Укључено - реле привучено)
7. DYBJ - Алрам напојног уређаја
8. DCBJ - Аларм - празне батерије

Purpose of Relay for additional indications:

1. ZDYBJ - Main power supply (Distribution network) is missing
2. FDYBJ - Auxiliary power supply (OCS network) is missing
3. 3HJ - Main and Auxiliary power supply is missing, power supply from battery (first 3 hours)
4. DN1J - Lightening of station signals (Day - relay is released, Night - relay is attracted)
5. DN2J - Lightening of signal on open track (Day - relay is released, Night - relay is attracted)
6. DN3J - Lightening of switch-point signals (ON - relay is released, OFF - relay is attracted)
7. DYBJ - Alarm state on power supply devices
8. DCBJ - Alarm - Empty battery

ИНЖЕЊЕРСКА КОМОРА СРБИЈЕ
Ђорђе Љ. Максимовић
дипл. инж. ел.
353 P422 17
ОДГОВОРНИ ПРОЈЕКТАНТ

Лист: 01 од 01
Sheet: 01 of 01

Пројектант / Designer:
Институт Михајло Пупин доо
Волгина 15, 11000 Београд
www.pupin.rs

Извођач / Contractor: Конзорцијум / Joint Venture:
China Railway International Co., Ltd.
Serbia Ogranak Beograd
Rajka Mitića 8, 11000 Beograd
China Communication Construction Co.Ltd.
Serbia Ogranak Beograd-Savski Venac
Paje Adamova 2, 11000 Beograd

Инвеститор / Investor:
Инфраструктура железнице Србије а.д.
Немањина 6, 11000 Београд
www.infrazs.rs

Подизвођач / Subcontractor:
CRSC International Co., LTD.
Ogranak Beograd,
Omladinskih brigada 21, 11070 Novi Beograd

Објекат / Project:
Пруга Београд - Суботица - државна граница (Келебија), ДЕОНИЦА ПРУГЕ НОВИ САД - СУБОТИЦА - ДРЖАВНА ГРАНИЦА (КЕЛЕБИЈА), у Новом Саду, Кисачу, Степановићеву, Змајеву, Врбасу, Ловћенцу, Малом Иђошу, Бачкој Тополи, Жеднику, Наумовићеву и Суботици, у катастарским општинама наведеним на насловној страни техничке документације и на катастарским парцелама према списку приложеном у Главној свесци /

Belgrade - Subotica - State border (Kelebija) railway line, SECTION NOVI SAD - SUBOTICA STATE BORDER (KELEBIJA), at Novi Sad, Kisač, Stepanovićevo, Zmajevo, Vrbas, Lovćenac, Mali Idjoš, Bačka Topola, Žednik, Naumovićevo and Subotica, in cadastral municipalities listed on the cover page of this Design, on cadastral plots listed in General Volume

Врста техничке документације / Technical documentation type:
ПИО/ABD Пројекат изведеног објекта / As-built Design

Ознака и назив дела Пројекта / Designation and name of the part of design:
5/1.9 Осигурање железничке станице Степановићево / Signalling/interlocking systems in Stepanovicevo railway station

Назив цртежа / Drawing name:
Блок шема конфигурације модула у универзалном сигналном кабинету /
Configuration diagram of Universal interlocking cabinet

Одговорни пројектант / Responsible designer:
Ђорђе Максимовић, дипл.инж.ел.
Број лиценце / License number: 353 P422 17

Сарадници / Associates:
Владимир Бошковић, инж.маш.
Марко Ралић, дипл.ел.инж.

Број Пројекта / Design number:	Датум / Date:	Размера / Scale:	Број цртежа / Drawing number:
TC.700.255-5/1.9	Септембар / September 2024.	-	TS.700.255-5/1.9-C07

Завршни кабловски рам (кабинет са заштитом од грмљавине) - F1 Cable distribution frame (Cabinet with lightning protection) - F1														
10	Скретничке електро-поставне справе Switch-point setting machines	01	02	03	04	05	06	07	08	09	10	11	12	13
		S1	S2	S3	S4	S5	S6	S7	S8	S9	S10			
09	Сигналне LED светиљке Signal LED lanterns	01	02	03	04	05	06	07	08	09	10	11	12	13
		Iu92	Iu92	Iu94	Iu94	Io1	Io1	Io2	Io2	Io3	Io3	Io4	Io4	
08	Сигналне LED светиљке Signal LED lanterns	01	02	03	04	05	06	07	08	09	10	11	12	13
		Ju93	Ju93	Ju91	Ju91	Jo1	Jo1	Jo2	Jo2	Jo3	Jo3	Jo4	Jo4	
07	Indikacije Skretnice spoljašnji ormar Indications Switch-point outside cabinet	01	02	03	04	05	06	07	08	09	10	11	12	13
		QKJC1 DCBS1	QKJC2 DCBS2	ACC1 ACC2	ACC3 ACC4	SCC1 SCC2	SCC3 SCC4							
06	Испитивање изолације Insulation Tester		01		02			03			04		05	
			JYCSY		JYCSY1（SCC1）			JYCSY2（SCC2）			JYCSY3（SCC3）		JYCSY4（SCC4）	
05	Сензори бројача осовина Axle counter sensors	01	02	03	04	05	06	07	08	09	10	11	12	13
		B.O.1 B.O.2-1	B.O.2-2 B.O.3	B.O.4 B.O.5-1	B.O.5-2 B.O.6	B.O.7 B.O.8-1	B.O.8-2 B.O.9	B.O.10 B.O.11-1	B.O.11-2 B.O.12	B.O.13 B.O.14-1	B.O.14-2 B.O.15	B.O.16 B.O.17-1	B.O.17-2 B.O.18	B.O.19 B.O.20-1
04	Сензори бројача осовина Axle counter sensors	01	02	03	04	05	06	07	08	09	10	11	12	13
		B.O.20-2 B.O.21	B.O.22 B.O.23-1	B.O.23-2 B.O.24										
03	Управљање бализама I-60 Commands for balises I-60	01	02	03	04	05	06	07	08	09	10	11	12	13
		Iu92-R2 Iu92-R1	Iu94-R2 Iu94-R1	Io1-R2 Io1-R1 Io1-R3	Io2-R2 Io2-R1 Io2-R3	Io3-R2 Io3-R1	Io4-R2 Io4-R1	Ju91-R2 Ju91-R1	Ju93-R2 Ju93-R1	Jo1-R2 Jo1-R1 Jo1-R3	Jo2-R2 Jo2-R1 Jo2-R3	Jo3-R2 Jo3-R1	Jo4-R2 Jo4-R1	
02	Контрола бализа I-60 Balises I-60 control	01	02	03	04	05	06	07	08	09	10	11	12	13
		Iu92-R2(C) Iu92-R1(C) Iu94-R2(C) Iu94-R1(C)	Io1-R2(C) Io1-R1(C) Io1-R3(C) Io2-R2(C) Io2-R1(C) Io2-R3(C)	Io3-R2(C) Io3-R1(C) Io4-R2(C) Io4-R1(C)	Ju91-R2(C) Ju91-R1(C) Ju93-R2(C) Ju93-R1(C)	Jo1-R2(C) Jo1-R1(C) Jo1-R3(C) Jo2-R2(C) Jo2-R1(C) Jo2-R3(C)	Jo3-R2(C) Jo3-R1(C) Jo4-R2(C) Jo4-R1(C)	Iu92 Iu94 Io1 Io2 Io3 Io4	Ju91 Ju93 Jo1 Jo2 Jo3 Jo4					
01		01	02	03	04	05	06	07	08	09	10	11	12	13

ИНЖЕЊЕРСКА КОМОРА СРБИЈЕ
Ђорђе Љ. Максимовић
дипл. инж. ел.
353 P422 17
ОДГОВОРНИ ПРОЈЕКТАНТ

Напомена:

Заштита од грмљавине код појединих маневарских сигнала је реализована кроз два модула заштите од грмљавине. При томе је контрола заштите од грмљавине за коло црвене светиљке реализовано кроз први модул, док је заштита беле светиљке реализвана кроз други (следећи) модул. У цртежу је ово означено додавањем суфикса 1 односно 2. Нпр: црвена сигнална светиљка маневарског сигнала MP9T је повезана на први модул заштите од грмљавине што је означено са MP9T-1, док је бела сигнална светиљка повезана на следећи модул заштите од грмљавине са ознаком MP9T-2.

Заштита од грмљавине код појединих сензора бројача осовина је реализована кроз два модула заштите од грмљавине. При томе је контрола заштите од грмљавине у контролном колу реализована кроз први модул, док је заштита у колу напајања сензора реализвана кроз други (следећи) модул. У цртежу је ово означено додавањем суфикса 1 односно 2. Нпр: заштита у колу контроле сензора је означена са B.O.26-1, док је заштита у колу напајања означена са B.O.26-2.

У командним и контолним колима за управљање пружним бализама I-60, ознака R3 се односи на коло за управљање релеом R3, односно бализом од 500 Hz, док се ознаке R1 и R2 односе на управљање релима R1 и R2 у сигналном ормару и бализама 1000/2000 Hz.

Note:

Lightning protection for individual shunting signals is realized through two lightning protection modules. The control of lightning protection for the red signal lantern circuit was realized through the first module, while the protection of the white signal lantern was realized through the second (next) module. In the drawing, this is indicated by the addition suffix 1 or 2. For example: the red signal lantern of the shunting signal MP9T is connected to the first lightning protection module marked with MP9T-1, while the white signal lantern is the connection to the next lightning protection module marked with MP9T-2.

Lightning protection for individual axle counter sensors is realized through two lightning protection modules. The control of lightning protection in the control circuit is realized through the first module, while the protection in the sensor power supply circuit is realized through the second (next) module. In the drawing, this is indicated by adding the suffix 1 or 2. For example: the protection in the sensor control circuit is marked with B.O.26-1, while the protection in the power supply circuit is marked with B.O.26-2.

In command and control circuits for control of track balises I-60, the designation R3 refers to the control circuit for relay R3, ie track balises 500 Hz, while designations R1 and R2 refer to control of relays R1 and R2 in the signal cabinet and track balises 1000/2000 Hz.

Лист: 01 од 01
Sheet: 01 of 01

Пројектант / Designer:
Институт Михајло Пупин доо
Волгина 15, 11000 Београд
www.pupin.rs

Извођач / Contractor: Конзорцијум / Joint Venture:
China Railway International Co., Ltd.
Serbia Ogranak Beograd
Rajka Mitića 8, 11000 Beograd
China Communication Construction Co.Ltd.
Serbia Ogranak Beograd-Savski Venac
Paje Adamova 2, 11000 Beograd

Инвеститор / Investor:
Инфраструктура железнице Србије а.д.
Немањина 6, 11000 Београд
www.infrazs.rs

Подизвођач / Subcontractor:
CRSC International Co., LTD.
Ogranak Beograd,
Omladinskih brigada 21, 11070 Novi Beograd

Објекат / Project:
Пруга Београд - Суботица - државна граница (Келебија), ДЕОНИЦА ПРУГЕ НОВИ САД - СУБОТИЦА - ДРЖАВНА ГРАНИЦА (КЕЛЕБИЈА), у Новом Саду, Кисачу, Степановићеву, Змајеву, Врбасу, Ловћенцу, Малом Иђошу, Бачкој Тополи, Жеднику, Наумовићеву и Суботици, у катастарским општинама наведеним на насловној страни техничке документације и на катастарским парцелама према списку приложеном у Главној свесци /

Belgrade - Subotica - State border (Kelebija) railway line, SECTION NOVI SAD - SUBOTICA STATE BORDER (KELEBIJA), at Novi Sad, Kisač, Stepanovićevo, Zmajevo, Vrbas, Lovćenac, Mali Idjoš, Bačka Topola, Žednik, Naumovićevo and Subotica, in cadastral municipalities listed on the cover page of this Design, on cadastral plots listed in General Volume

Врста техничке документације / Technical documentation type:
ПИО/ABD Пројекат изведеног објекта / As-built Design

Ознака и назив дела Пројекта / Designation and name of the part of design:
5/1.9 Осигурање железничке станице Степановићево / Signalling/interlocking systems in Stepanovicevo railway station

Назив цртежа / Drawing name:
Блок шема конфигурације модула заштите од грмљавине у кабинету пренапонске заштите /
Configuration diagram of the lightning protection module in the Lightning protection cabinet

Одговорни пројектант / Responsible designer:
Ђорђе Максимовић, дипл.инж.ел.
Број лиценце / License number: 353 P422 17

Сарадници / Associates:
Владимир Бошковић, инж.маш.
Марко Ралић, дипл.ел.инж.

Број Пројекта / Design number:	Датум / Date:	Размера / Scale:	Број цртежа / Drawing number:
TS.700.255-5/1.9	Септембар / September 2024.	-	TS.700.255-5/1.9-C08

a. Шематски дијаграм конфигурације громобранске јединице која обезбеђује хоризонталну заштиту

a. Schematic diagram of the lightning protection unit configuration that provides horizontal protection

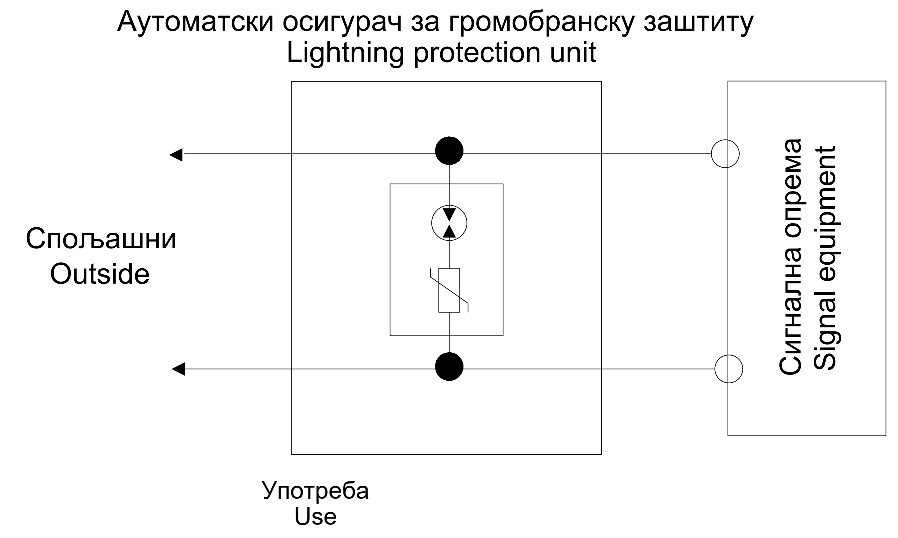

b. Шематски дијаграм конфигурације громобранске јединице која обезбеђује вертикалну заштиту

b. Schematic diagram of lightning protection unit configuration that provides longitudinal protection

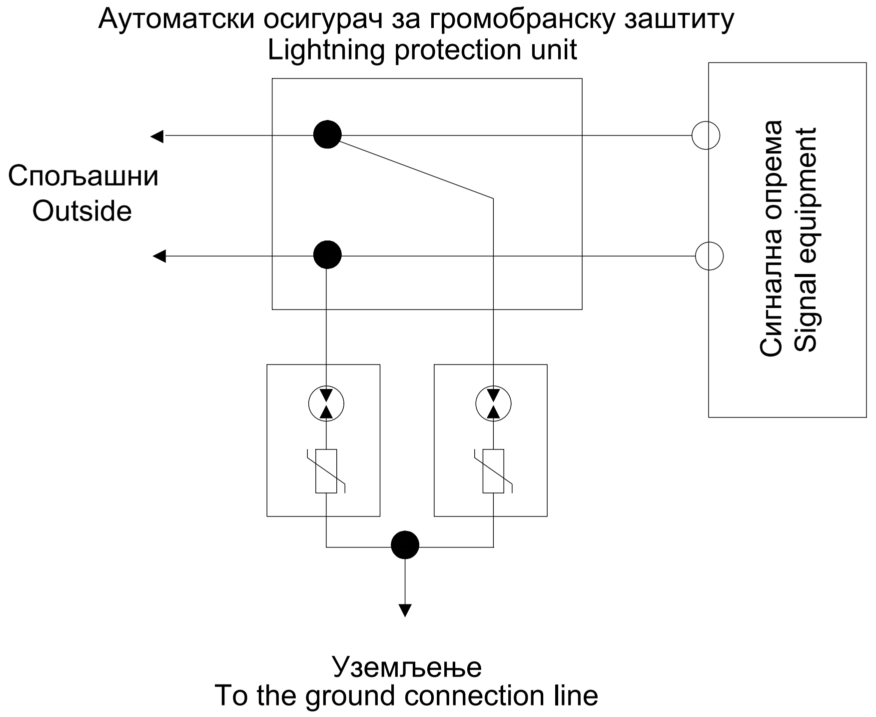

c. Шематски дијаграм конфигурације громобранске јединице која обезбеђује вертикалну и хоризонталну заштиту

c. Schematic diagram of lightning protection unit configuration that provides vertical and horizontal protection

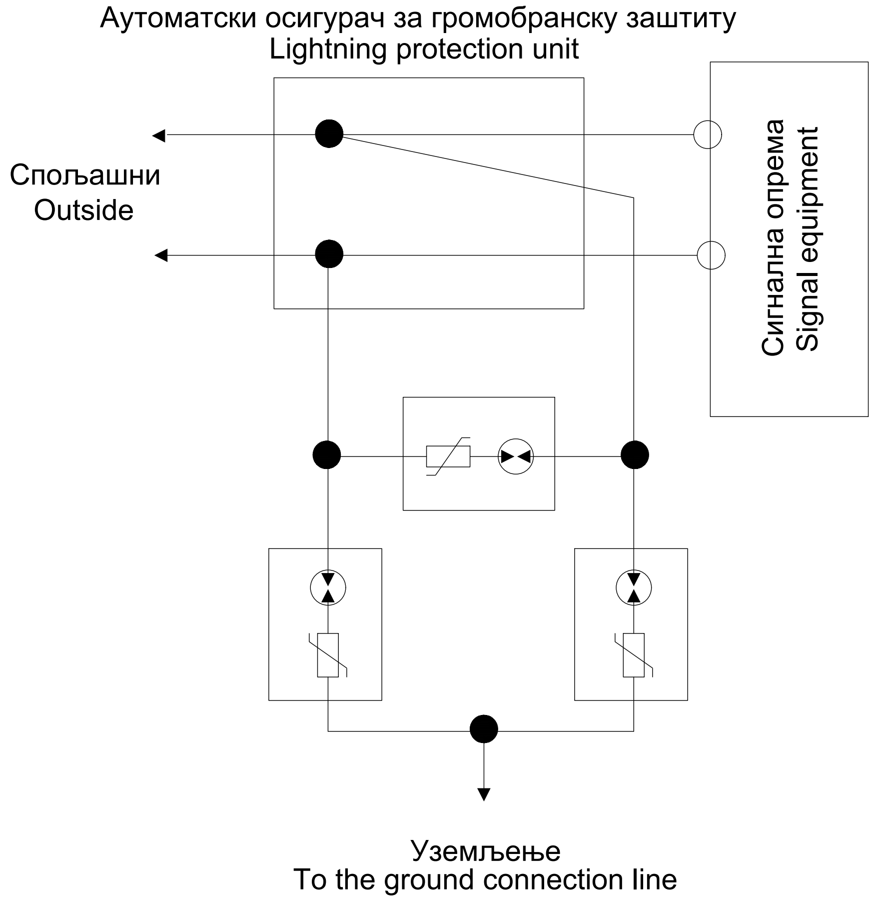

Напомена:

1. Сигнална опрема усваја ормар за заштиту од грома, а одговарајући модул за заштиту од грома (уређај за заштиту од грома који обезбеђује вертикалну и хоризонталну заштиту) је постављен за остваривање заштите од грома;
2. Однос између избора називног напона укључивања (U) громобранског уређаја и мрежног напона је следећи:
   - AC линија: (U)≥2,2Uc, Uc је ефективна вредност линијског наизменичног напона,
   - DC линија: (U)≥1.2Uc, Uc је вредност линијског једносмерног напона;
3. Уземљење громобранског модула (громобранске јединице) разводног ормана громобранске заштите је повезана са жицом за прикупљање уземљења у разводном орману громобранске заштите;
4. Јединица за заштиту од грома мора имати функцију вруће замјене, функцију приказа погоршања (приказ статуса) и режим квара отвореног кола, грешка би требала изаћи из кола одмах у исто вријеме.
5. У табели, тип опште заштите сигналне опреме овог вода, скретница за сада нема громобранску јединицу.
6. Препоручљиво је користити AC 275V модул за заштиту од грома за напајање сензора за бројање осовина и модул заштите од грома за информацијску линију.

Note:

1. The signal equipment adopts lightning protection branch cabinet, and the corresponding lightning protection module (lightning protection device that provides vertical and horizontal protection) is set to realize lightning protection;
2. The relationship between the selection of the nominal on-voltage (U) of the lightning protection device and the line voltage is as follows:
   - AC line: (U)≥2.2Uc, Uc is the effective value of line AC voltage,
   - DC line: (U)≥1.2Uc, Uc is the line DC voltage value;
3. The ground terminal of the lightning protection module (lightning protector unit) of the lightning protection distribution cabinet is connected to the ground collection wire in the lightning protection distribution cabinet;
4. The lightning protection unit must have hot swap function, deterioration display (status display) function and open circuit failure mode, The fault should exit the circuit immediately at the same time.
5. In the table, the general protection type of the signal equipment of this line, the turnout does not have a lightning protection unit for the time being.
6. It is recommended to use AC 275V lightning protection module for axle counting sensor power supply and information line lightning protection module.

NO.	Употреба Use	Врсте заштите Type of protection	SPD		
			Максимално континуирани радни напон Maximum continuous working voltage	Гранични напон Limit voltage	Номинална струја пражњења Nominal discharge current
1	Сигналне LED светиљке Signal LED lanterns	Вертикална застита Vertical protection	220V	≤700V	≥10KA
2	Напојни уређај Power supply introduction	Хоризонтална и вертикална заштита Longitudinal and horizontal protection	Трећи ниво заштите, различити нивои заштите и различите јединице за громобранску заштиту Three levels of protection, select different lightning protection components for different levels of protection		
3	Былиза I/O Indusi I/O	Вертикална застита Vertical protection	24V	≤190V	≥10KA
4	Осветљење скретничких сигнала Illumination of switch signs	Вертикална застита Vertical protection	42V	≤330V	≥10KA
5	Сензори бројача осовина Axle counting	Вертикална застита Vertical protection	33V	≤110V	≥10KA
6	Надзор положаја скретничке полуге Turnout gap monitoring	Хоризонтална и вертикална заштита Longitudinal and horizontal protection	220V	≤700V	≥10KA
7	Спољашњи CBI ормар IRCC	Хоризонтална и вертикална заштита Longitudinal and horizontal protection	380V	≤1000V	≥10KA
8	Спољашњи ормар бројача осовина ARCC	Хоризонтална и вертикална заштита Longitudinal and horizontal protection	245V	≤700V	≥10KA

Лист: 01 од 01
Sheet: 01 of 01

Пројектант / Designer:
Институт Михајло Пупин доо
Волгина 15, 11000 Београд
www.pupin.rs

Извођач / Contractor: Конзорцијум / Joint Venture:
China Railway International Co., Ltd.
Serbia Ogranak Beograd
Rajka Mitića 8, 11000 Beograd
China Communication Construction Co.Ltd.
Serbia Ogranak Beograd-Savski Venac
Paje Adamova 2, 11000 Beograd

Инвеститор / Investor:
Инфраструктура железнице Србије а.д.
Немањина 6, 11000 Београд
www.infrazs.rs

Подизвођач / Subcontractor:
CRSC International Co., LTD.
Ogranak Beograd,
Omladinskih brigada 21, 11070 Novi Beograd

Објекат / Project:
Пруга Београд - Суботица - државна граница (Келебија), ДЕОНИЦА ПРУГЕ НОВИ САД - СУБОТИЦА - ДРЖАВНА ГРАНИЦА (КЕЛЕБИЈА), у Новом Саду, Кисачу, Степановићеву, Змајеву, Врбасу, Ловћенцу, Малом Иђошу, Бачкој Тополи, Жеднику, Наумовићеву и Суботици, у катастарским општинама наведеним на насловној страни техничке документације и на катастарским парцелама према списку приложеном у Главној свесци /

Belgrade - Subotica - State border (Kelebija) railway line, SECTION NOVI SAD - SUBOTICA STATE BORDER (KELEBIJA), at Novi Sad, Kisač, Stepanovićevo, Zmajevo, Vrbas, Lovćenac, Mali Idjoš, Bačka Topola, Žednik, Naumovićevo and Subotica, in cadastral municipalities listed on the cover page of this Design, on cadastral plots listed in General Volume

Врста техничке документације / Technical documentation type:
ПИО/ABD Пројекат изведеног објекта / As-built Design

Ознака и назив дела Пројекта / Designation and name of the part of design:
5/1.9 Осигурање железничке станице Степановићево / Signalling/interlocking systems in Stepanovicevo railway station

Назив цртежа / Drawing name:
Шематски дијаграм избора пренапонске заштите за сигналну опрему /
Schematic diagram of lightning protection selection for signalling devices

Одговорни пројектант / Responsible designer:
Ђорђе Максимовић, дипл.инж.ел.
Број лиценце / License number: 353 P422 17

Сарадници / Associates:
Владимир Бошковић, инж.маш.
Марко Ралић, дипл.ел.инж.

Број Пројекта / Design number:	Датум / Date:	Размера / Scale:	Број цртежа / Drawing number:
TS.700.255-5/1.9	Септембар / September 2024.	-	TS.700.255-5/1.9-C09

Ознака струјног кола сигнала / Label of Signal circuit	Редни број сигнала Nr. of signal	Кабинет са EEU модулима / Cabinet with EEU modules	Комб. релејни кабинет / Socet terminal cabinet	Завршни кабловски рам / Cable distribution cabinet	Ознака струјног кола сигнала / Label of Signal circuit	Редни број сигнала Nr. of signal	Кабинет са EEU модулима / Cabinet with EEU modules	Комб. релејни кабинет / Socet terminal cabinet	Завршни кабловски рам / Cable distribution cabinet	Ознака струјног кола сигнала / Label of Signal circuit	Редни број сигнала Nr. of signal	Кабинет са EEU модулима / Cabinet with EEU modules	Комб. релејни кабинет / Socet terminal cabinet	Завршни кабловски рам / Cable distribution cabinet	Ознака струјног кола сигнала / Label of Signal circuit	Редни број сигнала Nr. of signal	Кабинет са EEU модулима / Cabinet with EEU modules	Комб. релејни кабинет / Socet terminal cabinet	Завршни кабловски рам / Cable distribution cabinet
		Број пина Pin number	Ознака реглете Label of terminal	Број пина Pin number			Број пина Pin number	Ознака реглете Label of terminal	Број пина Pin number			Број пина Pin number	Ознака реглете Label of terminal	Број пина Pin number			Број пина Pin number	Ознака реглете Label of terminal	Број пина Pin number
		MK-	F-	MK-			MK-	F-	MK-			MK-	F-	MK-			MK-	F-	MK-
Iu92-Y	1	MK-01-08H-1	Z1-509-a1	F1-901-1	Io3-Y	1	MK-01-0AH-1	Z1-511-a1	F1-909-1	Jo1-Y	1	MK-01-0CH-1	Z1-513-a1	F1-805-1	Iu92-S1	1	MK-01-0EH-1	Z1-402-a1	F1-902-3
Iu92-YH		MK-01-08H-16	Z1-509-a9	F1-901-2	Io3-YH		MK-01-0AH-16	Z1-511-a9	F1-909-2	Jo1-YH		MK-01-0CH-16	Z1-513-a9	F1-805-2	Iu92-S1H		MK-01-0EH-16	Z1-402-a9	F1-902-4
Iu92-R	2	MK-01-08H-27	Z1-509-c1	F1-901-3	Io3-R	2	MK-01-0AH-27	Z1-511-c1	F1-909-3	Jo1-R	2	MK-01-0CH-27	Z1-513-c1	F1-805-3	Iu94-S1	2	MK-01-0EH-27	Z1-402-c1	F1-904-3
Iu92-RH		MK-01-08H-42	Z1-509-c9	F1-901-4	Io3-RH		MK-01-0AH-42	Z1-511-c9	F1-909-4	Jo1-RH		MK-01-0CH-42	Z1-513-c9	F1-805-4	Iu94-S1H		MK-01-0EH-42	Z1-402-c9	F1-904-4
Iu92-G	3	MK-01-08H-4	Z1-509-a3	F1-901-5	Io3-G	3	MK-01-0AH-4	Z1-511-a3	F1-909-5	Jo1-G	3	MK-01-0CH-4	Z1-513-a3	F1-805-5	Io1-S1	3	MK-01-0EH-4	Z1-402-a3	F1-906-3
Iu92-GH		MK-01-08H-19	Z1-509-a11	F1-901-6	Io3-GH		MK-01-0AH-19	Z1-511-a11	F1-909-6	Jo1-GH		MK-01-0CH-19	Z1-513-a11	F1-805-6	Io1-S1H		MK-01-0EH-19	Z1-402-a11	F1-906-4
Iu92-Y2	4	MK-01-08H-30	Z1-509-c3	F1-902-1	Io3-Y2	4	MK-01-0AH-30	Z1-511-c3	F1-910-1	Jo1-Y2	4	MK-01-0CH-30	Z1-513-c3	F1-806-1	Io3-S1	4	MK-01-0EH-30	Z1-402-c3	F1-910-3
Iu92-Y2H		MK-01-08H-45	Z1-509-c11	F1-902-2	Io3-Y2H		MK-01-0AH-45	Z1-511-c11	F1-910-2	Jo1-Y2H		MK-01-0CH-45	Z1-513-c11	F1-806-2	Io3-S1H		MK-01-0EH-45	Z1-402-c11	F1-910-4
Iu94-Y	5	MK-01-08H-7	Z1-509-a5	F1-903-1	Io4-Y	5	MK-01-0AH-7	Z1-511-a5	F1-911-1	Jo2-Y	5	MK-01-0CH-7	Z1-513-a5	F1-807-1		5			
Iu94-YH		MK-01-08H-22	Z1-509-a13	F1-903-2	Io4-YH		MK-01-0AH-22	Z1-511-a13	F1-911-2	Jo2-YH		MK-01-0CH-22	Z1-513-a13	F1-807-2					
Iu94-R	6	MK-01-08H-33	Z1-509-c5	F1-903-3	Io4-R	6	MK-01-0AH-33	Z1-511-c5	F1-911-3	Jo2-R	6	MK-01-0CH-33	Z1-513-c5	F1-807-3		6			
Iu94-RH		MK-01-08H-48	Z1-509-c13	F1-903-4	Io4-RH		MK-01-0AH-48	Z1-511-c13	F1-911-4	Jo2-RH		MK-01-0CH-48	Z1-513-c13	F1-807-4					
Iu94-G	7	MK-01-08H-10	Z1-509-a7	F1-903-5	Io4-G	7	MK-01-0AH-10	Z1-511-a7	F1-911-5	Jo2-G	7	MK-01-0CH-10	Z1-513-a7	F1-807-5		7			
Iu94-GH		MK-01-08H-25	Z1-509-a15	F1-903-6	Io4-GH		MK-01-0AH-25	Z1-511-a15	F1-911-6	Jo2-GH		MK-01-0CH-25	Z1-513-a15	F1-807-6					
Iu94-Y2	8	MK-01-08H-36	Z1-509-c7	F1-904-1	Io4-Y2	8	MK-01-0AH-36	Z1-511-c7	F1-912-1	Jo2-Y2	8	MK-01-0CH-36	Z1-513-c7	F1-808-1		8			
Iu94-Y2H		MK-01-08H-51	Z1-509-c15	F1-904-2	Io4-Y2H		MK-01-0AH-51	Z1-511-c15	F1-912-2	Jo2-Y2H		MK-01-0CH-51	Z1-513-c15	F1-808-2					
Io1-Y	1	MK-01-09H-1	Z1-510-a1	F1-905-1	Ju93-Y	1	MK-01-0BH-1	Z1-512-a1	F1-801-1	Jo3-Y	1	MK-01-0DH-1	Z1-401-a1	F1-809-1	Io4-S1	1	MK-01-0FH-1	Z1-403-a1	F1-912-3
Io1-YH		MK-01-09H-16	Z1-510-a9	F1-905-2	Ju93-YH		MK-01-0BH-16	Z1-512-a9	F1-801-2	Jo3-YH		MK-01-0DH-16	Z1-401-a9	F1-809-2	Io4-S1H		MK-01-0FH-16	Z1-403-a9	F1-912-4
Io1-R	2	MK-01-09H-27	Z1-510-c1	F1-905-3	Ju93-R	2	MK-01-0BH-27	Z1-512-c1	F1-801-3	Jo3-R	2	MK-01-0DH-27	Z1-401-c1	F1-809-3	Ju93-S1	2	MK-01-0FH-27	Z1-403-c1	F1-802-3
Io1-RH		MK-01-09H-42	Z1-510-c9	F1-905-4	Ju93-RH		MK-01-0BH-42	Z1-512-c9	F1-801-4	Jo3-RH		MK-01-0DH-42	Z1-401-c9	F1-809-4	Ju93-S1H		MK-01-0FH-42	Z1-403-c9	F1-802-4
Io1-G	3	MK-01-09H-4	Z1-510-a3	F1-905-5	Ju93-G	3	MK-01-0BH-4	Z1-512-a3	F1-801-5	Jo3-G	3	MK-01-0DH-4	Z1-401-a3	F1-809-5	Ju91-S1	3	MK-01-0FH-4	Z1-403-a3	F1-804-3
Io1-GH		MK-01-09H-19	Z1-510-a11	F1-905-6	Ju93-GH		MK-01-0BH-19	Z1-512-a11	F1-801-6	Jo3-GH		MK-01-0DH-19	Z1-401-a11	F1-809-6	Ju91-S1H		MK-01-0FH-19	Z1-403-a11	F1-804-4
Io1-Y2	4	MK-01-09H-30	Z1-510-c3	F1-906-1	Ju93-Y2	4	MK-01-0BH-30	Z1-512-c3	F1-802-1	Jo3-Y2	4	MK-01-0DH-30	Z1-401-c3	F1-810-1	Jo1-S1	4	MK-01-0FH-30	Z1-403-c3	F1-806-3
Io1-Y2H		MK-01-09H-45	Z1-510-c11	F1-906-2	Ju93-Y2H		MK-01-0BH-45	Z1-512-c11	F1-802-2	Jo3-Y2H		MK-01-0DH-45	Z1-401-c11	F1-810-2	Jo1-S1H		MK-01-0FH-45	Z1-403-c11	F1-806-4
Io2-Y	5	MK-01-09H-7	Z1-510-a5	F1-907-1	Ju91-Y	5	MK-01-0BH-7	Z1-512-a5	F1-803-1	Jo4-Y	5	MK-01-0DH-7	Z1-401-a5	F1-811-1		5			
Io2-YH		MK-01-09H-22	Z1-510-a13	F1-907-2	Ju91-YH		MK-01-0BH-22	Z1-512-a13	F1-803-2	Jo4-YH		MK-01-0DH-22	Z1-401-a13	F1-811-2					
Io2-R	6	MK-01-09H-33	Z1-510-c5	F1-907-3	Ju91-R	6	MK-01-0BH-33	Z1-512-c5	F1-803-3	Jo4-R	6	MK-01-0DH-33	Z1-401-c5	F1-811-3		6			
Io2-RH		MK-01-09H-48	Z1-510-c13	F1-907-4	Ju91-RH		MK-01-0BH-48	Z1-512-c13	F1-803-4	Jo4-RH		MK-01-0DH-48	Z1-401-c13	F1-811-4					
Io2-G	7	MK-01-09H-10	Z1-510-a7	F1-907-5	Ju91-G	7	MK-01-0BH-10	Z1-512-a7	F1-803-5	Jo4-G	7	MK-01-0DH-10	Z1-401-a7	F1-811-5		7			
Io2-GH		MK-01-09H-25	Z1-510-a15	F1-907-6	Ju91-GH		MK-01-0BH-25	Z1-512-a15	F1-803-6	Jo4-GH		MK-01-0DH-25	Z1-401-a15	F1-811-6					
Io2-Y2	8	MK-01-09H-36	Z1-510-c7	F1-908-1	Ju91-Y2	8	MK-01-0BH-36	Z1-512-c7	F1-804-1	Jo4-Y2	8	MK-01-0DH-36	Z1-401-c7	F1-812-1		8			
Io2-Y2H		MK-01-09H-51	Z1-510-c15	F1-908-2	Ju91-Y2H		MK-01-0BH-51	Z1-512-c15	F1-804-2	Jo4-Y2H		MK-01-0DH-51	Z1-401-c15	F1-812-2					

Лист: 01 од 02
Sheet: 01 of 02

Пројектант / Designer:
Институт Михајло Пупин доо
Волгина 15, 11000 Београд
www.pupin.rs

Инвеститор / Investor:
Инфраструктура железнице Србије а.д.
Немањина 6, 11000 Београд
www.infrazs.rs

Извођач / Contractor: Конзорцијум / Joint Venture:
China Railway International Co., Ltd.
Serbia Ogranak Beograd
Rajka Mitića 8, 11000 Beograd
China Communication Construction Co.Ltd.
Serbia Ogranak Beograd-Savski Venac
Paje Adamova 2, 11000 Beograd

Подизвођач / Subcontractor:
CRSC International Co., LTD.
Ogranak Beograd,
Omladinskih brigada 21, 11070 Novi Beograd

Објекат / Project:
Пруга Београд - Суботица - државна граница (Келебија), ДЕОНИЦА ПРУГЕ НОВИ САД - СУБОТИЦА - ДРЖАВНА ГРАНИЦА (КЕЛЕБИЈА), у Новом Саду, Кисачу, Степановићеву, Змајеву, Врбасу, Ловћенцу, Малом Иђошу, Бачкој Тополи, Жеднику, Наумовићеву и Суботици, у катастарским општинама наведеним на насловној страни техничке документације и на катастарским парцелама према списку приложеном у Главној свесци /

Belgrade - Subotica - State border (Kelebija) railway line, SECTION NOVI SAD - SUBOTICA STATE BORDER (KELEBIJA), at Novi Sad, Kisač, Stepanovićevo, Zmajevo, Vrbas, Lovćenac, Mali Idjoš, Bačka Topola, Žednik, Naumovićevo and Subotica, in cadastral municipalities listed on the cover page of this Design, on cadastral plots listed in General Volume

Врста техничке документације / Technical documentation type:
ПИО/ABD Пројекат изведеног објекта / As-built Design

Ознака и назив дела Пројекта / Designation and name of the part of design:
5/1.9 Осигурање железничке станице Степановићево / Signalling/interlocking systems in Stepanovicevo railway station

Назив цртежа / Drawing name:
План повезивања струјних кола сигналних светиљки и допунских сигнала /
Plan for connecting circuits of signal lamps and supplementary and additional signs

Одговорни пројектант / Responsible designer:
Ђорђе Максимовић, дипл.инж.ел.
Број лиценце / License number: 353 P422 17

Сарадници / Associates:
Владимир Бошковић, инж.маш.
Марко Ралић, дипл.ел.инж.

Број Пројекта / Design number:	Датум / Date:	Размера / Scale:	Број цртежа / Drawing number:
TC.700.255-5/1.9	Септембар / September 2024.	-	TS.700.255-5/1.9-C10

Ознака струјног кола сигнала / Label of Signal circuit	Редни број сигнала Nr. of signal	Кабинет са EEU модулима / Cabinet with EEU modules	Комб. релејни кабинет / Socet terminal cabinet	Завршни кабловски рам / Cable distribution cabinet	Ознака струјног кола сигнала / Label of Signal circuit	Редни број сигнала Nr. of signal	Кабинет са EEU модулима / Cabinet with EEU modules	Комб. релејни кабинет / Socet terminal cabinet	Завршни кабловски рам / Cable distribution cabinet	Ознака струјног кола сигнала / Label of Signal circuit	Редни број сигнала Nr. of signal	Кабинет са EEU модулима / Cabinet with EEU modules	Комб. релејни кабинет / Socet terminal cabinet	Завршни кабловски рам / Cable distribution cabinet	Ознака струјног кола сигнала / Label of Signal circuit	Редни број сигнала Nr. of signal	Кабинет са EEU модулима / Cabinet with EEU modules	Комб. релејни кабинет / Socet terminal cabinet	Завршни кабловски рам / Cable distribution cabinet
		Број пина Pin number	Ознака реглете Label of terminal	Број пина Pin number			Број пина Pin number	Ознака реглете Label of terminal	Број пина Pin number			Број пина Pin number	Ознака реглете Label of terminal	Број пина Pin number			Број пина Pin number	Ознака реглете Label of terminal	Број пина Pin number
		MK-	F-	MK-			MK-	F-	MK-			MK-	F-	MK-			MK-	F-	MK-
Jo3-S1	1	MK-01-10H-1	Z1-404-a1	F1-810-3	Jo3-SOT	1	MK-01-12H-1	Z1-406-a1	F1-810-5		1					1			
Jo3-S1H		MK-01-10H-16	Z1-404-a9	F1-810-4	Jo3-SOTH		MK-01-12H-16	Z1-406-a9	F1-810-6										
Jo4-S1	2	MK-01-10H-27	Z1-404-c1	F1-812-3	Jo4-SOT	2	MK-01-12H-27	Z1-406-c1	F1-812-5		2					2			
Jo4-S1H		MK-01-10H-42	Z1-404-c9	F1-812-4	Jo4-SOTH		MK-01-12H-42	Z1-406-c9	F1-812-6										
Io1-SOT	3	MK-01-10H-4	Z1-404-a3	F1-906-5		3					3					3			
Io1-SOTH		MK-01-10H-19	Z1-404-a11	F1-906-6															
Io2-SOT	4	MK-01-10H-30	Z1-404-c3	F1-908-3		4					4					4			
Io2-SOTH		MK-01-10H-45	Z1-404-c11	F1-908-4															
	5					5					5					5			
	6					6					6					6			
	7					7					7					7			
	8					8					8					8			
Io3-SOT	1	MK-01-11H-1	Z1-405-a1	F1-910-5		1					1					1			
Io3-SOTH		MK-01-11H-16	Z1-405-a9	F1-910-6															
Io4-SOT	2	MK-01-11H-27	Z1-405-c1	F1-912-5		2					2					2			
Io4-SOTH		MK-01-11H-42	Z1-405-c9	F1-912-6															
Jo1-SOT	3	MK-01-11H-4	Z1-405-a3	F1-806-5		3					3					3			
Jo1-SOTH		MK-01-11H-19	Z1-405-a11	F1-806-6															
Jo2-SOT	4	MK-01-11H-30	Z1-405-c3	F1-808-3		4					4					4			
Jo2-SOTH		MK-01-11H-45	Z1-405-c11	F1-808-4															
	5					5					5					5			
	6					6					6					6			
	7					7					7					7			
	8					8					8					8			

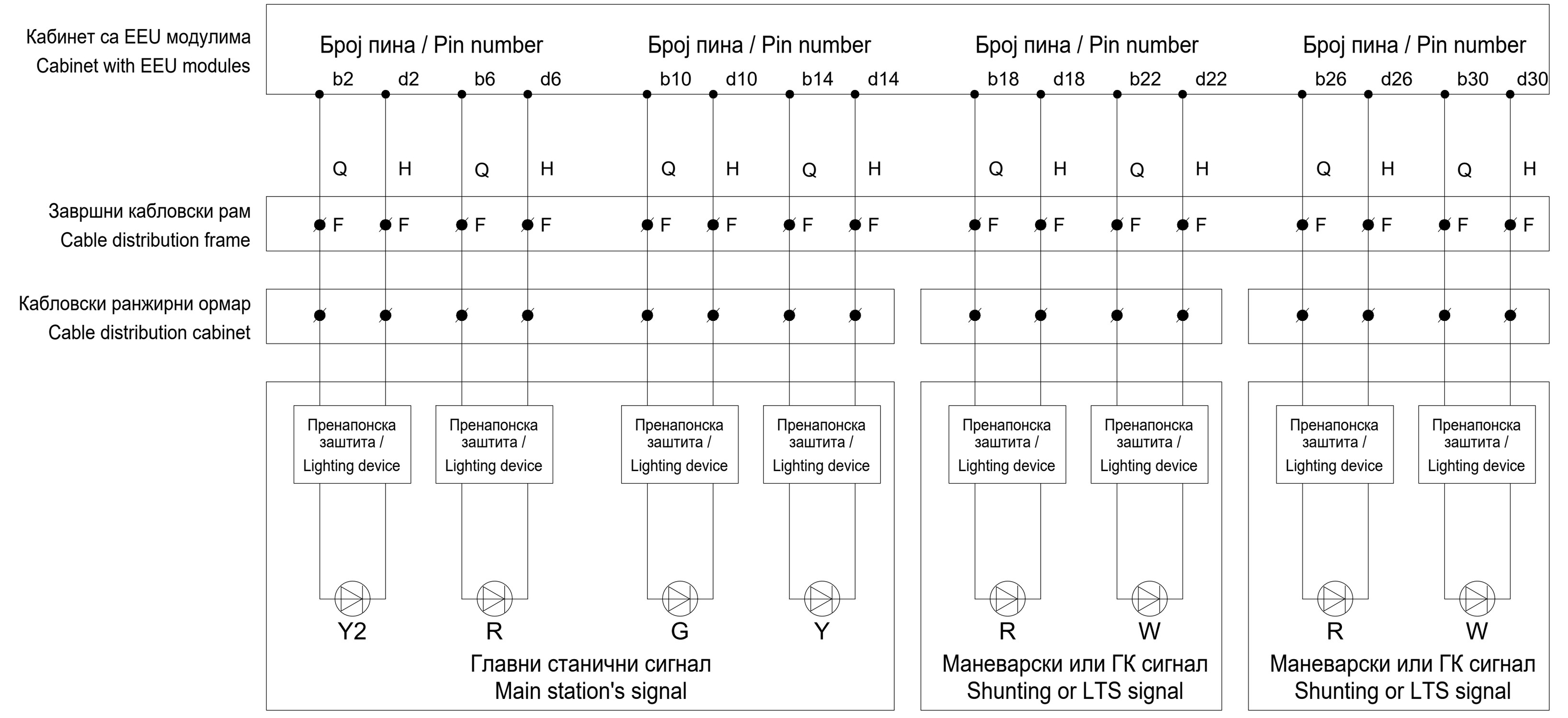

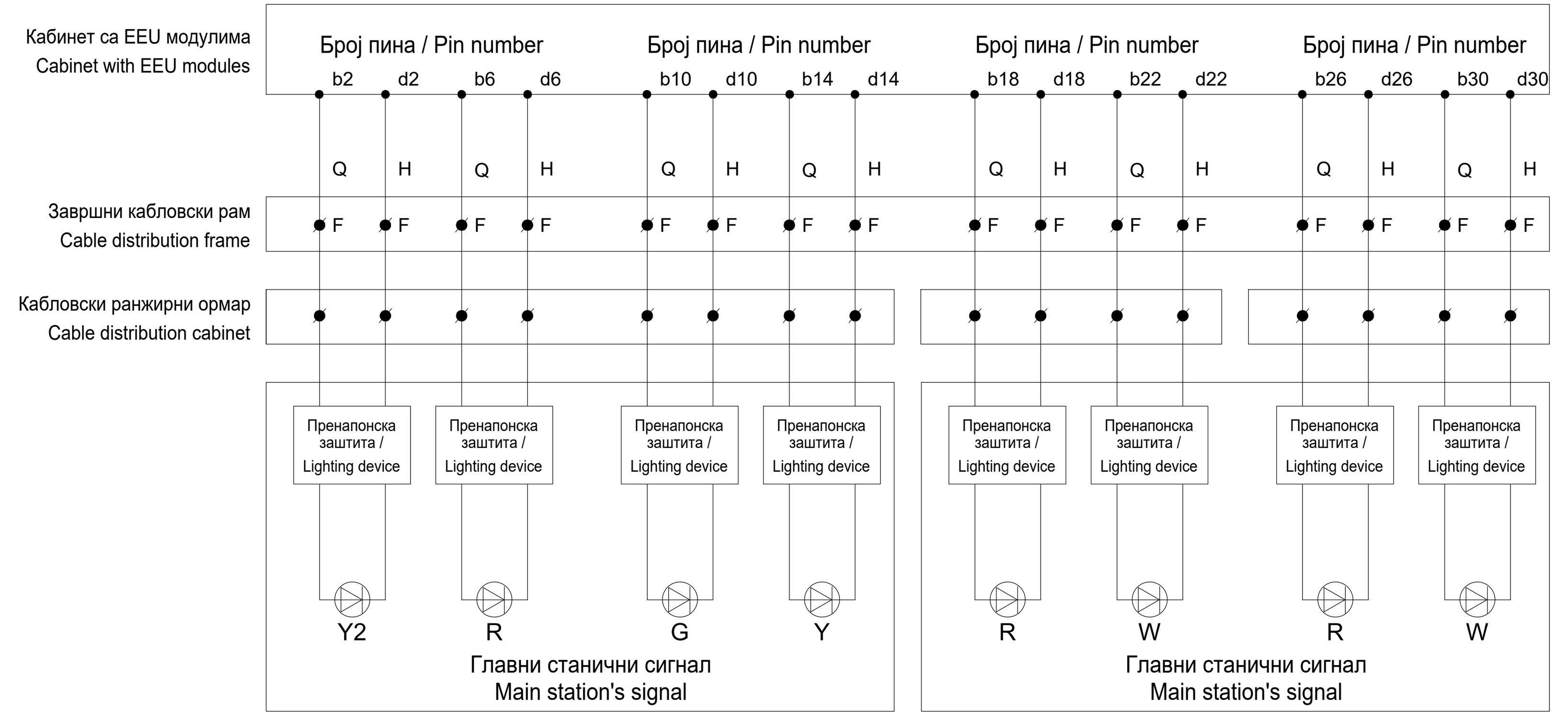

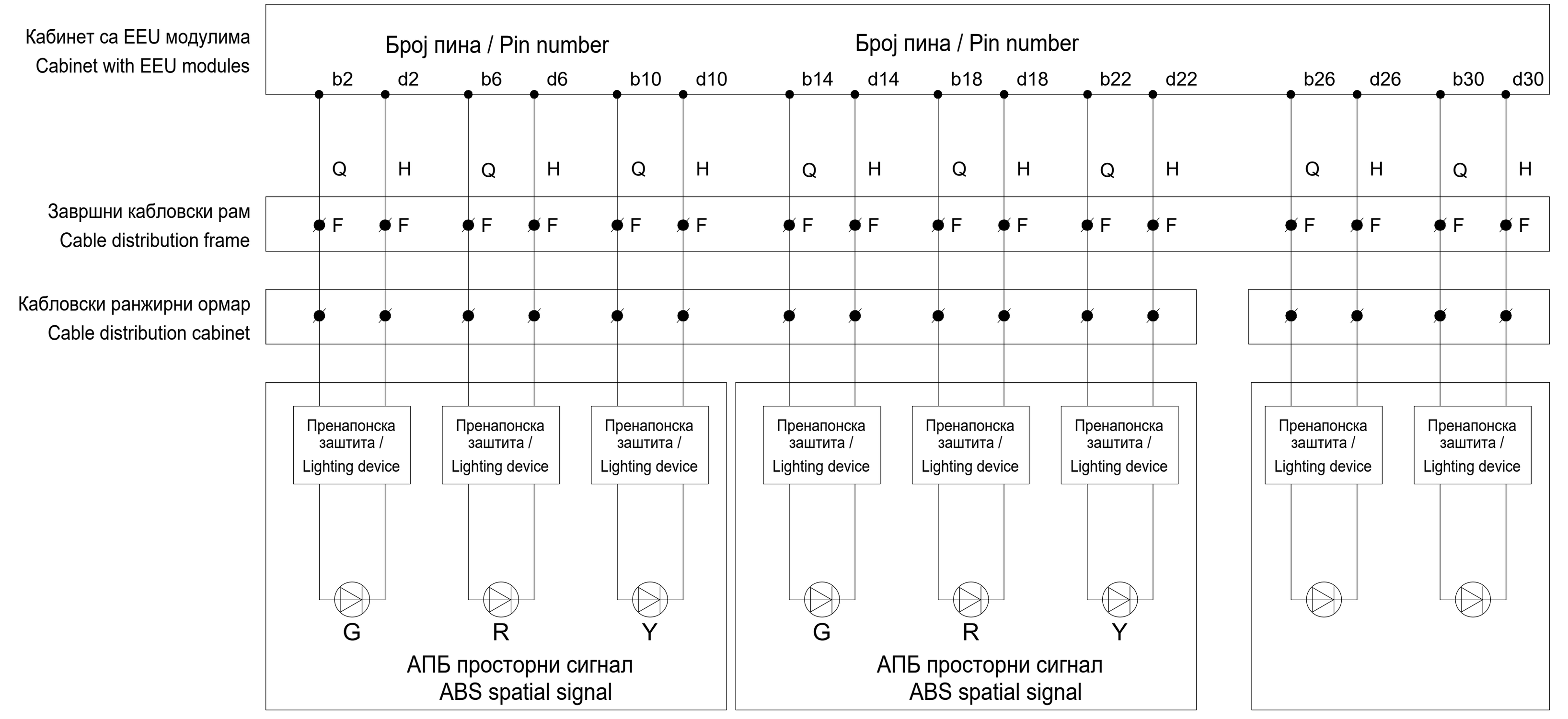

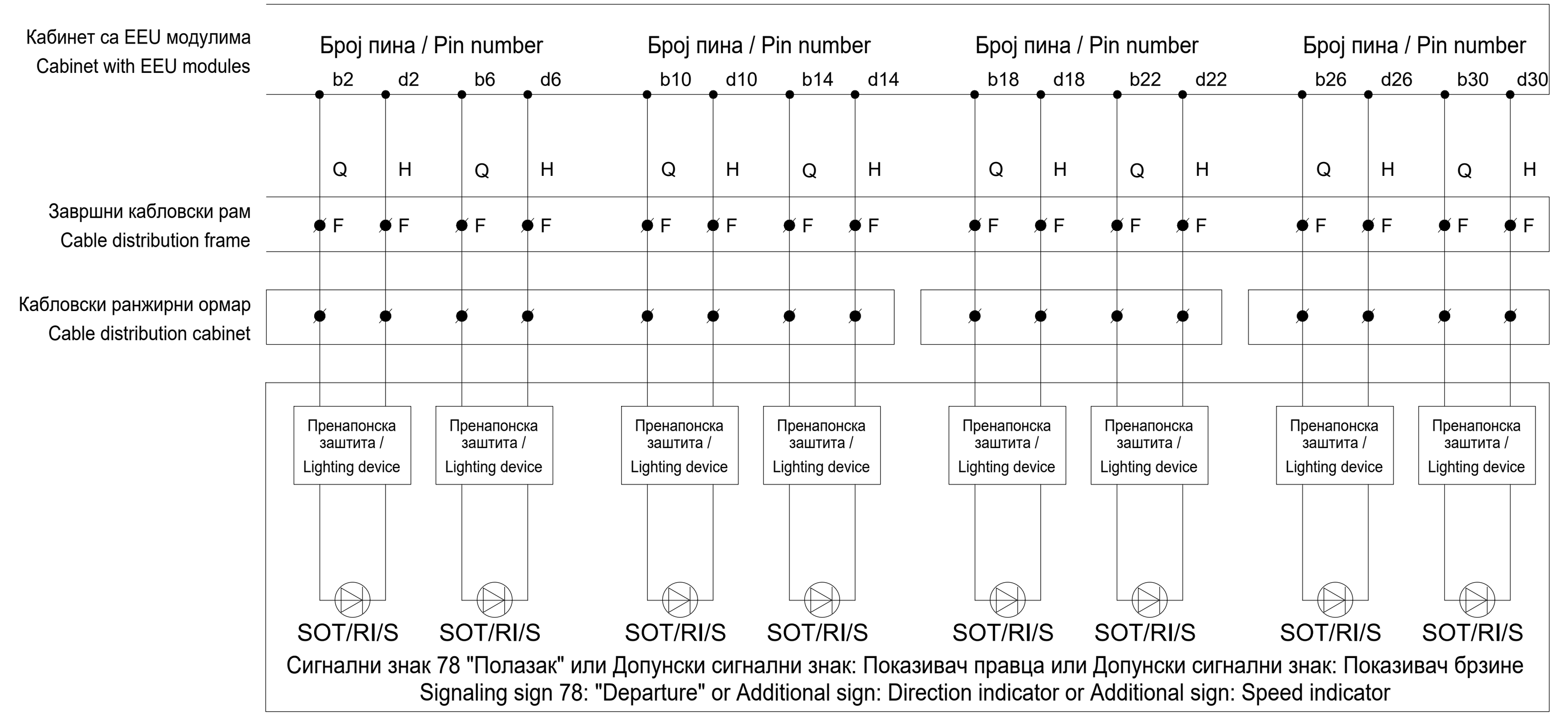

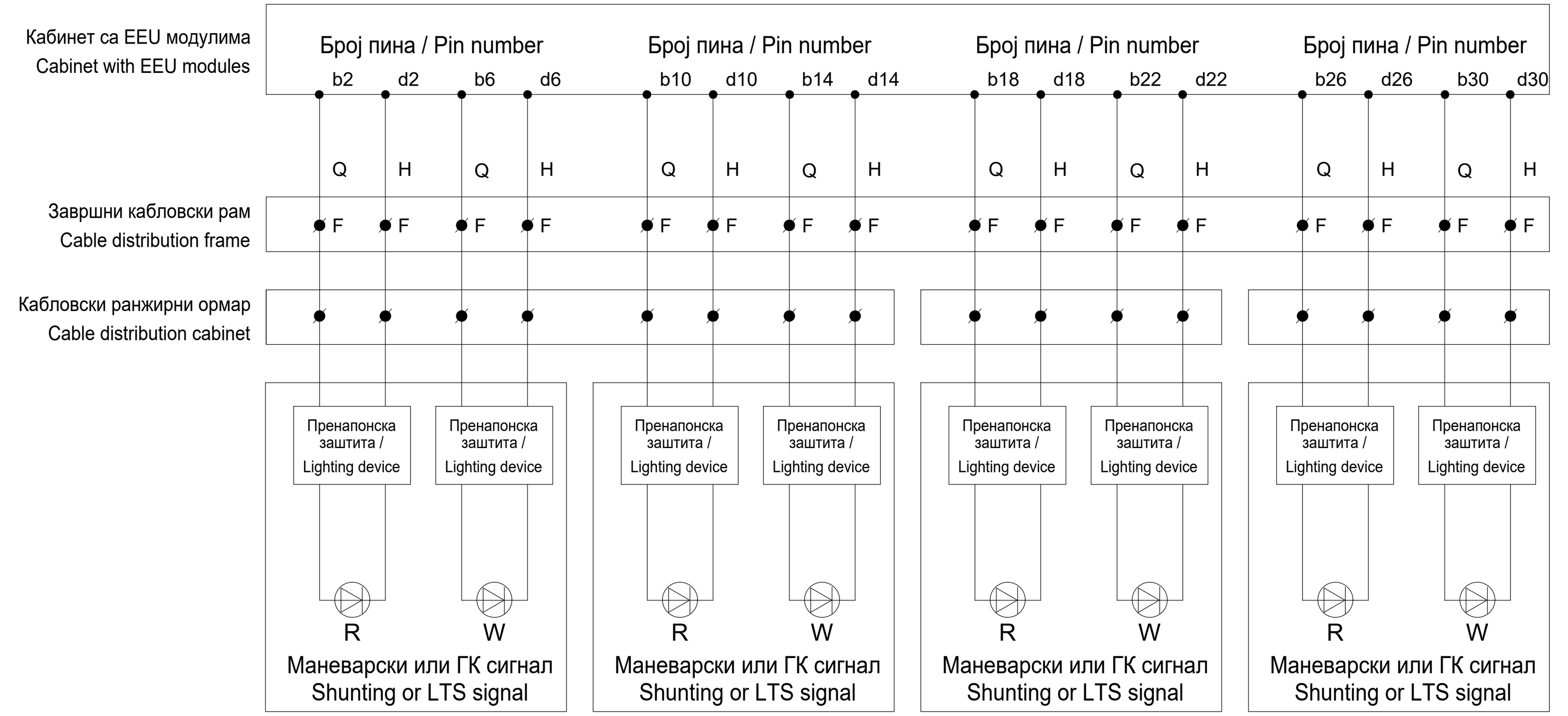

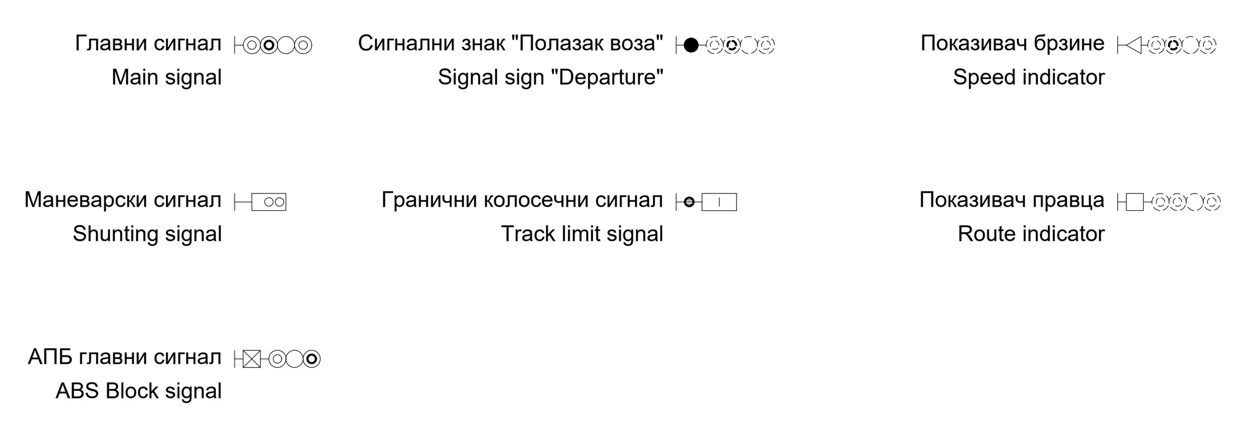

Лист: 02 од 02
Sheet: 02 of 02

Пројектант / Designer:
Институт Михајло Пупин доо
Волгина 15, 11000 Београд
www.pupin.rs

Извођач / Contractor: Конзорцијум / Joint Venture:
China Railway International Co., Ltd.
Serbia Ogranak Beograd
Rajka Mitića 8, 11000 Beograd
China Communication Construction Co.Ltd.
Serbia Ogranak Beograd-Savski Venac
Paje Adamova 2, 11000 Beograd

Инвеститор / Investor:
Инфраструктура железнице Србије а.д.
Немањина 6, 11000 Београд
www.infrazs.rs

Подизвођач / Subcontractor:
CRSC International Co., LTD.
Ogranak Beograd,
Omladinskih brigada 21, 11070 Novi Beograd

Објекат / Project:
Пруга Београд - Суботица - државна граница (Келебија), ДЕОНИЦА ПРУГЕ НОВИ САД - СУБОТИЦА - ДРЖАВНА ГРАНИЦА (КЕЛЕБИЈА), у Новом Саду, Кисачу, Степановићеву, Змајеву, Врбасу, Ловћенцу, Малом Иђошу, Бачкој Тополи, Жеднику, Наумовићеву и Суботици, у катастарским општинама наведеним на насловној страни техничке документације и на катастарским парцелама према списку приложеном у Главној свесци /

Belgrade - Subotica - State border (Kelebija) railway line, SECTION NOVI SAD - SUBOTICA STATE BORDER (KELEBIJA), at Novi Sad, Kisač, Stepanovićevo, Zmajevo, Vrbas, Lovćenac, Mali Idjoš, Bačka Topola, Žednik, Naumovićevo and Subotica, in cadastral municipalities listed on the cover page of this Design, on cadastral plots listed in General Volume

Врста техничке документације / Technical documentation type:
ПИО/ABD Пројекат изведеног објекта / As-built Design

Ознака и назив дела Пројекта / Designation and name of the part of design:
5/1.9 Осигурање железничке станице Степановићево / Signalling/interlocking systems in Stepanovicevo railway station

Назив цртежа / Drawing name:
План повезивања струјних кола сигналних светиљки и допунских сигнала /
Plan for connecting circuits of signal lamps and supplementary and additional signs

Одговорни пројектант / Responsible designer:
Ђорђе Максимовић, дипл.инж.ел.
Број лиценце / License number: 353 P422 17
Сарадници / Associates:
Владимир Бошковић, инж.маш.
Марко Ралић, дипл.ел.инж.

Број Пројекта / Design number:	Датум / Date:	Размера / Scale:	Број цртежа / Drawing number:
TC.700.255-5/1.9	Септембар / September 2024.	-	TS.700.255-5/1.9-C10

Ознака скретнице Label of swutch-point	Ознака струјног кола Label of circuit	Кабинет са EEU модулима / Cabinet with EEU modules Број пина Pin number MK-	Универзални сигнални кабинет / Universal cabinet Ознака реглете Label of terminal Z-	Завршни кабловски рам / Cable distribution cabinet Ознака реглете Label of terminal F-
S1	X1	ZJ-00H-1	Z1-501-a1	F1-1001-1
	X2	ZJ-00H-27	Z1-501-a9	F1-1001-2
	X3	ZJ-00H-42	Z1-501-c15	F1-1001-3
	X4	ZJ-00H-30	Z1-501-c3	F1-1001-4
	X5	ZJ-00H-16	Z1-501-a15	F1-1001-5
S2	X1	ZJ-00H-4	Z1-501-a3	F1-1002-1
	X2	ZJ-00H-19	Z1-501-a13	F1-1002-2
	X3	ZJ-00H-7	Z1-501-a5	F1-1002-3
	X4	ZJ-00H-33	Z1-501-c5	F1-1002-4
	X5	ZJ-00H-45	Z1-501-c17	F1-1002-5
S3	X1	ZJ-01H-1	Z1-502-a1	F1-1003-1
	X2	ZJ-01H-27	Z1-502-a9	F1-1003-2
	X3	ZJ-01H-42	Z1-502-c15	F1-1003-3
	X4	ZJ-01H-30	Z1-502-c3	F1-1003-4
	X5	ZJ-01H-16	Z1-502-a15	F1-1003-5
S4	X1	ZJ-01H-4	Z1-502-a3	F1-1004-1
	X2	ZJ-01H-19	Z1-502-a13	F1-1004-2
	X3	ZJ-01H-7	Z1-502-a5	F1-1004-3
	X4	ZJ-01H-33	Z1-502-c5	F1-1004-4
	X5	ZJ-01H-45	Z1-502-c17	F1-1004-5
S5	X1	ZJ-02H-1	Z1-503-a1	F1-1005-1
	X2	ZJ-02H-27	Z1-503-a9	F1-1005-2
	X3	ZJ-02H-42	Z1-503-c15	F1-1005-3
	X4	ZJ-02H-30	Z1-503-c3	F1-1005-4
	X5	ZJ-02H-16	Z1-503-a15	F1-1005-5
S6	X1	ZJ-02H-4	Z1-503-a3	F1-1006-1
	X2	ZJ-02H-19	Z1-503-a13	F1-1006-2
	X3	ZJ-02H-7	Z1-503-a5	F1-1006-3
	X4	ZJ-02H-33	Z1-503-c5	F1-1006-4
	X5	ZJ-02H-45	Z1-503-c17	F1-1006-5
S7	X1	ZJ-03H-1	Z1-504-a1	F1-1007-1
	X2	ZJ-03H-27	Z1-504-a9	F1-1007-2
	X3	ZJ-03H-42	Z1-504-c15	F1-1007-3
	X4	ZJ-03H-30	Z1-504-c3	F1-1007-4
	X5	ZJ-03H-16	Z1-504-a15	F1-1007-5
S8	X1	ZJ-03H-4	Z1-504-a3	F1-1008-1
	X2	ZJ-03H-19	Z1-504-a13	F1-1008-2
	X3	ZJ-03H-7	Z1-504-a5	F1-1008-3
	X4	ZJ-03H-33	Z1-504-c5	F1-1008-4
	X5	ZJ-03H-45	Z1-504-c17	F1-1008-5
S9	X1	ZJ-04H-1	Z1-505-a1	F1-1009-1
	X2	ZJ-04H-27	Z1-505-a9	F1-1009-2
	X3	ZJ-04H-42	Z1-505-c15	F1-1009-3
	X4	ZJ-04H-30	Z1-505-c3	F1-1009-4
	X5	ZJ-04H-16	Z1-505-a15	F1-1009-5
S10	X1	ZJ-04H-4	Z1-505-a3	F1-1010-1
	X2	ZJ-04H-19	Z1-505-a13	F1-1010-2
	X3	ZJ-04H-7	Z1-505-a5	F1-1010-3
	X4	ZJ-04H-33	Z1-505-c5	F1-1010-4
	X5	ZJ-04H-45	Z1-505-c17	F1-1010-5
	X1			
	X2			
	X3			
	X4			
	X5			
	X1			
	X2			
	X3			
	X4			
	X5			

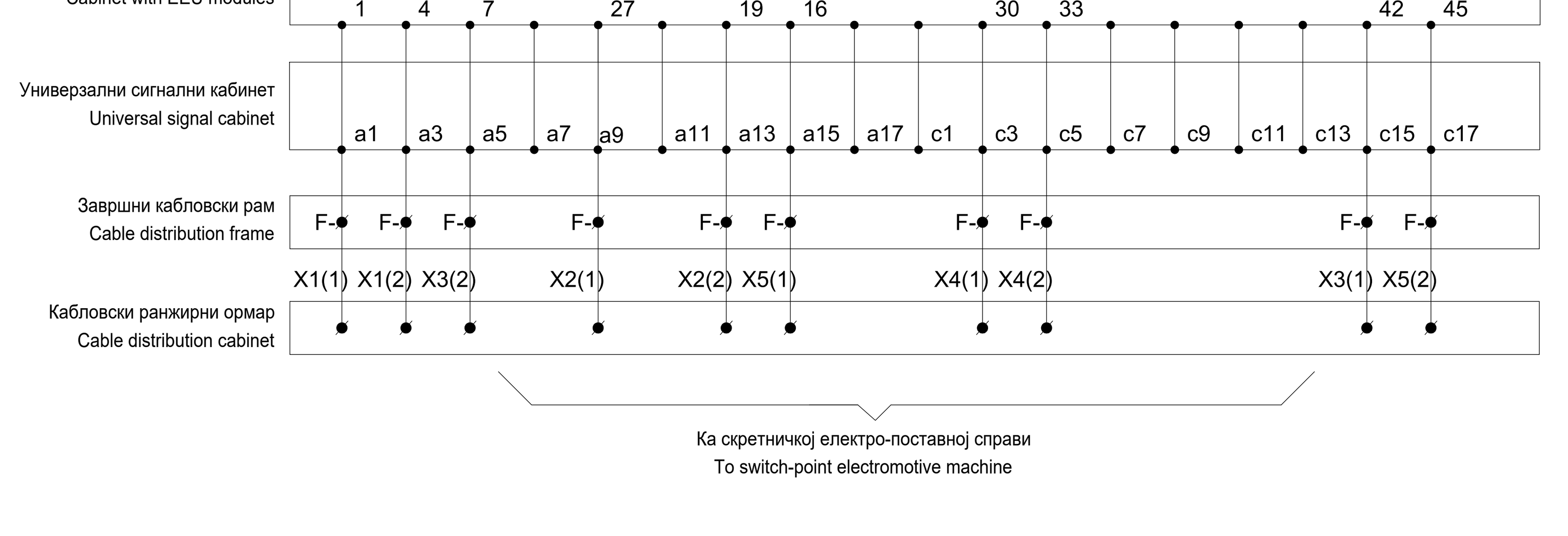

Напомена:

Уколико се скретница налази у крајњем исправном и контролисаном положају у правац, "+ положај", тада су у скретничкој поставној справи затворени (проводни) следећи контакти: 11-12, 13-14, 15-16, 31-32, 33-34 и 35-36, док су контакти 21-22, 23-24, 25-26, 41-42 ,43-44 и 45-46 отворени (непроводни).

Уколико се скретница налази у крајњем исправном и контролисаном положају у скретање, "- положај", тада су у скретничкој поставној справи затворени (проводни) следећи контакти: 21-22, 23-24, 25-26, 41-42 ,43-44 и 45-46, док су контакти 11-12, 13-14, 15-16, 31-32, 33-34 и 35-36 отворени (непроводни). У овом случају приликом повезивања поставне справе извршено је следеће:

1. У долазном каблу жице X2 и X3, као и X4 и X5 приликом повезивања у прикључној касети су међусобно укрштене тако да су повезане према следећем:
   - жила у долазном каблу X2 је повезана на реглету 3 у прикључној кутији
   - жила у долазном каблу X3 је повезана на реглету 2 у прикључној кутији
   - жила у долазном каблу X4 је повезана на реглету 5 у прикључној кутији
   - жила у долазном каблу X5 је повезана на реглету 5 у прикључној кутији
2. Диода је повезана инверзно у односу приказани цртеж, односно диода проводи у смеру од прикључних реглета 7 ка прикључној реглети 8.

Note:

If the switch-point is at the end-correct and controlled position in the straight direction, "+ position", then the following contacts are closed (conductive) in the switch-point setting machine: 11-12, 13-14, 15-16, 31-32, 33-34 and 35-36, while contacts 21-22, 23-24, 25-26, 41-42, 43-44 and 45-46 are open (non-conductive).

If the switch-point is at the end-correct and controlled position in the diverted direction, "- position", then the following contacts are closed (conductive) in the switch-point setting machine: 21-22, 23-24, 25-26, 41-42, 43-44 and 45-46, while contacts 11-12, 13-14, 15-16, 31-32, 33-34 and 35-36 are open (non-conductive). In this case, the following was done during the connection of switch-point machine:

1. In the incoming cable, wires X2 and X3, as well as X4 and X5, during connection in the cable connection box are crossed, so that they are connected according to the following:
   - the wire in the incoming cable X2 is connected to connector 3 in the terminal box
   - the wire in the incoming cable X3 is connected to connector 2 in the terminal box
   - the wire in the incoming cable X4 is connected to connector 5 in the terminal box
   - the wire in the incoming cable X5 is connected to connector 5 in the terminal box
2. The diode is connected inversely in relation to the shown drawing, ie the diode conducts in the direction from the connector 7 to connector 8.

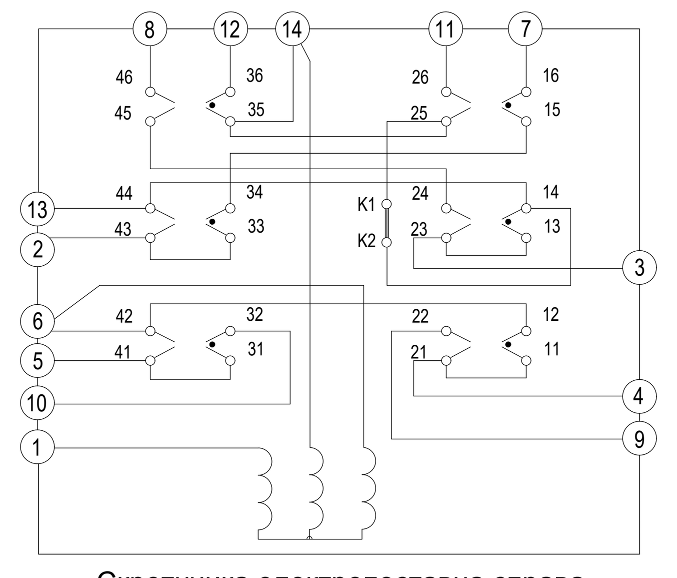

Скретничка електропоставна справа
Switch point electro-motive setting machine
ZDJ9

Принцип контроле положаја скретнице без додатног контролника положаја
The principle of controlling the position of the switch-point without an additional control of blade

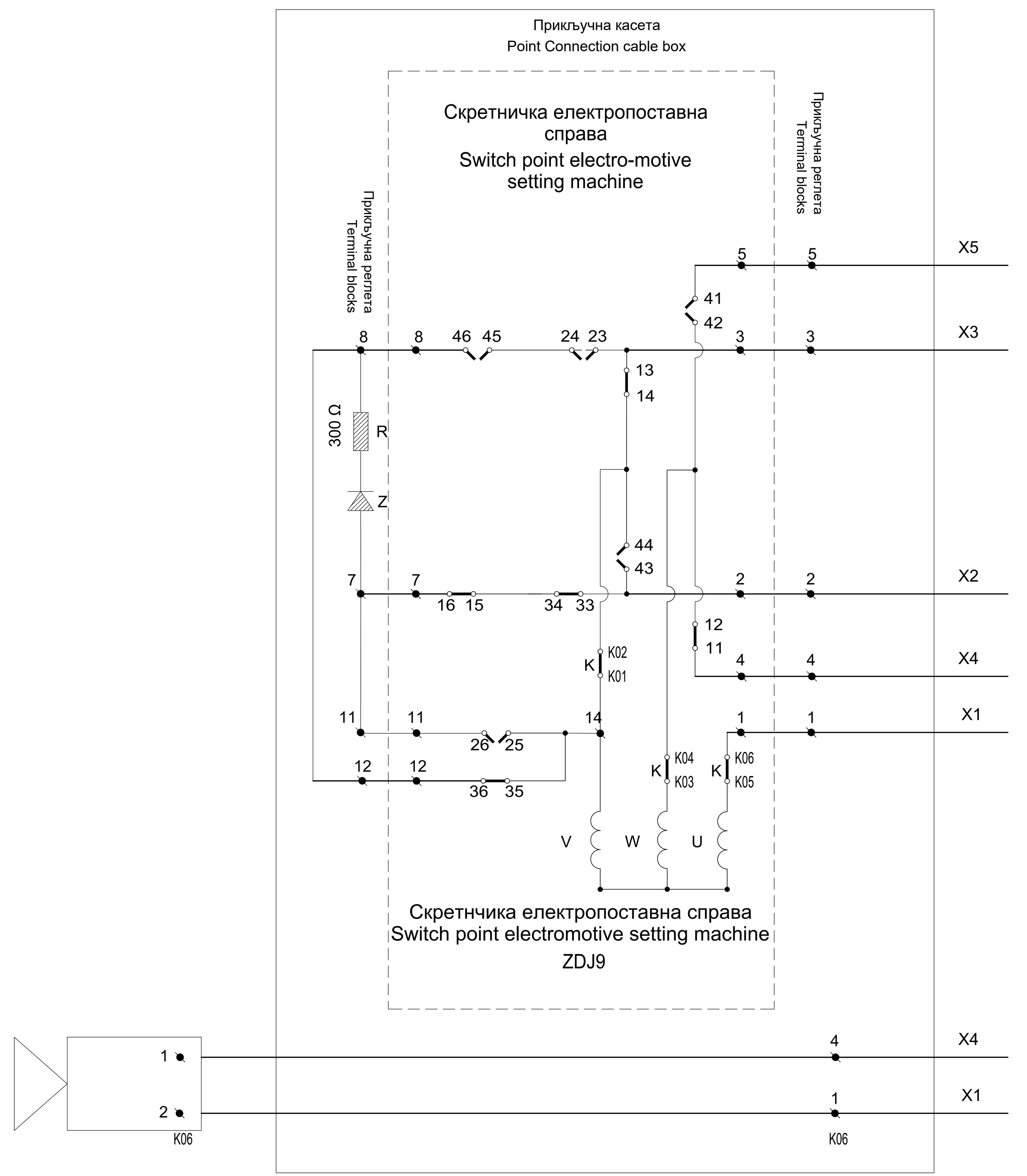

Принцип контроле положаја скретнице са додатним контролником положаја
The principle of controlling the position of the switch-point with an additional control of blade

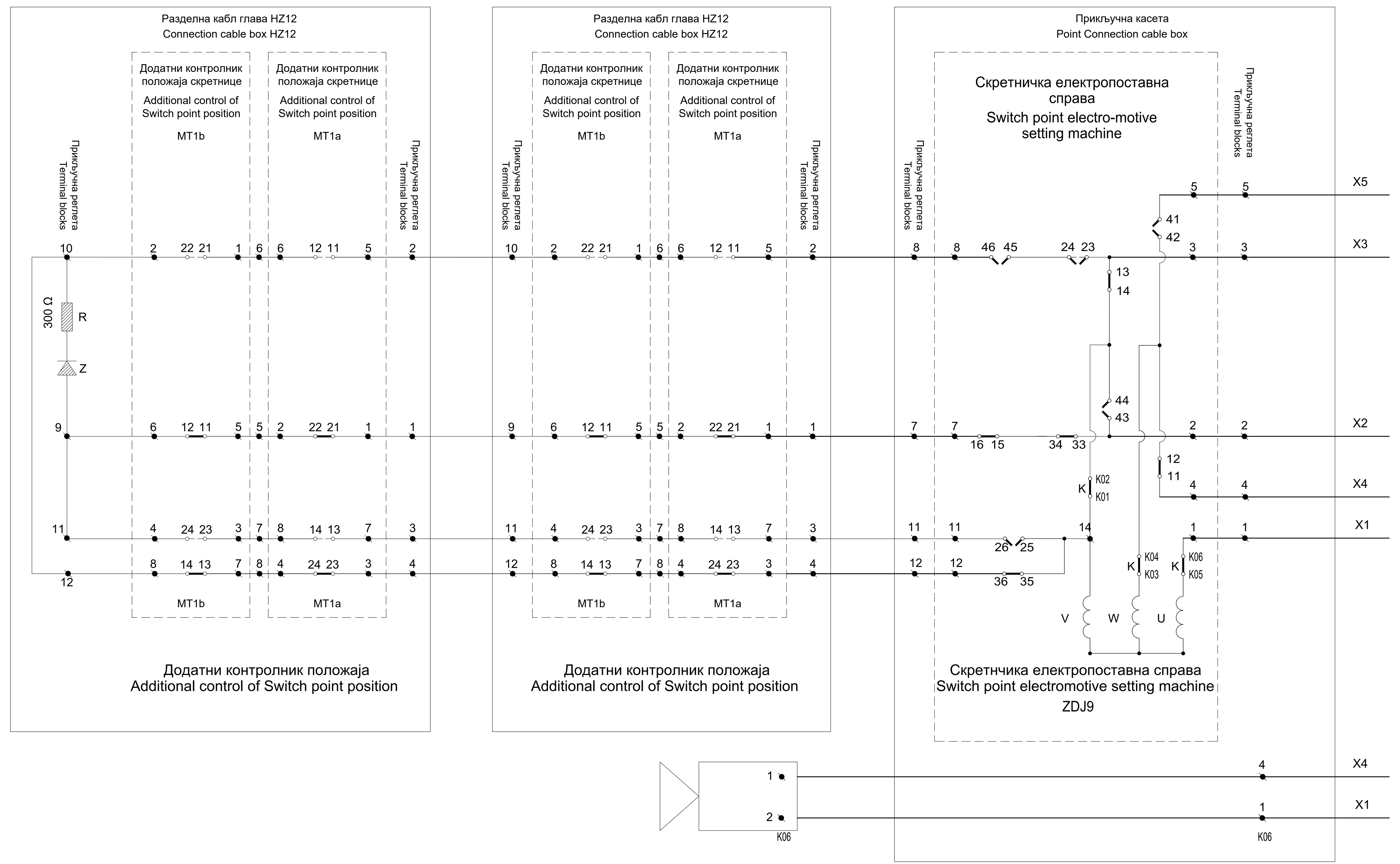

Лист: 01 од 01
Sheet: 01 of 01

Пројектант / Designer: Институт Михајло Пупин доо, Волгина 15, 11000 Београд, www.pupin.rs	Извођач / Contractor: Конзорцијум / Joint Venture: China Railway International Co., Ltd. Serbia Ogranak Beograd, Rajka Mitića 8, 11000 Beograd; China Communication Construction Co.Ltd. Serbia Ogranak Beograd-Savski Venac, Paje Adamova 2, 11000 Beograd
Инвеститор / Investor: Инфраструктура железнице Србије а.д., Немањина 6, 11000 Београд, www.infrazs.rs	Подизвођач / Subcontractor: CRSC International Co., LTD. Ogranak Beograd, Omladinskih brigada 21, 11070 Novi Beograd

Објекат / Project:
Пруга Београд - Суботица - државна граница (Келебија), ДЕОНИЦА ПРУГЕ НОВИ САД - СУБОТИЦА - ДРЖАВНА ГРАНИЦА (КЕЛЕБИЈА), у Новом Саду, Кисачу, Степановићеву, Змајеву, Врбасу, Ловћенцу, Малом Иђошу, Бачкој Тополи, Жеднику, Наумовићеву и Суботици, у катастарским општинама наведеним на насловној страни техничке документације и на катастарским парцелама према списку приложеном у Главној свесци /

Belgrade - Subotica - State border (Kelebija) railway line, SECTION NOVI SAD - SUBOTICA STATE BORDER (KELEBIJA), at Novi Sad, Kisač, Stepanovićevo, Zmajevo, Vrbas, Lovćenac, Mali Idjoš, Bačka Topola, Žednik, Naumovićevo and Subotica, in cadastral municipalities listed on the cover page of this Design, on cadastral plots listed in General Volume

Врста техничке документације / Technical documentation type:
ПИО/ABD Пројекат изведеног објекта / As-built Design

Ознака и назив дела Пројекта / Designation and name of the part of design:
5/1.9 Осигурање железничке станице Степановићево / Signalling/interlocking systems in Stepanovicevo railway station

Назив цртежа / Drawing name:
План повезивања струјних кола скретничких електро-поставних справа /
Plan for connecting circuits of switch-point electro-motive machines

Одговорни пројектант / Responsible designer: Ђорђе Максимовић, дипл.инж.ел. Број лиценце / License number: 353 P422 17	Сарадници / Associates: Владимир Бошковић, инж.маш.; Марко Ралић, дипл.ел.инж.

Број Пројекта / Design number:	Датум / Date:	Размера / Scale:	Број цртежа / Drawing number:
TC.700.255-5/1.9	Септембар / September 2024.	-	TS.700.255-5/1.9-C11

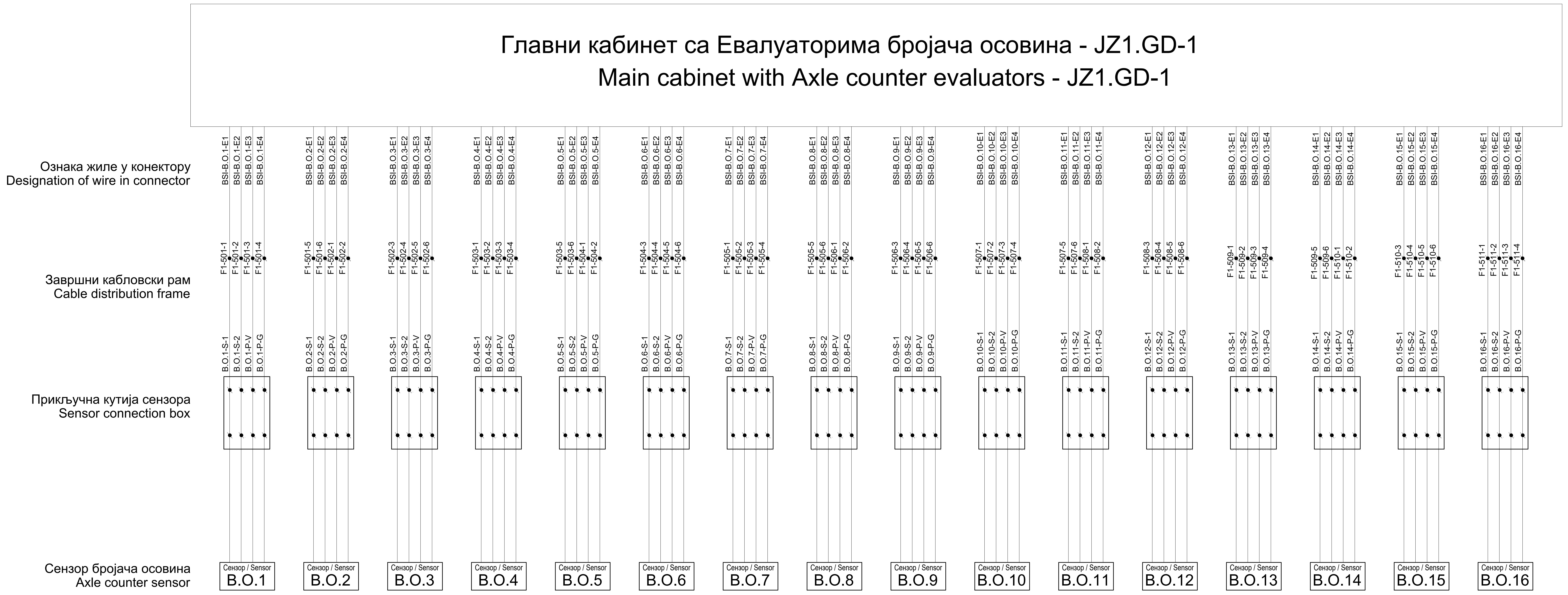

Принцип повезивања сензора бројача осовина:

- жила E1 - сигнална жила 1
- жила E2 - сигнална жила 2
- жила E3 - напајање сензора V
- жила E3 - напајање сензора G

The principle of connection of the axle counter sensor:

- wire E1 - signal wire 1
- wire E2 - signal wire 2
- wire E3 - sensor power supply V
- wire E3 - sensor power supply G

ИНЖЕЊЕРСКА КОМОРА СРБИЈЕ
Ђорђе Љ. Максимовић
дипл. инж. ел.
353 P422 17
ОДГОВОРНИ ПРОЈЕКТАНТ

Лист: 01 од 02
Sheet: 01 of 02

Пројектант / Designer:
Институт Михајло Пупин доо
Волгина 15, 11000 Београд
www.pupin.rs

Извођач / Contractor: Конзорцијум / Joint Venture:
China Railway International Co., Ltd.
Serbia Ogranak Beograd
Rajka Mitića 8, 11000 Beograd
China Communication Construction Co.Ltd.
Serbia Ogranak Beograd-Savski Venac
Paje Adamova 2, 11000 Beograd

Инвеститор / Investor:
Инфраструктура железнице Србије а.д.
Немањина 6, 11000 Београд
www.infrazs.rs

Подизвођач / Subcontractor:
CRSC International Co., LTD.
Ogranak Beograd,
Omladinskih brigada 21, 11070 Novi Beograd

Објекат / Project:
Пруга Београд - Суботица - државна граница (Келебија), ДЕОНИЦА ПРУГЕ НОВИ САД - СУБОТИЦА - ДРЖАВНА ГРАНИЦА (КЕЛЕБИЈА), у Новом Саду, Кисачу, Степановићеву, Змајеву, Врбасу, Ловћенцу, Малом Иђошу, Бачкој Тополи, Жеднику, Наумовићеву и Суботици, у катастарским општинама наведеним на насловној страни техничке документације и на катастарским парцелама према списку приложеном у Главној свесци /

Belgrade - Subotica - State border (Kelebija) railway line, SECTION NOVI SAD - SUBOTICA STATE BORDER (KELEBIJA), at Novi Sad, Kisač, Stepanovićevo, Zmajevo, Vrbas, Lovćenac, Mali Idjoš, Bačka Topola, Žednik, Naumovićevo and Subotica, in cadastral municipalities listed on the cover page of this Design, on cadastral plots listed in General Volume

Врста техничке документације / Technical documentation type:
ПИО/ABD Пројекат изведеног објекта / As-built Design

Ознака и назив дела Пројекта / Designation and name of the part of design:
5/1.9 Осигурање железничке станице Степановићево / Signalling/interlocking systems in Stepanovicevo railway station

Назив цртежа / Drawing name:
План повезивања струјних кола сензора бројача осовина /
Plan for connecting circuits of Axle counter sensors

Одговорни пројектант / Responsible designer:	Сарадници / Associates:
Ђорђе Максимовић, дипл.инж.ел.	Владимир Бошковић, инж.маш.
Број лиценце / License number: 353 P422 17	Марко Ралић, дипл.ел.инж.

Број Пројекта / Design number:	Датум / Date:	Размера / Scale:	Број цртежа / Drawing number:
TS.700.255-5/1.9	Септембар / September 2024.	-	TS.700.255-5/1.9-C12

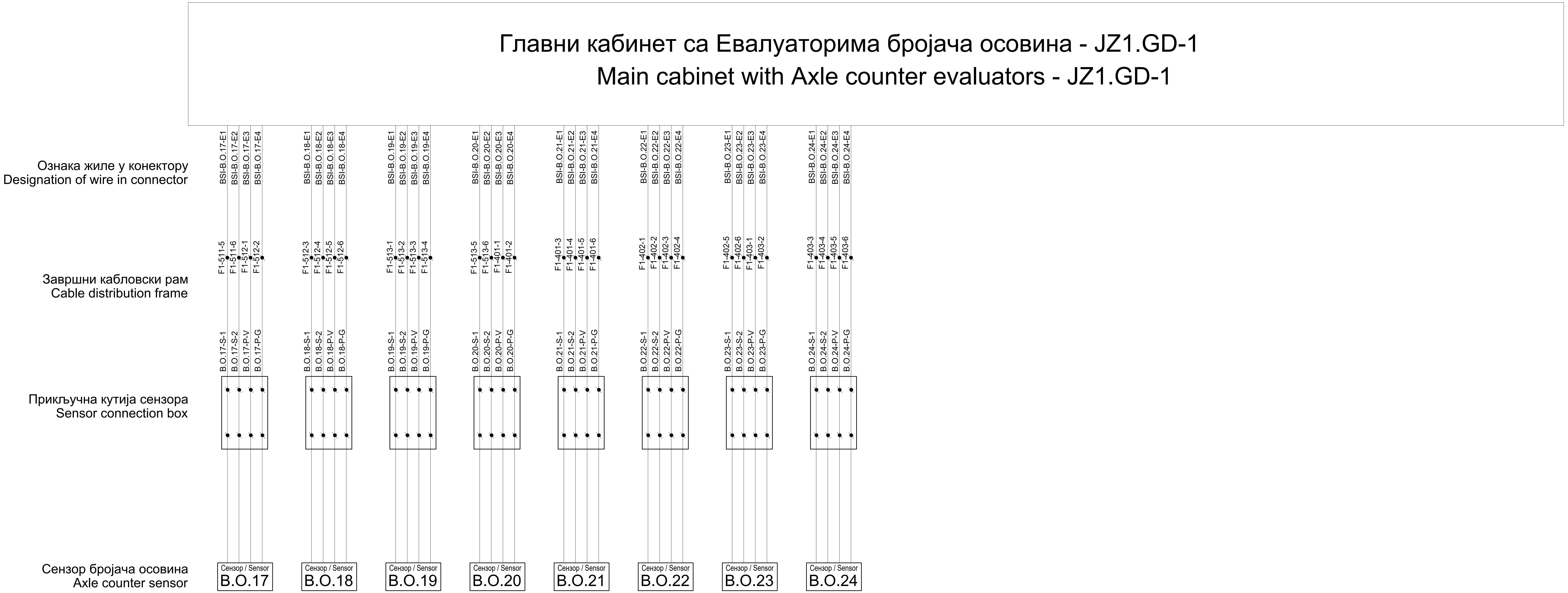

Принцип повезивања сензора бројача осовина:

- жила E1 - сигнална жила 1
- жила E2 - сигнална жила 2
- жила E3 - напајање сензора V
- жила E3 - напајање сензора G

The principle of connection of the axle counter sensor:

- wire E1 - signal wire 1
- wire E2 - signal wire 2
- wire E3 - sensor power supply V
- wire E3 - sensor power supply G

ИНЖЕЊЕРСКА КОМОРА СРБИЈЕ
Ђорђе Љ. Максимовић
дипл. инж. ел.
353 P422 17
ОДГОВОРНИ ПРОЈЕКТАНТ

Лист: 02 од 02
Sheet: 02 of 02

Пројектант / Designer:
Институт Михајло Пупин доо
Волгина 15, 11000 Београд
www.pupin.rs

Инвеститор / Investor:
Инфраструктура железнице Србије а.д.
Немањина 6, 11000 Београд
www.infrazs.rs

Извођач / Contractor: Конзорцијум / Joint Venture:
China Railway International Co., Ltd.
Serbia Ogranak Beograd
Rajka Mitića 8, 11000 Beograd
China Communication Construction Co.Ltd.
Serbia Ogranak Beograd-Savski Venac
Paje Adamova 2, 11000 Beograd

Подизвођач / Subcontractor:
CRSC International Co., LTD.
Ogranak Beograd,
Omladinskih brigada 21, 11070 Novi Beograd

Објекат / Project:
Пруга Београд - Суботица - државна граница (Келебија), ДЕОНИЦА ПРУГЕ НОВИ САД - СУБОТИЦА - ДРЖАВНА ГРАНИЦА (КЕЛЕБИЈА), у Новом Саду, Кисачу, Степановићеву, Змајеву, Врбасу, Ловћенцу, Малом Иђошу, Бачкој Тополи, Жеднику, Наумовићеву и Суботици, у катастарским општинама наведеним на насловној страни техничке документације и на катастарским парцелама према списку приложеном у Главној свесци /

Belgrade - Subotica - State border (Kelebija) railway line, SECTION NOVI SAD - SUBOTICA STATE BORDER (KELEBIJA), at Novi Sad, Kisač, Stepanovićevo, Zmajevo, Vrbas, Lovćenac, Mali Idjoš, Bačka Topola, Žednik, Naumovićevo and Subotica, in cadastral municipalities listed on the cover page of this Design, on cadastral plots listed in General Volume

Врста техничке документације / Technical documentation type:
ПИО/ABD Пројекат изведеног објекта / As-built Design

Ознака и назив дела Пројекта / Designation and name of the part of design:
5/1.9 Осигурање железничке станице Степановићево / Signalling/interlocking systems in Stepanovicevo railway station

Назив цртежа / Drawing name:
План повезивања струјних кола сензора бројача осовина /
Plan for connecting circuits of Axle counter sensors

Одговорни пројектант / Responsible designer:
Ђорђе Максимовић, дипл.инж.ел.
Број лиценце / License number: 353 P422 17

Сарадници / Associates:
Владимир Бошковић, инж.маш.
Марко Ралић, дипл.ел.инж.

Број Пројекта / Design number:	Датум / Date:	Размера / Scale:	Број цртежа / Drawing number:
TS.700.255-5/1.9	Септембар / September 2024.	-	TS.700.255-5/1.9-C12

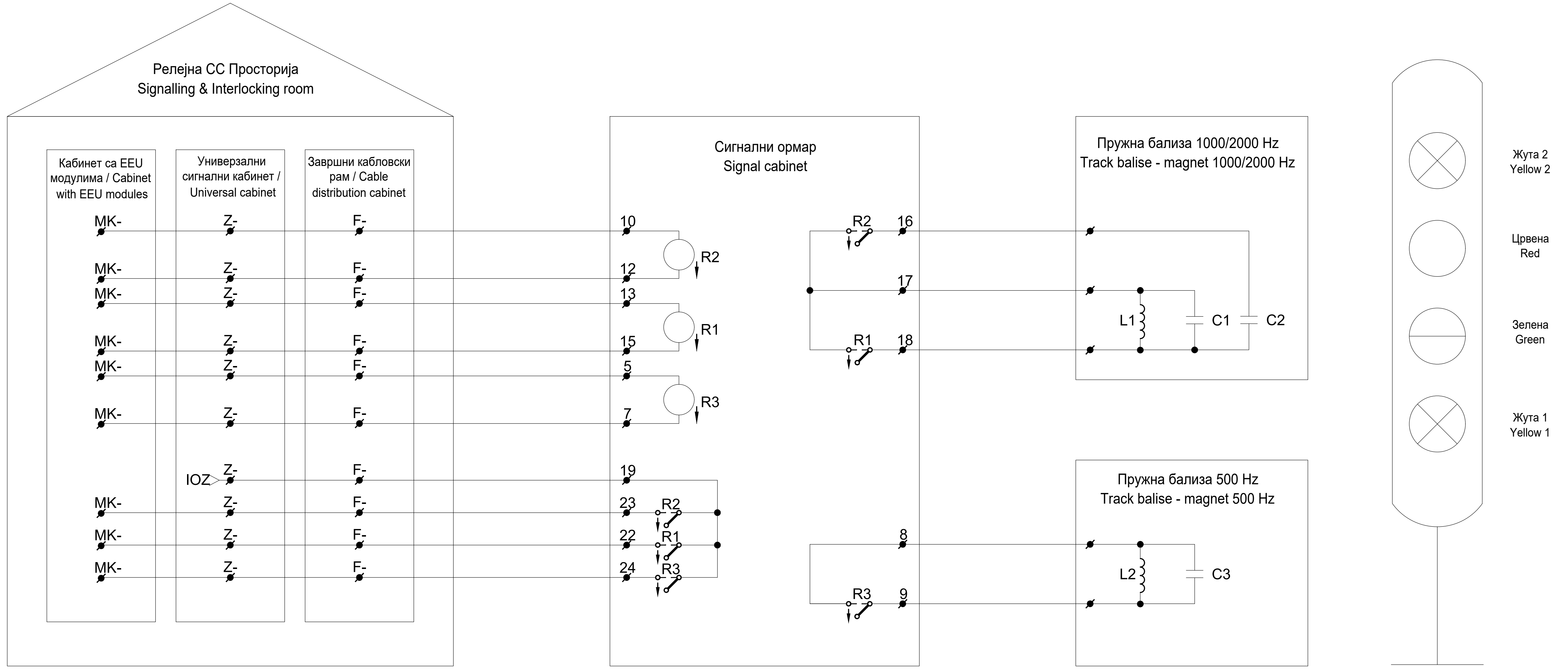

Сигнални знак на главном сигналу Signalling sign on mail signal	Пружна бализа / Track magnet			Статус командног релеа / Status of command relay		
	500 Hz	1000 Hz	2000 Hz			R1
С.З. 4: "Стој" Sign. 4: "Stop"	√	×	√	Отпуштено Released	Отпуштено Released	Отпуштено Released
С.З. 5а: "Слободно, очекуј слободно или опрезно" Sign. 5a: "Allowed, expect Allowed or Caution"	×	×	×	Привучено ↑ Attracted	-	Привучено ↑ Attracted
С.З. 6: "Опрезно, очекуј стој" Sign. 6: "Caution, expect Stop"	×	√	×	Привучено ↑ Attracted	Привучено ↑ Attracted	Отпуштено Released
С.З. 7: "Слободно, очекуј ограничење брзине" Sign. 7: "Allowed, expect speed restriction"	×	√	×	Привучено ↑ Attracted	Привучено ↑ Attracted	Отпуштено Released
С.З. 8: "Ограничена брзина, очекуј стој"+Пок. брзине "3" Sign. 8: "Restricted speed, expect Stop"+Speed Indicator "3"	√	√	×	Отпуштено Released	Привучено ↑ Attracted	Отпуштено Released
С.З. 8: "Ограничена брзина, очекуј стој" Sign. 8: "Restricted speed, expect Stop"	×	√	×	Привучено ↑ Attracted	Привучено ↑ Attracted	Отпуштено Released
С.З. 9: "Ограничена брзина, очекуј слободно или опрезно" Sign. 9: "Restricted speed, expect Allowed or Caution"	×	√	×	Привучено ↑ Attracted	Привучено ↑ Attracted	Отпуштено Released
С.З. 10: "Ограничена брзина, очекуј ограничење брзине" Sign. 9: "Restricted speed, expect Allowed or Caution"	×	√	×	Привучено ↑ Attracted	Привучено ↑ Attracted	Отпуштено Released
С.З. 12а: "Опрезан улазак у станицу са 10 km/h" Sign. 12a: "Cautious running at up to 10 km/h"	×	√	×	Привучено ↑ Attracted	Привучено ↑ Attracted	Отпуштено Released
Квар - Сигнал не осветљен Fault - Dark signal	√	×	√	Отпуштено Released	Отпуштено Released	Отпуштено Released

Лист: 01 од 03
Sheet: 01 of 03

Пројектант / Designer:
Институт Михајло Пупин доо
Волгина 15, 11000 Београд
www.pupin.rs

Инвеститор / Investor:
Инфраструктура железнице Србије а.д.
Немањина 6, 11000 Београд
www.infrazs.rs

Извођач / Contractor: Конзорцијум / Joint Venture:
China Railway International Co., Ltd.
Serbia Ogranak Beograd
Rajka Mitića 8, 11000 Beograd
China Communication Construction Co.Ltd.
Serbia Ogranak Beograd-Savski Venac
Paje Adamova 2, 11000 Beograd

Подизвођач / Subcontractor:
CRSC International Co., LTD.
Ogranak Beograd,
Omladinskih brigada 21, 11070 Novi Beograd

Објекат / Project:
Пруга Београд - Суботица - државна граница (Келебија), ДЕОНИЦА ПРУГЕ НОВИ САД - СУБОТИЦА - ДРЖАВНА ГРАНИЦА (КЕЛЕБИЈА), у Новом Саду, Кисачу, Степановићеву, Змајеву, Врбасу, Ловћенцу, Малом Иђошу, Бачкој Тополи, Жеднику, Наумовићеву и Суботици, у катастарским општинама наведеним на насловној страни техничке документације и на катастарским парцелама према списку приложеном у Главној свесци /

Belgrade - Subotica - State border (Kelebija) railway line, SECTION NOVI SAD - SUBOTICA STATE BORDER (KELEBIJA), at Novi Sad, Kisač, Stepanovićevo, Zmajevo, Vrbas, Lovćenac, Mali Idjoš, Bačka Topola, Žednik, Naumovićevo and Subotica, in cadastral municipalities listed on the cover page of this Design, on cadastral plots listed in General Volume

Врста техничке документације / Technical documentation type:
ПИО/ABD Пројекат изведеног објекта / As-built Design

Ознака и назив дела Пројекта / Designation and name of the part of design:
5/1.9 Осигурање железничке станице Степановићево /
Signalling/interlocking systems in Stepanovicevo railway station

Назив цртежа / Drawing name:
План повезивања струјних кола за управљање пружним бализама система Indusi I-60 /
Plan for connecting circuits of balises of the Indusi I-60 system

Одговорни пројектант / Responsible designer:
Ђорђе Максимовић, дипл.инж.ел.
Број лиценце / License number: 353 P422 17

Сарадници / Associates:
Владимир Бошковић, инж.маш.
Марко Ралић, дипл.ел.инж.

Број Пројекта / Design number:	Датум / Date:	Размера / Scale:	Број цртежа / Drawing number:
TS.700.255-5/1.9	Септембар / September 2024.	-	TS.700.255-5/1.9-C13

Кабинет са EEU модулима / Cabinet with EEU modules	Универзални сигнални кабинет / Universal cabinet	Завршни каблoвски рам / Cable distribution cabinet	Ознака релеа / Label of relay
Број пина / Pin number	Ознака реглете / Label of terminal	Ознака реглете / Label of terminal	
MK-	Z-	F-	
MK-01-14H-2	Z1-301-a1	F1-301-1	Iu92-R2
MK-01-14H-15	Z1-301-a13	F1-301-2	
MK-01-14H-28	Z1-301-b9	F1-301-3	Iu92-R1
MK-01-14H-41	Z1-301-c5	F1-301-4	
MK-01-14H-3	Z1-301-a2	F1-302-1	Iu94-R2
MK-01-14H-16	Z1-301-a14	F1-302-2	
MK-01-14H-29	Z1-301-b10	F1-302-3	Iu94-R1
MK-01-14H-42	Z1-301-c6	F1-302-4	
MK-01-14H-4	Z1-301-a3	F1-303-1	Io1-R2
MK-01-14H-17	Z1-301-a15	F1-303-2	
MK-01-14H-30	Z1-301-b11	F1-303-3	Io1-R1
MK-01-14H-43	Z1-301-c7	F1-303-4	
MK-01-14H-5	Z1-301-a4	F1-303-5	Io1-R3
MK-01-14H-18	Z1-301-a16	F1-303-6	
MK-01-14H-31	Z1-301-b12	F1-304-1	Io2-R2
MK-01-14H-44	Z1-301-c8	F1-304-2	

Кабинет са EEU модулима / Cabinet with EEU modules	Универзални сигнални кабинет / Universal cabinet	Завршни каблoвски рам / Cable distribution cabinet	Ознака релеа / Label of relay
Број пина / Pin number	Ознака реглете / Label of terminal	Ознака реглете / Label of terminal	
MK-	Z-	F-	
MK-01-14H-6	Z1-301-a5	F1-304-3	Io2-R1
MK-01-14H-19	Z1-301-b1	F1-304-4	
MK-01-14H-32	Z1-301-b13	F1-304-5	Io2-R3
MK-01-14H-45	Z1-301-c9	F1-304-6	
MK-01-14H-7	Z1-301-a6	F1-305-1	Io3-R2
MK-01-14H-20	Z1-301-b2	F1-305-2	
MK-01-14H-33	Z1-301-b14	F1-305-3	Io3-R1
MK-01-14H-46	Z1-301-c10	F1-305-4	
MK-01-14H-8	Z1-301-a7	F1-306-1	Io4-R2
MK-01-14H-21	Z1-301-b3	F1-306-2	
MK-01-14H-34	Z1-301-b15	F1-306-3	Io4-R1
MK-01-14H-47	Z1-301-c11	F1-306-4	
MK-01-14H-9	Z1-301-a8	F1-307-1	Ju91-R2
MK-01-14H-22	Z1-301-b4	F1-307-2	
MK-01-14H-35	Z1-301-b16	F1-307-3	Ju91-R1
MK-01-14H-48	Z1-301-c12	F1-307-4	

Кабинет са EEU модулима / Cabinet with EEU modules	Универзални сигнални кабинет / Universal cabinet	Завршни каблoвски рам / Cable distribution cabinet	Ознака релеа / Label of relay
Број пина / Pin number	Ознака реглете / Label of terminal	Ознака реглете / Label of terminal	
MK-	Z-	F-	
MK-01-14H-10	Z1-301-a9	F1-308-1	Ju93-R2
MK-01-14H-23	Z1-301-b5	F1-308-2	
MK-01-14H-36	Z1-301-c1	F1-308-3	Ju93-R1
MK-01-14H-49	Z1-301-c13	F1-308-4	
MK-01-14H-11	Z1-301-a10	F1-309-1	Jo1-R2
MK-01-14H-24	Z1-301-b6	F1-309-2	
MK-01-14H-37	Z1-301-c2	F1-309-3	Jo1-R1
MK-01-14H-50	Z1-301-c14	F1-309-4	
MK-01-14H-12	Z1-301-a11	F1-309-5	Jo1-R3
MK-01-14H-25	Z1-301-b7	F1-309-6	
MK-01-14H-38	Z1-301-c3	F1-310-1	Jo2-R2
MK-01-14H-51	Z1-301-c15	F1-310-2	
MK-01-14H-13	Z1-301-a12	F1-310-3	Jo2-R1
MK-01-14H-26	Z1-301-b8	F1-310-4	
MK-01-14H-39	Z1-301-c4	F1-310-5	Jo2-R3
MK-01-14H-52	Z1-301-c16	F1-310-6	

ИНЖЕЊЕРСКА КОМОРА СРБИЈЕ
Ђорђе Љ. Максимовић
дипл. инж. ел.
353 Р422 17
ОДГОВОРНИ ПРОЈЕКТАНТ

Лист: 02 од 03
Sheet: 02 of 03

Пројектант / Designer:
Институт Михајло Пупин доо
Волгина 15, 11000 Београд
www.pupin.rs

Инвеститор / Investor:
Инфраструктура железнице Србије а.д.
Немањина 6, 11000 Београд
www.infrazs.rs

Извођач / Contractor: Конзорцијум / Joint Venture:
China Railway International Co., Ltd.
Serbia Ogranak Beograd
Rajka Mitića 8, 11000 Beograd
China Communication Construction Co.Ltd.
Serbia Ogranak Beograd-Savski Venac
Paje Adamova 2, 11000 Beograd

Подизвођач / Subcontractor:
CRSC International Co., LTD.
Ogranak Beograd,
Omladinskih brigada 21, 11070 Novi Beograd

Објекат / Project:
Пруга Београд - Суботица - државна граница (Келебија), ДЕОНИЦА ПРУГЕ НОВИ САД - СУБОТИЦА - ДРЖАВНА ГРАНИЦА (КЕЛЕБИЈА), у Новом Саду, Кисачу, Степановићеву, Змајеву, Врбасу, Ловћенцу, Малом Иђошу, Бачкој Тополи, Жеднику, Наумовићеву и Суботици, у катастарским општинама наведеним на насловној страни техничке документације и на катастарским парцелама према списку приложеном у Главној свесци /

Belgrade - Subotica - State border (Kelebija) railway line, SECTION NOVI SAD - SUBOTICA STATE BORDER (KELEBIJA), at Novi Sad, Kisač, Stepanovićevo, Zmajevo, Vrbas, Lovćenac, Mali Idjoš, Bačka Topola, Žednik, Naumovićevo and Subotica, in cadastral municipalities listed on the cover page of this Design, on cadastral plots listed in General Volume

Врста техничке документације / Technical documentation type:
ПИО/ABD Пројекат изведеног објекта / As-built Design

Ознака и назив дела Пројекта / Designation and name of the part of design:
5/1.9 Осигурање железничке станице Степановићево / Signalling/interlocking systems in Stepanovicevo railway station

Назив цртежа / Drawing name:
План повезивања струјних кола за управљање пружним бализама система Indusi I-60 /
Plan for connecting circuits of balises of the Indusi I-60 system

Одговорни пројектант / Responsible designer:
Ђорђе Максимовић, дипл.инж.ел.
Број лиценце / License number: 353 P422 17

Сарадници / Associates:
Владимир Бошковић, инж.маш.
Марко Ралић, дипл.ел.инж.

Број Пројекта / Design number:	Датум / Date:	Размера / Scale:	Број цртежа / Drawing number:
TS.700.255-5/1.9	Септембар / September 2024.	-	TS.700.255-5/1.9-C13

Кабинет са EEU модулима / Cabinet with EEU modules	Универзални сигнални кабинет / Universal cabinet	Завршни кабловски рам / Cable distribution cabinet	Ознака релеа Label of relay
Број пина Pin number	Ознака реглете Label of terminal	Ознака реглете Label of terminal	
MK-	Z-	F-	
MK-01-15H-2	Z1-302-a1	F1-311-1	Jo3-R2
MK-01-15H-15	Z1-302-a13	F1-311-2	
MK-01-15H-28	Z1-302-b9	F1-311-3	Jo3-R1
MK-01-15H-41	Z1-302-c5	F1-311-4	
MK-01-15H-3	Z1-302-a2	F1-312-1	Jo4-R2
MK-01-15H-16	Z1-302-a14	F1-312-2	
MK-01-15H-29	Z1-302-b10	F1-312-3	Jo4-R1
MK-01-15H-42	Z1-302-c6	F1-312-4	

Кабинет са EEU модулима / Cabinet with EEU modules	Универзални сигнални кабинет / Universal cabinet	Завршни кабловски рам / Cable distribution cabinet	Ознака релеа Label of relay
Број пина Pin number	Ознака реглете Label of terminal	Ознака реглете Label of terminal	
MK-	Z-	F-	

Кабинет са EEU модулима / Cabinet with EEU modules	Универзални сигнални кабинет / Universal cabinet	Завршни кабловски рам / Cable distribution cabinet	Ознака релеа Label of relay
Број пина Pin number	Ознака реглете Label of terminal	Ознака реглете Label of terminal	
MK-	Z-	F-	

ИНЖЕЊЕРСКА КОМОРА СРБИЈЕ
Ђорђе Љ. Максимовић
дипл. инж. ел.
353 P422 17
ОДГОВОРНИ ПРОЈЕКТАНТ

Лист: 03 од 03
Sheet: 03 of 03

Пројектант / Designer:
Институт Михајло Пупин доо
Волгина 15, 11000 Београд
www.pupin.rs

Инвеститор / Investor:
Инфраструктура железнице Србије а.д.
Немањина 6, 11000 Београд
www.infrazs.rs

Извођач / Contractor: Конзорцијум / Joint Venture:
China Railway International Co., Ltd.
Serbia Ogranak Beograd
Rajka Mitića 8, 11000 Beograd
China Communication Construction Co.Ltd.
Serbia Ogranak Beograd-Savski Venac
Paje Adamova 2, 11000 Beograd

Подизвођач / Subcontractor:
CRSC International Co., LTD.
Ogranak Beograd,
Omladinskih brigada 21, 11070 Novi Beograd

Објекат / Project:
Пруга Београд - Суботица - државна граница (Келебија), ДЕОНИЦА ПРУГЕ НОВИ САД - СУБОТИЦА - ДРЖАВНА ГРАНИЦА (КЕЛЕБИЈА), у Новом Саду, Кисачу, Степановићеву, Змајеву, Врбасу, Ловћенцу, Малом Иђошу, Бачкој Тополи, Жеднику, Наумовићеву и Суботици, у катастарским општинама наведеним на насловној страни техничке документације и на катастарским парцелама према списку приложеном у Главној свесци /

Belgrade - Subotica - State border (Kelebija) railway line, SECTION NOVI SAD - SUBOTICA STATE BORDER (KELEBIJA), at Novi Sad, Kisač, Stepanovićevo, Zmajevo, Vrbas, Lovćenac, Mali Idjoš, Bačka Topola, Žednik, Naumovićevo and Subotica, in cadastral municipalities listed on the cover page of this Design, on cadastral plots listed in General Volume

Врста техничке документације / Technical documentation type:
ПИО/ABD Пројекат изведеног објекта / As-built Design

Ознака и назив дела Пројекта / Designation and name of the part of design:
5/1.9 Осигурање железничке станице Степановићево / Signalling/interlocking systems in Stepanovicevo railway station

Назив цртежа / Drawing name:
План повезивања струјних кола за управљање пружним ба лизама система Indusi I-60 /
Plan for connecting circuits of balises of the Indusi I-60 system

Одговорни пројектант / Responsible designer:
Ђорђе Максимовић, дипл.инж.ел.
Број лиценце / License number: 353 P422 17

Сарадници / Associates:
Владимир Бошковић, инж.маш.
Марко Ралић, дипл.ел.инж.

Број Пројекта / Design number:	Датум / Date:	Размера / Scale:	Број цртежа / Drawing number:
TS.700.255-5/1.9	Септембар / September 2024.	-	TS.700.255-5/1.9-C13

Кабинет са EEU модулима / Cabinet with EEU modules	Универзални сигнални кабинет / Universal cabinet	Завршни кабловски рам / Cable distribution cabinet	
Број пина Pin number	Ознака реглете Label of terminal	Ознака реглете Label of terminal	
MK-	Z-	F-	
MK-01-16H-2	Z1-303-a1	F1-201-1	Iu92-R2
MK-01-16H-15	Z1-303-a13		
MK-01-16H-28	Z1-303-b9	F1-201-2	Iu92-R1
MK-01-16H-41	Z1-303-c5	F1-207-1	
MK-01-16H-3	Z1-303-a2	F1-201-3	Iu94-R2
MK-01-16H-16	Z1-303-a14		
MK-01-16H-29	Z1-303-b10	F1-201-4	Iu94-R1
MK-01-16H-42	Z1-303-c6	F1-207-2	
MK-01-16H-4	Z1-303-a3	F1-202-1	Io1-R2
MK-01-16H-17	Z1-303-a15		
MK-01-16H-30	Z1-303-b11	F1-202-2	Io1-R1
MK-01-16H-43	Z1-303-c7		
MK-01-16H-5	Z1-303-a4	F1-202-3	Io1-R3
MK-01-16H-18	Z1-303-a16	F1-207-3	
MK-01-16H-31	Z1-303-b12	F1-202-4	Io2-R2
MK-01-16H-44	Z1-303-c8	F1-207-4	
	IOF	IOZ	

Кабинет са EEU модулима / Cabinet with EEU modules	Универзални сигнални кабинет / Universal cabinet	Завршни кабловски рам / Cable distribution cabinet	
Број пина Pin number	Ознака реглете Label of terminal	Ознака реглете Label of terminal	
MK-	Z-	F-	
MK-01-16H-6	Z1-303-a5	F1-202-5	Io2-R1
MK-01-16H-19	Z1-303-b1		
MK-01-16H-32	Z1-303-b13	F1-202-6	Io2-R3
MK-01-16H-45	Z1-303-c9	F1-207-4	
MK-01-16H-7	Z1-303-a6	F1-203-1	Io3-R2
MK-01-16H-20	Z1-303-b2		
MK-01-16H-33	Z1-303-b14	F1-203-2	Io3-R1
MK-01-16H-46	Z1-303-c10	F1-207-5	
MK-01-16H-8	Z1-303-a7	F1-203-3	Io4-R2
MK-01-16H-21	Z1-303-b3		
MK-01-16H-34	Z1-303-b15	F1-203-4	Io4-R1
MK-01-16H-47	Z1-303-c11	F1-207-6	
MK-01-16H-9	Z1-303-a8	F1-204-1	Ju91-R2
MK-01-16H-22	Z1-303-b4		
MK-01-16H-35	Z1-303-b16	F1-204-2	Ju91-R1
MK-01-16H-48	Z1-303-c12	F1-208-1	
	IOF	IOZ	

Кабинет са EEU модулима / Cabinet with EEU modules	Универзални сигнални кабинет / Universal cabinet	Завршни кабловски рам / Cable distribution cabinet	
Број пина Pin number	Ознака реглете Label of terminal	Ознака реглете Label of terminal	
MK-	Z-	F-	
MK-01-16H-10	Z1-303-a9	F1-204-3	Ju93-R2
MK-01-16H-23	Z1-303-b5		
MK-01-16H-36	Z1-303-c1	F1-204-4	Ju93-R1
MK-01-16H-49	Z1-303-c13	F1-208-2	
MK-01-16H-11	Z1-303-a10	F1-205-1	Jo1-R2
MK-01-16H-24	Z1-303-b6		
MK-01-16H-37	Z1-303-c2	F1-205-2	Jo1-R1
MK-01-16H-50	Z1-303-c14		
MK-01-16H-12	Z1-303-a11	F1-205-3	Jo1-R3
MK-01-16H-25	Z1-303-b7	F1-208-3	
MK-01-16H-38	Z1-303-c3	F1-205-4	Jo2-R2
MK-01-16H-51	Z1-303-c15		
MK-01-16H-13	Z1-303-a12	F1-205-5	Jo2-R1
MK-01-16H-26	Z1-303-b8		
MK-01-16H-39	Z1-303-c4	F1-205-6	Jo2-R3
MK-01-16H-52	Z1-303-c16	F1-208-4	
	IOF	IOZ	

Инжењерска комора Србије
Ђорђе Љ. Максимовић
дипл. инж. ел.
353 P422 17
Одговорни пројектант

Лист: 01 од 02
Sheet: 01 of 02

Пројектант / Designer:
Институт Михајло Пупин доо
Волгина 15, 11000 Београд
www.pupin.rs

Инвеститор / Investor:
Инфраструктура железнице Србије а.д.
Немањина 6, 11000 Београд
www.infrazs.rs

Извођач / Contractor: Конзорцијум / Joint Venture:
China Railway International Co., Ltd.
Serbia Ogranak Beograd
Rajka Mitića 8, 11000 Beograd
China Communication Construction Co.Ltd.
Serbia Ogranak Beograd-Savski Venac
Paje Adamova 2, 11000 Beograd

Подизвођач / Subcontractor:
CRSC International Co., LTD.
Ogranak Beograd,
Omladinskih brigada 21, 11070 Novi Beograd

Објекат / Project:
Пруга Београд - Суботица - државна граница (Келебија), ДЕОНИЦА ПРУГЕ НОВИ САД - СУБОТИЦА - ДРЖАВНА ГРАНИЦА (КЕЛЕБИЈА), у Новом Саду, Кисачу, Степановићеву, Змајеву, Врбасу, Ловћенцу, Малом Иђошу, Бачкој Тополи, Жеднику, Наумовићеву и Суботици, у катастарским општинама наведеним на насловној страни техничке документације и на катастарским парцелама према списку приложеном у Главној свесци /

Belgrade - Subotica - State border (Kelebija) railway line, SECTION NOVI SAD - SUBOTICA STATE BORDER (KELEBIJA), at Novi Sad, Kisač, Stepanovićevo, Zmajevo, Vrbas, Lovćenac, Mali Idjoš, Bačka Topola, Žednik, Naumovićevo and Subotica, in cadastral municipalities listed on the cover page of this Design, on cadastral plots listed in General Volume

Врста техничке документације / Technical documentation type:
ПИО/ABD Пројекат изведеног објекта / As-built Design

Ознака и назив дела Пројекта / Designation and name of the part of design:
5/1.9 Осигурање железничке станице Степановићево /
Signalling/interlocking systems in Stepanovicevo railway station

Назив цртежа / Drawing name:
План повезивања струјних кола за контролу стања релеа за управљање пружним болизама система Indusi I-60 /
Plan for connecting circuits of controlling the position of relays for controlling balises of the Indusi I-60 system

Одговорни пројектант / Responsible designer:
Ђорђе Максимовић, дипл.инж.ел.
Број лиценце / License number: 353 P422 17

Сарадници / Associates:
Владимир Бошковић, инж.маш.
Марко Ралић, дипл.ел.инж.

Број Пројекта / Design number:	Датум / Date:	Размера / Scale:	Број цртежа / Drawing number:
TS.700.255-5/1.9	Септембар / September 2024.	-	TS.700.255-5/1.9-C14

Кабинет са EEU модулима / Cabinet with EEU modules	Универзални сигнални кабинет / Universal cabinet	Завршни каблоски рам / Cable distribution cabinet
Број пина Pin number	Ознака реглете Label of terminal	Ознака реглете Label of terminal
MK-	Z-	F-
MK-01-17H-2	Z1-304-a1	F1-206-1
MK-01-17H-15	Z1-304-a13	
MK-01-17H-28	Z1-304-b9	F1-206-2
MK-01-17H-41	Z1-304-c5	F1-208-5
MK-01-17H-3	Z1-304-a2	F1-206-3
MK-01-17H-16	Z1-304-a14	
MK-01-17H-29	Z1-304-b10	F1-206-4
MK-01-17H-42	Z1-304-c6	F1-208-6

Jo3-R2

Jo3-R1

Jo4-R2

Jo4-R1

IOF

IOZ

Кабинет са EEU модулима / Cabinet with EEU modules	Универзални сигнални кабинет / Universal cabinet	Завршни каблоски рам / Cable distribution cabinet
Број пина Pin number	Ознака реглете Label of terminal	Ознака реглете Label of terminal
MK-	Z-	F-

Кабинет са EEU модулима / Cabinet with EEU modules	Универзални сигнални кабинет / Universal cabinet	Завршни каблоски рам / Cable distribution cabinet
Број пина Pin number	Ознака реглете Label of terminal	Ознака реглете Label of terminal
MK-	Z-	F-

ИНЖЕЊЕРСКА КОМОРА СРБИЈЕ
Ђорђе Љ. Максимовић
дипл. инж. ел.
353 P422 17
ОДГОВОРНИ ПРОЈЕКТАНТ

Лист: 02 од 02
Sheet: 02 of 02

Пројектант / Designer:
Институт Михајло Пупин доо
Волгина 15, 11000 Београд
www.pupin.rs

Извођач / Contractor: Конзорцијум / Joint Venture:
China Railway International Co., Ltd.
Serbia Ogranak Beograd
Rajka Mitića 8, 11000 Beograd
China Communication Construction Co.Ltd.
Serbia Ogranak Beograd-Savski Venac
Paje Adamova 2, 11000 Beograd

Инвеститор / Investor:
Инфраструктура железнице Србије а.д.
Немањина 6, 11000 Београд
www.infrazs.rs

Подизвођач / Subcontractor:
CRSC International Co., LTD.
Ogranak Beograd,
Omladinskih brigada 21, 11070 Novi Beograd

Објекат / Project:
Пруга Београд - Суботица - државна граница (Келебија), ДЕОНИЦА ПРУГЕ НОВИ САД - СУБОТИЦА - ДРЖАВНА ГРАНИЦА (КЕЛЕБИЈА), у Новом Саду, Кисачу, Степановићеву, Змајеву, Врбасу, Ловћенцу, Малом Иђошу, Бачкој Тополи, Жеднику, Наумовићеву и Суботици, у катастарским општинама наведеним на насловној страни техничке документације и на катастарским парцелама према списку приложеном у Главној свесци /

Belgrade - Subotica - State border (Kelebija) railway line, SECTION NOVI SAD - SUBOTICA STATE BORDER (KELEBIJA), at Novi Sad, Kisač, Stepanovićevo, Zmajevo, Vrbas, Lovćenac, Mali Idjoš, Bačka Topola, Žednik, Naumovićevo and Subotica, in cadastral municipalities listed on the cover page of this Design, on cadastral plots listed in General Volume

Врста техничке документације / Technical documentation type:
ПИО/ABD Пројекат изведеног објекта / As-built Design

Ознака и назив дела Пројекта / Designation and name of the part of design:
5/1.9 Осигурање железничке станице Степановићево /
Signalling/interlocking systems in Stepanovicevo railway station

Назив цртежа / Drawing name:
План повезивања струјних кола за контролу стања релеа за управљање пружним балисама система Indusi I-60 /
Plan for connecting circuits of controlling the position of relays for controlling balises of the Indusi I-60 system

Одговорни пројектант / Responsible designer:
Ђорђе Максимовић, дипл.инж.ел.
Број лиценце / License number: 353 P422 17

Сарадници / Associates:
Владимир Бошковић, инж.маш.
Марко Ралић, дипл.ел.инж.

Број Пројекта / Design number:	Датум / Date:	Размера / Scale:	Број цртежа / Drawing number:
TS.700.255-5/1.9	Септембар / September 2024.	-	TS.700.255-5/1.9-C14

Релејна група LSBJ - рела за додатне индикације на терминалs Z-10 универзалног сигналног кабинета

LSBJ relay group - Relays for additional indications on Terminal Z-10 at Universal signalling cabinet

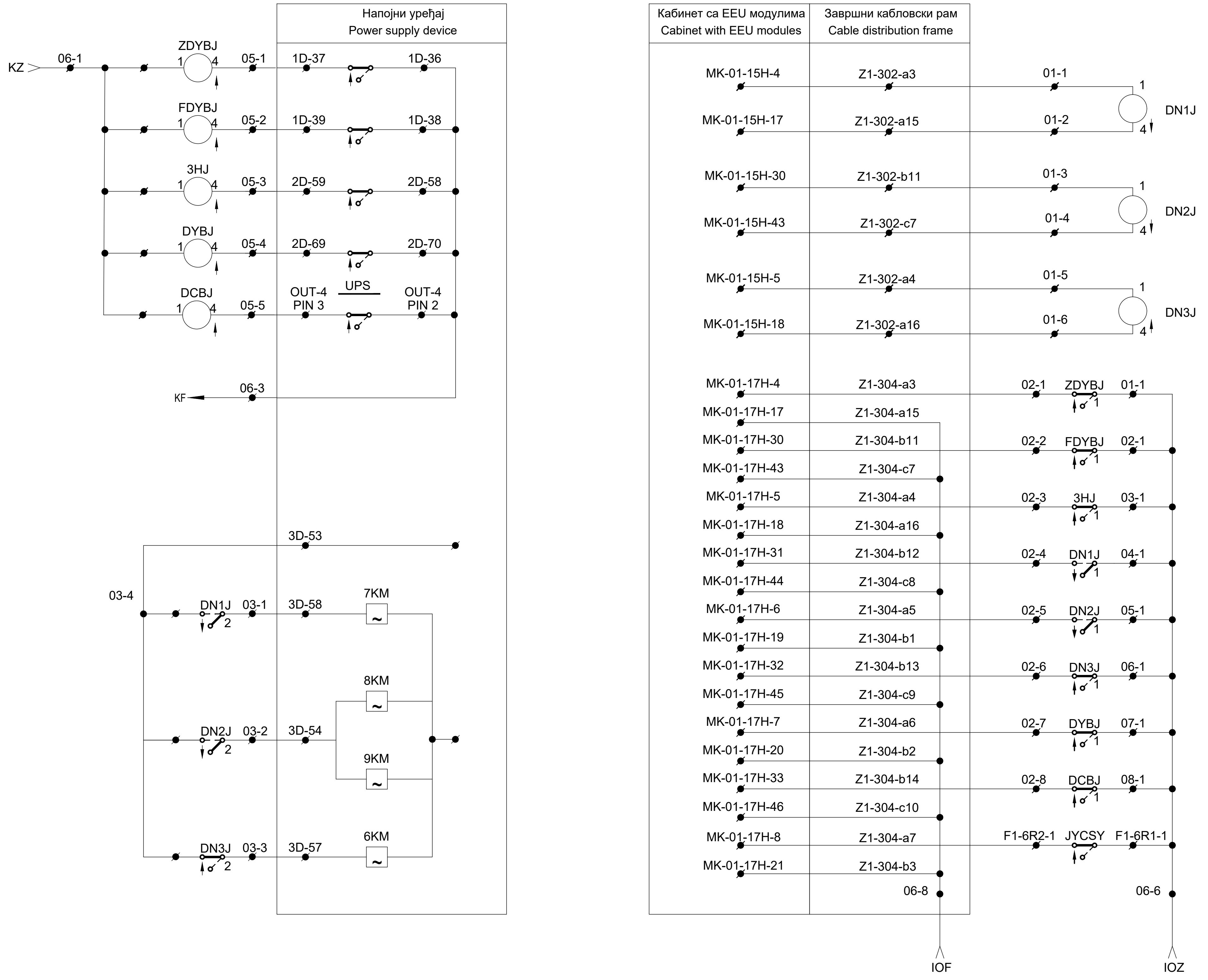

Намена рела за додатне индикације:

1. ZDYBJ - Недостаје главно напајање (дистрибутивна мрежа)
2. FDYBJ - Недостаје помоћно напајање (контактна мрежа)
3. 3HJ - Недостаје главно и помоћно напајање, напајање из батерије (прва 3 сата)
4. DN1J - Осветљење сигнала у станици (Дан - реле отпуштено, Ноћ - реле привучено)
5. DN2J - Осветљење сигнала на отвореној прузи (Дан - реле отпуштено, Ноћ - реле привучено)
6. DN3J - Осветљење скретничких сигнала (Укључено - реле отпуштено, Укључено - реле привучено)
7. DYBJ - Алрам напојног уређаја
8. DCBJ - Аларм - празне батерије

Purpose of Relays for additional indications:

1. ZDYBJ - Main power supply (Distribution network) is missing
2. FDYBJ - Auxiliary power supply (OCS network) is missing
3. 3HJ - Main and Auxiliary power supply is missing, power supply from battery (first 3 hours)
4. DN1J - Lightening of station signals (Day - relay is released, Night - relay is attracted)
5. DN2J - Lightening of signal on open track (Day - relay is released, Night - relay is attracted)
6. DN3J - Lightening of switch-point signals (ON - relay is released, OFF - relay is attracted)
7. DYBJ - Alarm state on power supply devices
8. DCBJ - Alarm - Empty battery

ИНЖЕЊЕРСКА КОМОРА СРБИЈЕ
Ђорђе Љ. Максимовић
дипл. инж. ел.
353 P422 17
ОДГОВОРНИ ПРОЈЕКТАНТ

Лист: 01 од 01
Sheet: 01 of 01

Пројектант / Designer:
Институт Михајло Пупин доо
Волгина 15, 11000 Београд
www.pupin.rs

Извођач / Contractor: Конзорцијум / Joint Venture:
China Railway International Co., Ltd.
Serbia Ogranak Beograd
Rajka Mitića 8, 11000 Beograd
China Communication Construction Co.Ltd.
Serbia Ogranak Beograd-Savski Venac
Paje Adamova 2, 11000 Beograd

Инвеститор / Investor:
Инфраструктура железнице Србије а.д.
Немањина 6, 11000 Београд
www.infrazs.rs

Подизвођач / Subcontractor:
CRSC International Co., LTD.
Ogranak Beograd,
Omladinskih brigada 21, 11070 Novi Beograd

Објекат / Project:
Пруга Београд - Суботица - државна граница (Келебија), ДЕОНИЦА ПРУГЕ НОВИ САД - СУБОТИЦА - ДРЖАВНА ГРАНИЦА (КЕЛЕБИЈА), у Новом Саду, Кисачу, Степановићеву, Змајеву, Врбасу, Ловћенцу, Малом Иђошу, Бачкој Тополи, Жеднику, Наумовићеву и Суботици, у катастарским општинама наведеним на насловној страни техничке документације и на катастарским парцелама према списку приложеном у Главној свесци /

Belgrade - Subotica - State border (Kelebija) railway line, SECTION NOVI SAD - SUBOTICA STATE BORDER (KELEBIJA), at Novi Sad, Kisač, Stepanovićevo, Zmajevo, Vrbas, Lovćenac, Mali Idjoš, Bačka Topola, Žednik, Naumovićevo and Subotica, in cadastral municipalities listed on the cover page of this Design, on cadastral plots listed in General Volume

Врста техничке документације / Technical documentation type:
ПИО/ABD Пројекат изведеног објекта / As-built Design

Ознака и назив дела Пројекта / Designation and name of the part of design:
5/1.9 Осигурање железничке станице Степановићево /
Signalling/interlocking systems in Stepanovicevo railway station

Назив цртежа / Drawing name:
Шема повезивања контролера EEU I/O са напојним уређајем - пренос индикација стања напојног уређаја на ЕССУ /
Plan for connecting of the controllers EEU I/O with power supply device - forwarding of power supply status indications to CBI

Одговорни пројектант / Responsible designer:
Ђорђе Максимовић, дипл.инж.ел.
Број лиценце / License number: 353 P422 17

Сарадници / Associates:
Владимир Бошковић, инж.маш.
Марко Ралић, дипл.ел.инж.

Број Пројекта / Design number:	Датум / Date:	Размера / Scale:	Број цртежа / Drawing number:
TS.700.255-5/1.9	Септембар / September 2024.	-	TS.700.255-5/1.9-C15

Шема повезивања напајања Универзалног сигналног кабинета (Z)
Scheme of connection Universal signalling cabinet with power supply (Z)

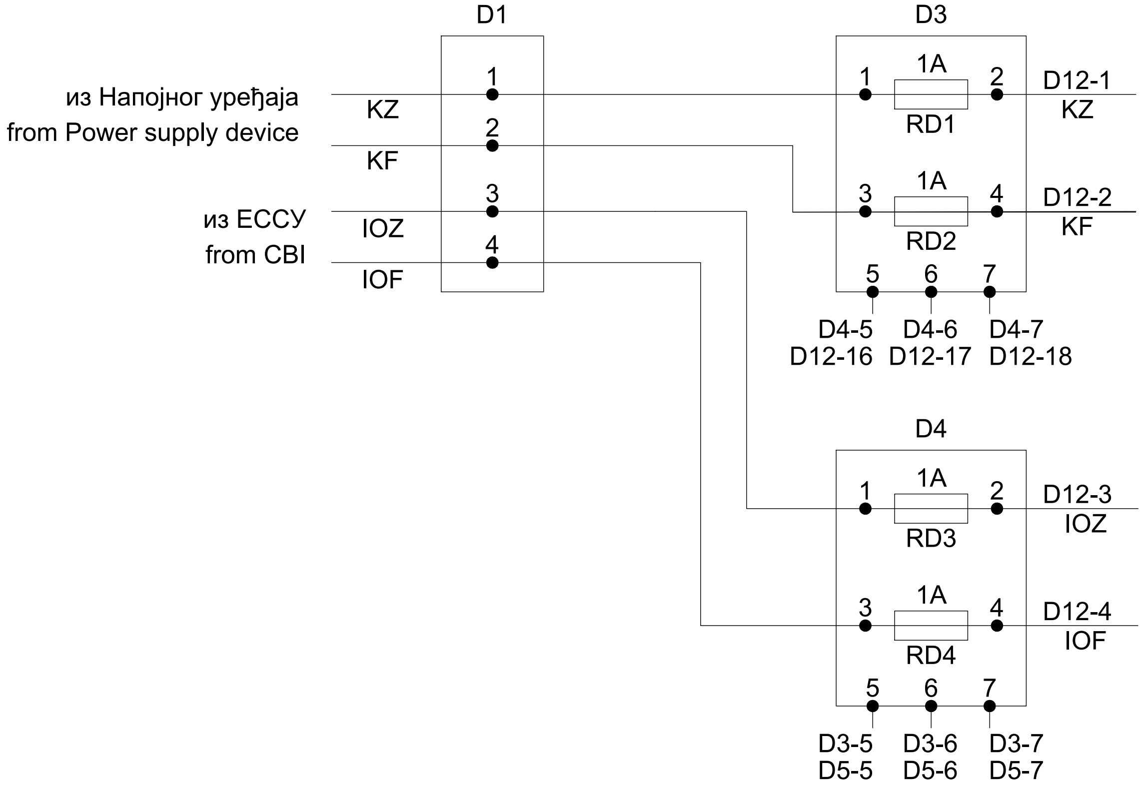

D12			
D3-2 KZ	1	2	D3-4 KF
D4-2 IOZ	3	4	D4-4 IOF
D5-2 ZLZ	5	6	D5-4 ZLF
	7	8	
	9	10	
	11	12	
	13	14	
	15	16	D5-5 D3-5
D5-6 D3-6	17	18	D5-7 D3-7

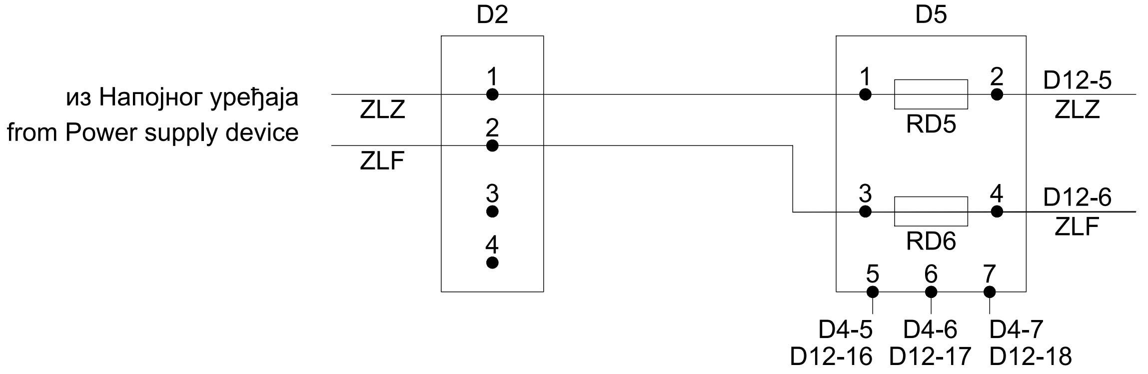

Напомена: у горњем цртежу RD je ознака за аутоматски осигурач

Note: In the drawing above, RD is the designation for the circuit breaker

Лист: 01 од 01
Sheet: 01 of 01

Пројектант / Designer:
Институт Михајло Пупин доо
Волгина 15, 11000 Београд
www.pupin.rs

Извођач / Contractor: Конзорцијум / Joint Venture:
China Railway International Co., Ltd.
Serbia Ogranak Beograd
Rajka Mitića 8, 11000 Beograd
China Communication Construction Co.Ltd.
Serbia Ogranak Beograd-Savski Venac
Paje Adamova 2, 11000 Beograd

Инвеститор / Investor:
Инфраструктура железнице Србије а.д.
Немањина 6, 11000 Београд
www.infrazs.rs

Подизвођач / Subcontractor:
CRSC International Co., LTD.
Ogranak Beograd,
Omladinskih brigada 21, 11070 Novi Beograd

Објекат / Project:
Пруга Београд - Суботица - државна граница (Келебија), ДЕОНИЦА ПРУГЕ НОВИ САД - СУБОТИЦА - ДРЖАВНА ГРАНИЦА (КЕЛЕБИЈА), у Новом Саду, Кисачу, Степановићеву, Змајеву, Врбасу, Ловћенцу, Малом Иђошу, Бачкој Тополи, Жеднику, Наумовићеву и Суботици, у катастарским општинама наведеним на насловној страни техничке документације и на катастарским парцелама према списку приложеном у Главној свесци /

Belgrade - Subotica - State border (Kelebija) railway line, SECTION NOVI SAD - SUBOTICA STATE BORDER (KELEBIJA), at Novi Sad, Kisač, Stepanovićevo, Zmajevo, Vrbas, Lovćenac, Mali Idjoš, Bačka Topola, Žednik, Naumovićevo and Subotica, in cadastral municipalities listed on the cover page of this Design, on cadastral plots listed in General Volume

Врста техничке документације / Technical documentation type:
ПИО/ABD Пројекат изведеног објекта / As-built Design

Ознака и назив дела Пројекта / Designation and name of the part of design:
5/1.9 Осигурање железничке станице Степановићево /
Signalling/interlocking systems in Stepanovicevo railway station

Назив цртежа / Drawing name:
Шема повезивања напајања Универзалног сигналног кабинета (Z) /
Scheme of connection Universal signalling cabinet with power supply (Z)

Одговорни пројектант / Responsible designer:
Ђорђе Максимовић, дипл.инж.ел.
Број лиценце / License number: 353 P422 17

Сарадници / Associates:
Владимир Бошковић, инж.маш.
Марко Ралић, дипл.ел.инж.

Број Пројекта / Design number:	Датум / Date:	Размера / Scale:	Број цртежа / Drawing number:
TS.700.255-5/1.9	Септембар / September 2024.	-	TS.700.255-5/1.9-C16

Шема повезивања контролера Скретничких поставних справа EEU са Универзалним сигналним кабинетом и Завршним кабловским рамом
Plan for connecting of the controller EEU for Switch-point machines with the Universal Signal Cabinet and Cable distribution frame

Терминал универзалног сигналног кабинет:
Terminal on Universal signalling cabinet:

Z-5

Прикључно место на унив. раму: / Connection box on universal cabinet: **Z1-501**
Ознака кабинета са EEU модулима: / Mark of cabinet with EEU modules: MK-01
Ознака кабинета ЗКР: / Mark of CDF cabinet: MK-01
Скретнице / Switch-points: **S1 / S2**

ZJ-00H-1	a1	c1	
F1-1001-1			
ZJ-00H-4	a3	c3	ZJ-00H-30
F1-1002-1			F1-1001-4
ZJ-00H-7	a5	c5	ZJ-00H-33
F1-1002-3			F1-1002-4
	a7	c7	
ZJ-00H-27	a9	c9	
F1-1001-2			
	a11	c11	
ZJ-00H-19	a13	c13	
F1-1002-2			
ZJ-00H-16	a15	c15	ZJ-00H-42
F1-1001-5			F1-1001-3
	a17	c17	ZJ-00H-45
			F1-1002-5

Прикључно место на унив. раму: / Connection box on universal cabinet: **Z1-502**
Ознака кабинета са EEU модулима: / Mark of cabinet with EEU modules: MK-01
Ознака кабинета ЗКР: / Mark of CDF cabinet: MK-01
Скретнице / Switch-points: **S3 / S4**

ZJ-01H-1	a1	c1	
F1-1003-1			
ZJ-01H-4	a3	c3	ZJ-01H-30
F1-1004-1			F1-1003-4
ZJ-01H-7	a5	c5	ZJ-01H-33
F1-1004-3			F1-1004-4
	a7	c7	
ZJ-01H-27	a9	c9	
F1-1003-2			
	a11	c11	
ZJ-01H-19	a13	c13	
F1-1004-2			
ZJ-01H-16	a15	c15	ZJ-01H-42
F1-1003-5			F1-1003-3
	a17	c17	ZJ-01H-45
			F1-1004-5

Прикључно место на унив. раму: / Connection box on universal cabinet: **Z1-503**
Ознака кабинета са EEU модулима: / Mark of cabinet with EEU modules: MK-01
Ознака кабинета ЗКР: / Mark of CDF cabinet: MK-01
Скретнице / Switch-points: **S5 / S6**

ZJ-02H-1	a1	c1	
F1-1005-1			
ZJ-02H-4	a3	c3	ZJ-02H-30
F1-1006-1			F1-1005-4
ZJ-02H-7	a5	c5	ZJ-02H-33
F1-1006-3			F1-1006-4
	a7	c7	
ZJ-02H-27	a9	c9	
F1-1005-2			
	a11	c11	
ZJ-02H-19	a13	c13	
F1-1006-2			
ZJ-02H-16	a15	c15	ZJ-02H-42
F1-1005-5			F1-1005-3
	a17	c17	ZJ-02H-45
			F1-1006-5

Прикључно место на унив. раму: / Connection box on universal cabinet: **Z1-504**
Ознака кабинета са EEU модулима: / Mark of cabinet with EEU modules: MK-01
Ознака кабинета ЗКР: / Mark of CDF cabinet: MK-01
Скретнице / Switch-points: **S7 / S8**

ZJ-03H-1	a1	c1	
F1-1007-1			
ZJ-03H-4	a3	c3	ZJ-03H-30
F1-1008-1			F1-1007-4
ZJ-03H-7	a5	c5	ZJ-03H-33
F1-1008-3			F1-1008-4
	a7	c7	
ZJ-03H-27	a9	c9	
F1-1007-2			
	a11	c11	
ZJ-03H-19	a13	c13	
F1-1008-2			
ZJ-03H-16	a15	c15	ZJ-03H-42
F1-1007-5			F1-1007-3
	a17	c17	ZJ-03H-45
			F1-1008-5

Прикључно место на унив. раму: / Connection box on universal cabinet: **Z1-505**
Ознака кабинета са EEU модулима: / Mark of cabinet with EEU modules: MK-01
Ознака кабинета ЗКР: / Mark of CDF cabinet: MK-01
Скретнице / Switch-points: **S9 / S10**

ZJ-04H-1	a1	c1	
F1-1009-1			
ZJ-04H-4	a3	c3	ZJ-04H-30
F1-1010-1			F1-1009-4
ZJ-04H-7	a5	c5	ZJ-04H-33
F1-1010-3			F1-1010-4
	a7	c7	
ZJ-04H-27	a9	c9	
F1-1009-2			
	a11	c11	
ZJ-04H-19	a13	c13	
F1-1010-2			
ZJ-04H-16	a15	c15	ZJ-04H-42
F1-1009-5			F1-1009-3
	a17	c17	ZJ-04H-45
			F1-1010-5

Прикључно место на унив. раму: / Connection box on universal cabinet: **Z1-506**
Ознака кабинета са EEU модулима: / Mark of cabinet with EEU modules: MK-01
Ознака кабинета ЗКР: / Mark of CDF cabinet: MK-01

	a1	c1	
	a3	c3	
	a5	c5	
	a7	c7	
	a9	c9	
	a11	c11	
	a13	c13	
	a15	c15	
	a17	c17	

Прикључно место на унив. раму: / Connection box on universal cabinet: **Z1-507**
Ознака кабинета са EEU модулима: / Mark of cabinet with EEU modules: MK-01
Ознака кабинета ЗКР: / Mark of CDF cabinet: MK-01

	a1	c1	
	a3	c3	
	a5	c5	
	a7	c7	
	a9	c9	
	a11	c11	
	a13	c13	
	a15	c15	
	a17	c17	

Прикључно место на унив. раму: / Connection box on universal cabinet: **Z1-508**
Ознака кабинета са EEU модулима: / Mark of cabinet with EEU modules: MK-01
Ознака кабинета ЗКР: / Mark of CDF cabinet: MK-01

	a1	c1	
	a3	c3	
	a5	c5	
	a7	c7	
	a9	c9	
	a11	c11	
	a13	c13	
	a15	c15	
	a17	c17	

Прикључно место на унив. раму: / Connection box on universal cabinet: **Z1-509**
Ознака кабинета са EEU модулима: / Mark of cabinet with EEU modules: MK-01
Ознака кабинета ЗКР: / Mark of CDF cabinet: MK-01
Сигнал / Signal: **Iu92 / Iu94**

MK-01-08H-1	a1	c1	MK-01-08H-27
F1-901-1			F1-901-3
MK-01-08H-4	a3	c3	MK-01-08H-30
F1-901-5			F1-902-1
MK-01-08H-7	a5	c5	MK-01-08H-33
F1-903-1			F1-903-3
MK-01-08H-10	a7	c7	MK-01-08H-36
F1-903-5			F1-904-1
MK-01-08H-16	a9	c9	MK-01-08H-42
F1-901-2			F1-901-4
MK-01-08H-19	a11	c11	MK-01-08H-45
F1-901-6			F1-902-2
MK-01-08H-22	a13	c13	MK-01-08H-48
F1-903-2			F1-903-4
MK-01-08H-25	a15	c15	MK-01-08H-51
F1-903-6			F1-904-2
	a17	c17	

Прикључно место на унив. раму: / Connection box on universal cabinet: **Z1-510**
Ознака кабинета са EEU модулима: / Mark of cabinet with EEU modules: MK-01
Ознака кабинета ЗКР: / Mark of CDF cabinet: MK-01
Сигнал / Signal: **Io1 / Io2**

MK-01-09H-1	a1	c1	MK-01-09H-27
F1-905-1			F1-905-3
MK-01-09H-4	a3	c3	MK-01-09H-30
F1-905-5			F1-906-1
MK-01-09H-7	a5	c5	MK-01-09H-33
F1-907-1			F1-907-3
MK-01-09H-10	a7	c7	MK-01-09H-36
F1-907-5			F1-908-1
MK-01-09H-16	a9	c9	MK-01-09H-42
F1-905-2			F1-905-4
MK-01-09H-19	a11	c11	MK-01-09H-45
F1-905-6			F1-906-2
MK-01-09H-22	a13	c13	MK-01-09H-48
F1-907-2			F1-907-4
MK-01-09H-25	a15	c15	MK-01-09H-51
F1-907-6			F1-908-2
	a17	c17	

Прикључно место на унив. раму: / Connection box on universal cabinet: **Z1-511**
Ознака кабинета са EEU модулима: / Mark of cabinet with EEU modules: MK-01
Ознака кабинета ЗКР: / Mark of CDF cabinet: MK-01
Сигнал / Signal: **Io3 / Io4**

MK-01-0AH-1	a1	c1	MK-01-0AH-27
F1-909-1			F1-909-3
MK-01-0AH-4	a3	c3	MK-01-0AH-30
F1-909-5			F1-910-1
MK-01-0AH-7	a5	c5	MK-01-0AH-33
F1-911-1			F1-911-3
MK-01-0AH-10	a7	c7	MK-01-0AH-36
F1-911-5			F1-912-1
MK-01-0AH-16	a9	c9	MK-01-0AH-42
F1-909-2			F1-909-4
MK-01-0AH-19	a11	c11	MK-01-0AH-45
F1-909-6			F1-910-2
MK-01-0AH-22	a13	c13	MK-01-0AH-48
F1-911-2			F1-911-4
MK-01-0AH-25	a15	c15	MK-01-0AH-51
F1-911-6			F1-912-2
	a17	c17	

Прикључно место на унив. раму: / Connection box on universal cabinet: **Z1-512**
Ознака кабинета са EEU модулима: / Mark of cabinet with EEU modules: MK-01
Ознака кабинета ЗКР: / Mark of CDF cabinet: MK-01
Сигнал / Signal: **Ju93 / Ju91**

MK-01-0BH-1	a1	c1	MK-01-0BH-27
F1-801-1			F1-801-3
MK-01-0BH-4	a3	c3	MK-01-0BH-30
F1-801-5			F1-802-1
MK-01-0BH-7	a5	c5	MK-01-0BH-33
F1-803-1			F1-803-3
MK-01-0BH-10	a7	c7	MK-01-0BH-36
F1-803-5			F1-804-1
MK-01-0BH-16	a9	c9	MK-01-0BH-42
F1-801-2			F1-801-4
MK-01-0BH-19	a11	c11	MK-01-0BH-45
F1-801-6			F1-802-2
MK-01-0BH-22	a13	c13	MK-01-0BH-48
F1-803-2			F1-803-4
MK-01-0BH-25	a15	c15	MK-01-0BH-51
F1-803-6			F1-804-2
	a17	c17	

Прикључно место на унив. раму: / Connection box on universal cabinet: **Z1-513**
Ознака кабинета са EEU модулима: / Mark of cabinet with EEU modules: MK-01
Ознака кабинета ЗКР: / Mark of CDF cabinet: MK-01
Сигнал / Signal: **Jo1 / Jo2**

MK-01-0CH-1	a1	c1	MK-01-0CH-27
F1-805-1			F1-805-3
MK-01-0CH-4	a3	c3	MK-01-0CH-30
F1-805-5			F1-806-1
MK-01-0CH-7	a5	c5	MK-01-0CH-33
F1-807-1			F1-807-3
MK-01-0CH-10	a7	c7	MK-01-0CH-36
F1-807-5			F1-808-1
MK-01-0CH-16	a9	c9	MK-01-0CH-42
F1-805-2			F1-805-4
MK-01-0CH-19	a11	c11	MK-01-0CH-45
F1-805-6			F1-806-2
MK-01-0CH-22	a13	c13	MK-01-0CH-48
F1-807-2			F1-807-4
MK-01-0CH-25	a15	c15	MK-01-0CH-51
F1-807-6			F1-808-2
	a17	c17	

Легенда: / Legend:

Прикључно место на унив. раму: / Connection box on universal cabinet: **Z-501**
Ознака кабинета са EEU модулима: / Mark of cabinet with EEU modules: MK-01
Ознака кабинета ЗКР: / Mark of CDF cabinet: MK-01
Скретнице / Switch-points: **S1 / S2**

ZJ-00H-1	a1	c1	
F1-1001-1			
ZJ-00H-4	a3	c3	ZJ-00H-30
F1-1002-1			F1-1001-4
ZJ-00H-7	a5	c5	ZJ-00H-33
F1-1002-3			F1-1002-4
	a7	c7	
ZJ-00H-27	a9	c9	
F1-1001-2			
	a11	c11	
ZJ-00H-19	a13	c13	
F1-1002-2			
ZJ-00H-16	a15	c15	ZJ-00H-42
F1-1001-5			F1-1001-3
	a17	c17	ZJ-00H-45
			F1-1002-5

Ознака пина у конектору / Mark of pin in connector

Ознака прикључка на кабинету са EEU картицом / Mark of terminal blocks on the cabinet with EEU modul

Ознака прикључка на ЗКР / Mark of terminal blocks on CDF

Лист: 01 од 03
Sheet: 01 of 03

Пројектант / Designer: Институт Михајло Пупин доо, Волгина 15, 11000 Београд, www.pupin.rs	Извођач / Contractor: Конзорцијум / Joint Venture: China Railway International Co., Ltd. Serbia Ogranak Beograd, Rajka Mitića 8, 11000 Beograd; China Communication Construction Co.Ltd. Serbia Ogranak Beograd-Savski Venac, Paje Adamova 2, 11000 Beograd
Инвеститор / Investor: Инфраструктура железнице Србије а.д., Немањина 6, 11000 Београд, www.infrazs.rs	Подизвођач / Subcontractor: CRSC International Co., LTD. Ogranak Beograd, Omladinskih brigada 21, 11070 Novi Beograd

Објекат / Project:
Пруга Београд - Суботица - државна граница (Келебија), ДЕОНИЦА ПРУГЕ НОВИ САД - СУБОТИЦА - ДРЖАВНА ГРАНИЦА (КЕЛЕБИЈА), у Новом Саду, Кисачу, Степановићеву, Змајеву, Врбасу, Ловћенцу, Малом Иђошу, Бачкој Тополи, Жеднику, Наумовићеву и Суботици, у катастарским општинама наведеним на насловној страни техничке документације и на катастарским парцелама према списку приложеном у Главној свесци /

Belgrade - Subotica - State border (Kelebija) railway line, SECTION NOVI SAD - SUBOTICA STATE BORDER (KELEBIJA), at Novi Sad, Kisač, Stepanovićevo, Zmajevo, Vrbas, Lovćenac, Mali Idjoš, Bačka Topola, Žednik, Naumovićevo and Subotica, in cadastral municipalities listed on the cover page of this Design, on cadastral plots listed in General Volume

Врста техничке документације / Technical documentation type:
ПИО/ABD Пројекат изведеног објекта / As-built Design

Ознака и назив дела Пројекта / Designation and name of the part of design:
5/1.9 Осигурање железничке станице Степановићево / Signalling/interlocking systems in Stepanovicevo railway station

Назив цртежа / Drawing name:
Шема повезивања EEU контролера за скретнице са Универзалним сигналним кабинетом /
Plan for connecting of the points EEU controller with the Universal Signal Cabinet

Одговорни пројектант / Responsible designer: Ђорђе Максимовић, дипл.инж.ел. Број лиценце / License number: 353 P422 17	Сарадници / Associates: Владимир Бошковић, инж.маш.; Марко Ралић, дипл.ел.инж.

Број Пројекта / Design number:	Датум / Date:	Размера / Scale:	Број цртежа / Drawing number:
TS.700.255-5/1.9	Септембар / September 2024.	-	TS.700.255-5/1.9-C17

Шема повезивања контролера Скретничких поставних справа EEU са Универзалним сигналним кабинетом и Завршним кабловским рамом
Plan for connecting of the controller EEU for Switch-point machines with the Universal Signal Cabinet and Cable distribution frame

Терминал универзалног сигналног кабинет:
Terminal on Universal signalling cabinet:

Z-5

Прикључно место на унив. раму: / Connection box on universal cabinet: **Z1-401**
Ознака кабинета са EEU модулима: / Mark of cabinet with EEU modules: MK-01
Ознака кабинета ЗКР: / Mark of CDF cabinet: MK-01
Сигнал / Signal: **Jo3 / Jo4**

MK-01-0DH-1	a1	c1	MK-01-0DH-27
F1-809-1			F1-809-3
MK-01-0DH-4	a3	c3	MK-01-0DH-30
F1-809-5			F1-810-1
MK-01-0DH-7	a5	c5	MK-01-0DH-33
F1-811-1			F1-811-3
MK-01-0DH-10	a7	c7	MK-01-0DH-36
F1-811-5			F1-812-1
MK-01-0DH-16	a9	c9	MK-01-0DH-42
F1-809-2			F1-809-4
MK-01-0DH-19	a11	c11	MK-01-0DH-45
F1-809-6			F1-810-2
MK-01-0DH-22	a13	c13	MK-01-0DH-48
F1-811-2			F1-811-4
MK-01-0DH-25	a15	c15	MK-01-0DH-51
F1-811-6			F1-812-2
	a17	c17	

Прикључно место на унив. раму: / Connection box on universal cabinet: **Z1-402**
Ознака кабинета са EEU модулима: / Mark of cabinet with EEU modules: MK-01
Ознака кабинета ЗКР: / Mark of CDF cabinet: MK-01
Сигнал/ Signal: **Iu92-S/Iu94-S/Io1-S/Io3-S**

MK-01-0EH-1	a1	c1	MK-01-0EH-27
F1-902-3			F1-904-3
MK-01-0EH-4	a3	c3	MK-01-0EH-30
F1-906-3			F1-910-3
	a5	c5	
	a7	c7	
MK-01-0EH-16	a9	c9	MK-01-0EH-42
F1-902-4			F1-904-4
MK-01-0EH-19	a11	c11	MK-01-0EH-45
F1-906-4			F1-910-4
	a13	c13	
	a15	c15	
	a17	c17	

Прикључно место на унив. раму: / Connection box on universal cabinet: **Z1-403**
Ознака кабинета са EEU модулима: / Mark of cabinet with EEU modules: MK-01
Ознака кабинета ЗКР: / Mark of CDF cabinet: MK-01
Сигнал/ Signal: **Io4-S/Ju93-S/Ju91-S/Jo1-S**

MK-01-0FH-1	a1	c1	MK-01-0FH-27
F1-912-3			F1-802-3
MK-01-0FH-4	a3	c3	MK-01-0FH-30
F1-804-3			F1-806-3
	a5	c5	
	a7	c7	
MK-01-0FH-16	a9	c9	MK-01-0FH-42
F1-912-4			F1-802-4
MK-01-0FH-19	a11	c11	MK-01-0FH-45
F1-804-4			F1-806-4
	a13	c13	
	a15	c15	
	a17	c17	

Прикључно место на унив. раму: / Connection box on universal cabinet: **Z1-404**
Ознака кабинета са EEU модулима: / Mark of cabinet with EEU modules: MK-01
Ознака кабинета ЗКР: / Mark of CDF cabinet: MK-01
Сигнал/ Signal: **Jo3-S/Jo4-S/Io1-SOT/Io2-SOT**

MK-01-10H-1	a1	c1	MK-01-10H-27
F1-810-3			F1-812-3
MK-01-10H-4	a3	c3	MK-01-10H-30
F1-906-5			F1-908-3
	a5	c5	
	a7	c7	
MK-01-10H-16	a9	c9	MK-01-10H-42
F1-810-4			F1-812-4
MK-01-10H-19	a11	c11	MK-01-10H-45
F1-906-6			F1-908-4
	a13	c13	
	a15	c15	
	a17	c17	

Прикључно место на унив. раму: / Connection box on universal cabinet: **Z1-405**
Ознака кабинета са EEU модулима: / Mark of cabinet with EEU modules: MK-01
Ознака кабинета ЗКР: / Mark of CDF cabinet: MK-01
Сигнал/ Signal: **Io3-SOT/Io4-SOT/Jo1-SOT/Jo2-SOT**

MK-01-11H-1	a1	c1	MK-01-11H-27
F1-910-5			F1-912-5
MK-01-11H-4	a3	c3	MK-01-11H-30
F1-806-5			F1-808-3
	a5	c5	
	a7	c7	
MK-01-11H-16	a9	c9	MK-01-11H-42
F1-910-6			F1-912-6
MK-01-11H-19	a11	c11	MK-01-11H-45
F1-806-6			F1-808-4
	a13	c13	
	a15	c15	
	a17	c17	

Прикључно место на унив. раму: / Connection box on universal cabinet: **Z1-406**
Ознака кабинета са EEU модулима: / Mark of cabinet with EEU modules: MK-01
Ознака кабинета ЗКР: / Mark of CDF cabinet: MK-01
Сигнал / Signal: **Jo3-SOT/Jo4-SOT**

MK-01-12H-1	a1	c1	MK-01-12H-27
F1-810-5			F1-812-5
	a3	c3	
	a5	c5	
	a7	c7	
MK-01-12H-16	a9	c9	MK-01-12H-42
F1-810-6			F1-812-6
	a11	c11	
	a13	c13	
	a15	c15	
	a17	c17	

Прикључно место на унив. раму: / Connection box on universal cabinet: **Z1-407**
Ознака кабинета са EEU модулима: / Mark of cabinet with EEU modules:
Ознака кабинета ЗКР: / Mark of CDF cabinet:

	a1	c1	
	a3	c3	
	a5	c5	
	a7	c7	
	a9	c9	
	a11	c11	
	a13	c13	
	a15	c15	
	a17	c17	

Прикључно место на унив. раму: / Connection box on universal cabinet: **Z1-408**
Ознака кабинета са EEU модулима: / Mark of cabinet with EEU modules: MK-01
Ознака кабинета ЗКР: / Mark of CDF cabinet: MK-01

	a1	c1	
	a3	c3	
	a5	c5	
	a7	c7	
	a9	c9	
	a11	c11	
	a13	c13	
	a15	c15	
	a17	c17	

Прикључно место на унив. раму: / Connection box on universal cabinet: **Z1-409**
Ознака кабинета са EEU модулима: / Mark of cabinet with EEU modules: MK-01
Ознака кабинета ЗКР: / Mark of CDF cabinet: MK-01

	a1	c1	
	a3	c3	
	a5	c5	
	a7	c7	
	a9	c9	
	a11	c11	
	a13	c13	
	a15	c15	
	a17	c17	

Прикључно место на унив. раму: / Connection box on universal cabinet: **Z1-410**
Ознака кабинета са EEU модулима: / Mark of cabinet with EEU modules: MK-01
Ознака кабинета ЗКР: / Mark of CDF cabinet: MK-01

	a1	c1	
	a3	c3	
	a5	c5	
	a7	c7	
	a9	c9	
	a11	c11	
	a13	c13	
	a15	c15	
	a17	c17	

Прикључно место на унив. раму: / Connection box on universal cabinet: **Z1-411**
Ознака кабинета са EEU модулима: / Mark of cabinet with EEU modules: MK-01
Ознака кабинета ЗКР: / Mark of CDF cabinet: MK-01

	a1	c1	
	a3	c3	
	a5	c5	
	a7	c7	
	a9	c9	
	a11	c11	
	a13	c13	
	a15	c15	
	a17	c17	

Прикључно место на унив. раму: / Connection box on universal cabinet: **Z1-412**
Ознака кабинета са EEU модулима: / Mark of cabinet with EEU modules: MK-01
Ознака кабинета ЗКР: / Mark of CDF cabinet: MK-01

	a1	c1	
	a3	c3	
	a5	c5	
	a7	c7	
	a9	c9	
	a11	c11	
	a13	c13	
	a15	c15	
	a17	c17	

Прикључно место на унив. раму: / Connection box on universal cabinet: **Z1-413**
Ознака кабинета са EEU модулима: / Mark of cabinet with EEU modules: MK-01
Ознака кабинета ЗКР: / Mark of CDF cabinet: MK-01

	a1	c1	
	a3	c3	
	a5	c5	
	a7	c7	
	a9	c9	
	a11	c11	
	a13	c13	
	a15	c15	
	a17	c17	

Легенда: / Legend:

Прикључно место на унив. раму: / Connection box on universal cabinet: **Z-501**
Ознака кабинета са EEU модулима: / Mark of cabinet with EEU modules: MK-01
Ознака кабинета ЗКР: / Mark of CDF cabinet: MK-01
Скретнице / Switch-points: **S1 / S2**

ZJ-00H-1	a1	c1	
F1-1001-1			
ZJ-00H-4	a3	c3	ZJ-00H-30
F1-1002-1			F1-1001-4
ZJ-00H-7	a5	c5	ZJ-00H-33
F1-1002-3			F1-1002-4
	a7	c7	
ZJ-00H-27	a9	c9	
F1-1001-2			
	a11	c11	
ZJ-00H-19	a13	c13	
F1-1002-2			
ZJ-00H-16	a15	c15	ZJ-00H-42
F1-1001-5			F1-1001-3
	a17	c17	ZJ-00H-45
			F1-1002-5

Ознака пина у конектору
Mark of pin in connector

Ознака прикључка на кабинету са EEU картицом
Mark of terminal blocks on the cabinet with EEU modul

Ознака прикључка на ЗКР
Mark of terminal blocks on CDF

ИНЖЕЊЕРСКА КОМОРА СРБИЈЕ
Ђорђе Љ. Максимовић
дипл. инж. ел.
353 P422 17
ОДГОВОРНИ ПРОЈЕКТАНТ

Лист: 02 од 03
Sheet: 02 of 03

Пројектант / Designer:
Институт Михајло Пупин доо
Волгина 15, 11000 Београд
www.pupin.rs

Инвеститор / Investor:
Инфраструктура железнице Србије а.д.
Немањина 6, 11000 Београд
www.infrazs.rs

Извођач / Contractor: Конзорцијум / Joint Venture:
China Railway International Co., Ltd.
Serbia Ogranak Beograd
Rajka Mitića 8, 11000 Beograd
China Communication Construction Co.Ltd.
Serbia Ogranak Beograd-Savski Venac
Paje Adamova 2, 11000 Beograd

Подизвођач / Subcontractor:
CRSC International Co., LTD.
Ogranak Beograd,
Omladinskih brigada 21, 11070 Novi Beograd

Објекат / Project:
Пруга Београд - Суботица - државна граница (Келебија), ДЕОНИЦА ПРУГЕ НОВИ САД - СУБОТИЦА - ДРЖАВНА ГРАНИЦА (КЕЛЕБИЈА), у Новом Саду, Кисачу, Степановићеву, Змајеву, Врбасу, Ловћенцу, Малом Иђошу, Бачкој Тополи, Жеднику, Наумовићеву и Суботици, у катастарским општинама наведеним на насловној страни техничке документације и на катастарским парцелама према списку приложеном у Главној свесци /

Belgrade - Subotica - State border (Kelebija) railway line, SECTION NOVI SAD - SUBOTICA STATE BORDER (KELEBIJA), at Novi Sad, Kisač, Stepanovićevo, Zmajevo, Vrbas, Lovćenac, Mali Idjoš, Bačka Topola, Žednik, Naumovićevo and Subotica, in cadastral municipalities listed on the cover page of this Design, on cadastral plots listed in General Volume

Врста техничке документације / Technical documentation type:
ПИО/ABD Пројекат изведеног објекта / As-built Design

Ознака и назив дела Пројекта / Designation and name of the part of design:
5/1.9 Осигурање железничке станице Степановићево / Signalling/interlocking systems in Stepanovicevo railway station

Назив цртежа / Drawing name:
Шема повезивања EEU контролера за скретнице са Универзалним сигналним кабинетом /
Plan for connecting of the points EEU controller with the Universal Signal Cabinet

Одговорни пројектант / Responsible designer:
Ђорђе Максимовић, дипл.инж.ел.
Број лиценце / License number: 353 P422 17

Сарадници / Associates:
Владимир Бошковић, инж.маш.
Марко Ралић, дипл.ел.инж.

Број Пројекта / Design number:	Датум / Date:	Размера / Scale:	Број цртежа / Drawing number:
TS.700.255-5/1.9	Септембар / September 2024.	-	TS.700.255-5/1.9-C17

Шема повезивања универзалних модула EEU I/O са Универзалним сигналним кабинетом Завршним кабловским рамом
Plan for connecting of the universal modules EEU I/O with the Universal Signal Cabinet and Cable distribution frame

Терминал универзалног сигналног кабинет:
Terminal on Universal signalling cabinet:

Z-3

Прикључно место на унив. раму:
Connection box on universal cabinet: **Z1-301**
Ознака кабинета са EEU модулима: / Mark of cabinet with EEU modules: MK-01
Ознака кабинета ЗКР: / Mark of CDF cabinet: MK-01

MK-01-14H-2 F1-301-1	a1	MK-01-14H-19 F1-304-4	b1	MK-01-14H-36 F1-308-3	c1
MK-01-14H-3 F1-302-1	a2	MK-01-14H-20 F1-305-2	b2	MK-01-14H-37 F1-309-3	c2
MK-01-14H-4 F1-303-1	a3	MK-01-14H-21 F1-306-2	b3	MK-01-14H-38 F1-310-1	c3
MK-01-14H-5 F1-303-5	a4	MK-01-14H-22 F1-307-2	b4	MK-01-14H-39 F1-310-5	c4
MK-01-14H-6 F1-304-3	a5	MK-01-14H-23 F1-308-2	b5	MK-01-14H-41 F1-301-4	c5
MK-01-14H-7 F1-305-1	a6	MK-01-14H-24 F1-309-2	b6	MK-01-14H-42 F1-302-4	c6
MK-01-14H-8 F1-306-1	a7	MK-01-14H-25 F1-309-6	b7	MK-01-14H-43 F1-303-4	c7
MK-01-14H-9 F1-307-1	a8	MK-01-14H-26 F1-310-4	b8	MK-01-14H-44 F1-304-2	c8
MK-01-14H-10 F1-308-1	a9	MK-01-14H-28 F1-301-3	b9	MK-01-14H-45 F1-304-6	c9
MK-01-14H-11 F1-309-1	a10	MK-01-14H-29 F1-302-3	b10	MK-01-14H-46 F1-305-4	c10
MK-01-14H-12 F1-309-5	a11	MK-01-14H-30 F1-303-3	b11	MK-01-14H-47 F1-306-4	c11
MK-01-14H-13 F1-310-3	a12	MK-01-14H-31 F1-304-1	b12	MK-01-14H-48 F1-307-4	c12
MK-01-14H-15 F1-301-2	a13	MK-01-14H-32 F1-304-5	b13	MK-01-14H-49 F1-308-4	c13
MK-01-14H-16 F1-302-2	a14	MK-01-14H-33 F1-305-3	b14	MK-01-14H-50 F1-309-4	c14
MK-01-14H-17 F1-303-2	a15	MK-01-14H-34 F1-306-3	b15	MK-01-14H-51 F1-310-2	c15
MK-01-14H-18 F1-303-6	a16	MK-01-14H-35 F1-307-3	b16	MK-01-14H-52 F1-310-6	c16

Прикључно место на унив. раму:
Connection box on universal cabinet: **Z1-302**
Ознака кабинета са EEU модулима: / Mark of cabinet with EEU modules: MK-01
Ознака кабинета ЗКР: / Mark of CDF cabinet: MK-01

MK-01-15H-2 F1-311-1	a1		b1		c1
MK-01-15H-3 F1-312-1	a2		b2		c2
MK-01-15H-4 1001-1	a3		b3		c3
MK-01-15H-5 1001-5	a4		b4		c4
	a5		b5	MK-01-15H-41 F1-311-4	c5
	a6		b6	MK-01-15H-42 F1-312-4	c6
	a7		b7	MK-01-15H-43 1001-4	c7
	a8		b8		c8
	a9	MK-01-15H-28 F1-311-3	b9		c9
	a10	MK-01-15H-29 F1-312-3	b10		c10
	a11	MK-01-15H-30 1001-3	b11		c11
	a12		b12		c12
MK-01-15H-15 F1-311-2	a13		b13		c13
MK-01-15H-16 F1-312-2	a14		b14		c14
MK-01-15H-17 1001-2	a15		b15		c15
MK-01-15H-18 1001-6	a16		b16		c16

Прикључно место на унив. раму:
Connection box on universal cabinet: **Z1-303**
Ознака кабинета са EEU модулима: / Mark of cabinet with EEU modules: MK-01
Ознака кабинета ЗКР: / Mark of CDF cabinet: MK-01

MK-01-16H-2 F1-201-1	a1	MK-01-16H-19 IOF	b1	MK-01-16H-36 F1-204-4	c1
MK-01-16H-3 F1-201-3	a2	MK-01-16H-20 IOF	b2	MK-01-16H-37 F1-205-2	c2
MK-01-16H-4 F1-202-1	a3	MK-01-16H-21 IOF	b3	MK-01-16H-38 F1-205-4	c3
MK-01-16H-5 F1-202-3	a4	MK-01-16H-22 IOF	b4	MK-01-16H-39 F1-205-6	c4
MK-01-16H-6 F1-202-5	a5	MK-01-16H-23 IOF	b5	MK-01-16H-41 IOF	c5
MK-01-16H-7 F1-203-1	a6	MK-01-16H-24 IOF	b6	MK-01-16H-42 IOF	c6
MK-01-16H-8 F1-203-3	a7	MK-01-16H-25 IOF	b7	MK-01-16H-43 IOF	c7
MK-01-16H-9 F1-204-1	a8	MK-01-16H-26 IOF	b8	MK-01-16H-44 IOF	c8
MK-01-16H-10 F1-204-3	a9	MK-01-16H-28 F1-201-2	b9	MK-01-16H-45 IOF	c9
MK-01-16H-11 F1-205-1	a10	MK-01-16H-29 F1-201-4	b10	MK-01-16H-46 IOF	c10
MK-01-16H-12 F1-205-3	a11	MK-01-16H-30 F1-202-2	b11	MK-01-16H-47 IOF	c11
MK-01-16H-13 F1-205-5	a12	MK-01-16H-31 F1-202-4	b12	MK-01-16H-48 IOF	c12
MK-01-16H-15 IOF 1006-8	a13	MK-01-16H-32 F1-202-6	b13	MK-01-16H-49 IOF	c13
MK-01-16H-16 IOF	a14	MK-01-16H-33 F1-203-2	b14	MK-01-16H-50 IOF	c14
MK-01-16H-17 IOF	a15	MK-01-16H-34 F1-203-4	b15	MK-01-16H-51 IOF	c15
MK-01-16H-18 IOF	a16	MK-01-16H-35 F1-204-2	b16	MK-01-16H-52 IOF	c16

Прикључно место на унив. раму:
Connection box on universal cabinet: **Z1-304**
Ознака кабинета са EEU модулима: / Mark of cabinet with EEU modules: MK-01
Ознака кабинета ЗКР: / Mark of CDF cabinet: MK-01

MK-01-17H-2 F1-206-1	a1	MK-01-17H-19 IOF	b1		c1
MK-01-17H-3 F1-206-3	a2	MK-01-17H-20 IOF	b2		c2
MK-01-17H-4 1002-1	a3	MK-01-17H-21 IOF	b3		c3
MK-01-17H-5 1002-3	a4		b4		c4
MK-01-17H-6 1002-5	a5		b5	MK-01-17H-41 IOF	c5
MK-01-17H-7 1002-7	a6		b6	MK-01-17H-42 IOF	c6
MK-01-17H-8 F1-6R2-1	a7		b7	MK-01-17H-43 IOF	c7
	a8		b8	MK-01-17H-44 IOF	c8
	a9	MK-01-17H-28 F1-206-2	b9	MK-01-17H-45 IOF	c9
	a10	MK-01-17H-29 F1-206-4	b10	MK-01-17H-46 IOF 1006-8	c10
	a11	MK-01-17H-30 1002-2	b11		c11
	a12	MK-01-17H-31 1002-4	b12		c12
MK-01-17H-15 IOF	a13	MK-01-17H-32 1002-6	b13		c13
MK-01-17H-16 IOF	a14	MK-01-17H-33 1002-8	b14		c14
MK-01-17H-17 IOF	a15		b15		c15
MK-01-17H-18 IOF	a16		b16		c16

Прикључно место на унив. раму:
Connection box on universal cabinet: **Z1-305**
Ознака кабинета са EEU модулима: / Mark of cabinet with EEU modules: MK-01
Ознака кабинета ЗКР: / Mark of CDF cabinet: MK-01

	a1		b1		c1
	a2		b2		c2
	a3		b3		c3
	a4		b4		c4
	a5		b5		c5
	a6		b6		c6
	a7		b7		c7
	a8		b8		c8
	a9		b9		c9
	a10		b10		c10
	a11		b11		c11
	a12		b12		c12
	a13		b13		c13
	a14		b14		c14
	a15		b15		c15
	a16		b16		c16

Легенда:
Legend:

Прикључно место на унив. раму:
Connection box on universal cabinet: **Z-501**
Ознака кабинета са EEU модулима: / Mark of cabinet with EEU modules: MK-01
Ознака кабинета ЗКР: / Mark of CDF cabinet: MK-01

MK-03-34H-2 F3-801-1	a1	MK-03-34H-19 F3-803-6	b1	MK-03-34H-36 F3-806-5	c1
MK-03-34H-3 F3-801-5	a2	MK-03-34H-20 F3-804-4	b2	MK-03-34H-37 F3-807-3	c2
MK-03-34H-4 F3-802-3	a3	MK-03-34H-21 F3-805-2	b3	MK-03-34H-38 F3-808-1	c3
MK-03-34H-5 F3-803-1	a4	MK-03-34H-22 F3-805-6	b4	MK-03-34H-39 F3-808-5	c4
MK-03-34H-6 F3-803-5	a5	MK-03-34H-23 F3-806-4	b5	MK-03-34H-41 F3-801-4	c5
	...		...		...

Ознака пина у конектору
Mark of pin in connector

Ознака прикључка на кабинету са EEU картицом
Mark of terminal blocks on the cabinet with EEU modul

Ознака прикључка на ЗКР
Mark of terminal blocks on CDF

Лист: 03 од 03
Sheet: 03 of 03

Пројектант / Designer:
Институт Михајло Пупин доо
Волгина 15, 11000 Београд
www.pupin.rs

Инвеститор / Investor:
Инфраструктура железнице Србије а.д.
Немањина 6, 11000 Београд
www.infrazs.rs

Извођач / Contractor: Конзорцијум / Joint Venture:
China Railway International Co., Ltd.
Serbia Ogranak Beograd
Rajka Mitića 8, 11000 Beograd
China Communication Construction Co.Ltd.
Serbia Ogranak Beograd-Savski Venac
Paje Adamova 2, 11000 Beograd

Подизвођач / Subcontractor:
CRSC International Co., LTD.
Ogranak Beograd,
Omladinskih brigada 21, 11070 Novi Beograd

Објекат / Project:
Пруга Београд - Суботица - државна граница (Келебија), ДЕОНИЦА ПРУГЕ НОВИ САД - СУБОТИЦА - ДРЖАВНА ГРАНИЦА (КЕЛЕБИЈА), у Новом Саду, Кисачу, Степановићеву, Змајеву, Врбасу, Ловћенцу, Малом Иђошу, Бачкој Тополи, Жеднику, Наумовићеву и Суботици, у катастарским општинама наведеним на насловној страни техничке документације и на катастарским парцелама према списку приложеном у Главној свесци /

Belgrade - Subotica - State border (Kelebija) railway line, SECTION NOVI SAD - SUBOTICA STATE BORDER (KELEBIJA), at Novi Sad, Kisač, Stepanovićevo, Zmajevo, Vrbas, Lovćenac, Mali Idjoš, Bačka Topola, Žednik, Naumovićevo and Subotica, in cadastral municipalities listed on the cover page of this Design, on cadastral plots listed in General Volume

Врста техничке документације / Technical documentation type:
ПИО/ABD Пројекат изведеног објекта / As-built Design

Ознака и назив дела Пројекта / Designation and name of the part of design:
5/1.9 Осигурање железничке станице Степановићево / Signalling/interlocking systems in Stepanovicevo railway station

Назив цртежа / Drawing name:
Шема повезивања EEU контролера за скретнице са Универзалним сигналним кабинетом /
Plan for connecting of the points EEU controller with the Universal Signal Cabinet

Одговорни пројектант / Responsible designer:
Ђорђе Максимовић, дипл.инж.ел.
Број лиценце / License number: 353 P422 17

Сарадници / Associates:
Владимир Бошковић, инж.маш.
Марко Ралић, дипл.ел.инж.

Број Пројекта / Design number:	Датум / Date:	Размера / Scale:	Број цртежа / Drawing number:
TS.700.255-5/1.9	Септембар / September 2024.	-	TS.700.255-5/1.9-C17

Шема повезивања контролера Скретничких поставних справа EEU са Завршним кабловским рамом
Plan for connecting of the controller EEU for Switch-point machines with the Cable distribution frame

Терминал Завршног кабловског рама:
Terminal on Cable distribution cabinet: **F1-10**

	01	02	03	04	05	06	07	08	09	10	11	12	13
	S1	S2	S3	S4	S5	S6	S7	S8	S9	S10			
1	S1-X1	S2-X1	S3-X1	S4-X1	S5-X1	S6-X1	S7-X1	S8-X1	S9-X1	S10-X1			
	Z1-501-a1	Z1-501-a3	Z1-502-a1	Z1-502-a3	Z1-503-a1	Z1-503-a3	Z1-504-a1	Z1-504-a3	Z1-505-a1	Z1-505-a3			
2	S1-X2	S2-X2	S3-X2	S4-X2	S5-X2	S6-X2	S7-X2	S8-X2	S9-X2	S10-X2			
	Z1-501-a9	Z1-501-a13	Z1-502-a9	Z1-502-a13	Z1-503-a9	Z1-503-a13	Z1-504-a9	Z1-504-a13	Z1-505-a9	Z1-505-a13			
3	S1-X3	S2-X3	S3-X3	S4-X3	S5-X3	S6-X3	S7-X3	S8-X3	S9-X3	S10-X3			
	Z1-501-c15	Z1-501-a5	Z1-502-c15	Z1-502-a5	Z1-503-c15	Z1-503-a5	Z1-504-c15	Z1-504-a5	Z1-505-c15	Z1-505-a5			
4	S1-X4	S2-X4	S3-X4	S4-X4	S5-X4	S6-X4	S7-X4	S8-X4	S9-X4	S10-X4			
	Z1-501-c3	Z1-501-c5	Z1-502-c3	Z1-502-c5	Z1-503-c3	Z1-503-c5	Z1-504-c3	Z1-504-c5	Z1-505-c3	Z1-505-c5			
5	S1-X5	S2-X5	S3-X5	S4-X5	S5-X5	S6-X5	S7-X5	S8-X5	S9-X5	S10-X5			
	Z1-501-a15	Z1-501-c17	Z1-502-a15	Z1-502-c17	Z1-503-a15	Z1-503-c17	Z1-504-a15	Z1-504-c17	Z1-505-a15	Z1-505-c17			
6													

	04	Legend
	04	Прикључно место на ЗКР / Connection box on DFC
	S4	Ознака спољашњег елемента / Mark of outdoor element
1	4-X1	
	Z1-502-a3	
2	4-X2	Намена жиле у одлазном каблу / Purpose of the wire in outgoing cable
	Z1-502-a13	
3	4-X3	
	Z1-502-a5	Ознака прикључка на кабинету са EEU картицом / Mark of connector on the cabinet with EEU modul
4	4-X4	Број пина у конектору / Pin number in connector
	Z1-502-c5	
5	4-X5	
	Z1-502-c17	
6		

ИНЖЕЊЕРСКА КОМОРА СРБИЈЕ
Ђорђе Љ. Максимовић
дипл. инж. ел.
353 P422 17
ОДГОВОРНИ ПРОЈЕКТАНТ

Шема повезивања контролера сигналних светиљки EEU AC са Завршним кабловским рамом
Plan for connecting of the controllers EEU AC for signal lanterns with the Cable distribution frame

Терминал Завршног кабловског рама:
Terminal on Cable distribution cabinet: **F1-9**

	01	02	03	04	05	06	07	08	09	10	11	12	13
	Iu92	Iu92	Iu94	Iu94	Io1	Io1	Io2	Io2	Io3	Io3	Io4	Io4	
1	Iu92-Y	Iu92-Y2	Iu94-Y	Iu94-Y2	Io1-Y	Io1-Y2	Io2-Y	Io2-Y2	Io3-Y	Io3-Y2	Io4-Y	Io4-Y2	
	Z1-509-a1	Z1-509-c3	Z1-509-a5	Z1-509-c7	Z1-510-a1	Z1-510-c3	Z1-510-a5	Z1-510-c7	Z1-511-a1	Z1-511-c3	Z1-511-a5	Z1-511-c7	
2	Iu92-YH	Iu92-Y2H	Iu94-YH	Iu94-Y2H	Io1-YH	Io1-Y2H	Io2-YH	Io2-Y2H	Io3-YH	Io3-Y2H	Io4-YH	Io4-Y2H	
	Z1-509-a9	Z1-509-c11	Z1-509-a13	Z1-509-c15	Z1-510-a9	Z1-510-c11	Z1-510-a13	Z1-510-c15	Z1-511-a9	Z1-511-c11	Z1-511-a13	Z1-511-c15	
3	Iu92-R	Iu92-S1	Iu94-R	Iu94-S1	Io1-R	Io1-S1	Io2-R	Io2-SOT	Io3-R	Io3-S1	Io4-R	Io4-S1	
	Z1-509-c1	Z1-402-a1	Z1-509-c5	Z1-402-c1	Z1-510-c1	Z1-402-a3	Z1-510-c5	Z1-404-c3	Z1-511-c1	Z1-402-c3	Z1-511-c5	Z1-403-a1	
4	Iu92-RH	Iu92-S1H	Iu94-RH	Iu94-S1H	Io1-RH	Io1-S1H	Io2-RH	Io2-SOTH	Io3-RH	Io3-S1H	Io4-RH	Io4-S1H	
	Z1-509-c9	Z1-402-a9	Z1-509-c13	Z1-402-c9	Z1-510-c9	Z1-402-a11	Z1-510-c13	Z1-404-c11	Z1-511-c9	Z1-402-c11	Z1-511-c13	Z1-403-a9	
5	Iu92-G		Iu94-G		Io1-G	Io1-SOT	Io2-G		Io3-G	Io3-SOT	Io4-G	Io4-SOT	
	Z1-509-a3		Z1-509-a7		Z1-510-a3	Z1-404-a3	Z1-510-a7		Z1-511-a3	Z1-405-a1	Z1-511-a7	Z1-405-c1	
6	Iu92-GH		Iu94-GH		Io1-GH	Io1-SOTH	Io2-GH		Io3-GH	Io3-SOTH	Io4-GH	Io4-SOTH	
	Z1-509-a11		Z1-509-a15		Z1-510-a11	Z1-404-a11	Z1-510-a15		Z1-511-a11	Z1-405-a9	Z1-511-a15	Z1-405-c9	

Напомена:
Ознака прикључне клеме на Завршном кабловском раму (ЗКР) представља спој ознаке терминала, ознаке прикључног места на терминалу и редног броја пина у конектрору.
Пример: F1-812-1 означава прикључну клему на ЗКР, где је F1 ознака кабинета ЗКР (кабинета пренапонске заштите), 8 ознака терминала на ЗКР, 12 ознака прикључног места конектора и 1 редни број пина у конектору

Note:
The label of connection block on the Cable Distribution Frame (CDF) is a combination of the terminal mark, the connection box mark on the terminal and the pin number in the connector.
Example: F1-812-1 denotes the connection block on the CDF, where is F1 designations of the CDF cabinet (lightning protection cabinet), 8 mark of terminal on the CDF cabinet, 12 mark of connection box on termnal and 1 pin number in the connector.

Лист: 01 од 05
Sheet: 01 of 05

Пројектант / Designer:
Институт Михајло Пупин доо
Волгина 15, 11000 Београд
www.pupin.rs

Инвеститор / Investor:
Инфраструктура железнице Србије а.д.
Немањина 6, 11000 Београд
www.infrazs.rs

Извођач / Contractor: Конзорцијум / Joint Venture:
China Railway International Co., Ltd.
Serbia Ogranak Beograd
Rajka Mitića 8, 11000 Beograd
China Communication Construction Co.Ltd.
Serbia Ogranak Beograd-Savski Venac
Paje Adamova 2, 11000 Beograd

Подизвођач / Subcontractor:
CRSC International Co., LTD.
Ogranak Beograd,
Omladinskih brigada 21, 11070 Novi Beograd

Објекат / Project:
Пруга Београд - Суботица - државна граница (Келебија), ДЕОНИЦА ПРУГЕ НОВИ САД - СУБОТИЦА - ДРЖАВНА ГРАНИЦА (КЕЛЕБИЈА), у Новом Саду, Кисачу, Степановићеву, Змајеву, Врбасу, Ловћенцу, Малом Иђошу, Бачкој Тополи, Жеднику, Наумовићеву и Суботици, у катастарским општинама наведеним на насловној страни техничке документације и на катастарским парцелама према списку приложеном у Главној свесци /

Belgrade - Subotica - State border (Kelebija) railway line, SECTION NOVI SAD - SUBOTICA STATE BORDER (KELEBIJA), at Novi Sad, Kisač, Stepanovićevo, Zmajevo, Vrbas, Lovćenac, Mali Idjoš, Bačka Topola, Žednik, Naumovićevo and Subotica, in cadastral municipalities listed on the cover page of this Design, on cadastral plots listed in General Volume

Врста техничке документације / Technical documentation type:
ПИО/ABD Пројекат изведеног објекта / As-built Design

Ознака и назив дела Пројекта / Designation and name of the part of design:
5/1.9 Осигурање железничке станице Степановићево /
Signalling/interlocking systems in Stepanovicevo railway station

Назив цртежа / Drawing name:
План повезивања контролера EEU на реглете кабинета за заштиту од грмљавине - Завршни кабловски рам /
Plan of connecting the EEU controllers on the terminal blocks of lightning protection cabinet - Cable distribution frame

Одговорни пројектант / Responsible designer:
Ђорђе Максимовић, дипл.инж.ел.
Број лиценце / License number: 353 P422 17

Сарадници / Associates:
Владимир Бошковић, инж.маш.
Марко Ралић, дипл.ел.инж.

Број Пројекта / Design number:	Датум / Date:	Размера / Scale:	Број цртежа / Drawing number:
TS.700.255-5/1.9	Септембар / September 2024.	-	TS.700.255-5/1.9-C18

Шема повезивања контролера сигналних светиљки EEU AC са Завршним кабловским рамом
Plan for connecting of the controllers EEU AC for signal lanterns with the Cable distribution frame

Терминал Завршног кабловског рама:
Terminal on Cable distribution cabinet: **F1-8**

	01	02	03	04	05	06	07	08	09	10	11	12	13
	Ju93	Ju93	Ju91	Ju91	Jo1	Jo1	Jo2	Jo2	Jo3	Jo3	Jo4	Jo4	
1	Ju93-Y	Ju93-Y2	Ju91-Y	Ju91-Y2	Jo1-Y	Jo1-Y2	Jo2-Y	Jo2-Y2	Jo3-Y	Jo3-Y2	Jo4-Y	Jo4-Y2	
	Z1-512-a1	Z1-512-c3	Z1-512-a5	Z1-512-c7	Z1-513-a1	Z1-513-c3	Z1-513-a5	Z1-513-c7	Z1-401-a1	Z1-401-c3	Z1-401-a5	Z1-401-c7	
2	Ju93-YH	Ju93-Y2H	Ju91-YH	Ju91-Y2H	Jo1-YH	Jo1-Y2H	Jo2-YH	Jo2-Y2H	Jo3-YH	Jo3-Y2H	Jo4-YH	Jo4-Y2H	
	Z1-512-a9	Z1-512-c11	Z1-512-a13	Z1-512-c15	Z1-513-a9	Z1-513-c11	Z1-513-a13	Z1-513-c15	Z1-401-a9	Z1-401-c11	Z1-401-a13	Z1-401-c15	
3	Ju93-R	Ju93-S1	Ju91-R	Ju91-S1	Jo1-R	Jo1-S1	Jo2-R	Jo2-SOT	Jo3-R	Jo3-S1	Jo4-R	Jo4-S1	
	Z1-512-c1	Z1-403-c1	Z1-512-c5	Z1-403-a3	Z1-513-c1	Z1-403-c3	Z1-513-c5	Z1-405-c3	Z1-401-c1	Z1-404-a1	Z1-401-c5	Z1-404-c1	
4	Ju93-RH	Ju93-S1H	Ju91-RH	Ju91-S1H	Jo1-RH	Jo1-S1H	Jo2-RH	Jo2-SOTH	Jo3-RH	Jo3-S1H	Jo4-RH	Jo4-S1H	
	Z1-512-c9	Z1-403-c9	Z1-512-c13	Z1-403-a11	Z1-513-c9	Z1-403-c11	Z1-513-c13	Z1-405-c11	Z1-401-c9	Z1-404-a9	Z1-401-c13	Z1-404-c9	
5	Ju93-G		Ju91-G		Jo1-G	Jo1-SOT	Jo2-G		Jo3-G	Jo3-SOT	Jo4-G	Jo4-SOT	
	Z1-512-a3		Z1-512-a7		Z1-513-a3	Z1-405-a3	Z1-513-a7		Z1-401-a3	Z1-406-a1	Z1-401-a7	Z1-406-c1	
6	Ju93-GH		Ju91-GH		Jo1-GH	Jo1-SOTH	Jo2-GH		Jo3-GH	Jo3-SOTH	Jo4-GH	Jo4-SOTH	
	Z1-512-a11		Z1-512-a15		Z1-513-a11	Z1-405-a11	Z1-513-a15		Z1-401-a11	Z1-406-a9	Z1-401-a15	Z1-406-c9	

	04	
		Прикључно место на ЗКР Connection box on DFC
	S4	Ознака спољашњег елемента Mark of outdoor element
1	4-X1	
	Z1-502-a3	
2	4-X2	Намена жиле у одлазном каблу Purpose of the wire in outgoing cable
	Z1-502-a13	
3	4-X3	
	Z1-502-a5	Ознака прикључка на кабинету са EEU картицом Mark of connector on the cabinet with EEU modul
4	4-X4	
	Z1-502-c5	Број пина у конектору Pin number in connector
5	4-X5	
	Z1-502-c17	
6		

Инжењерска комора Србије
Ђорђе Љ. Максимовић
дипл. инж. ел.
353 P422 17
Одговорни пројектант

Шема повезивања мултиплексера за видио монитринг скретничких полуга, SCC ормара и ACC ормара са Завршним кабловским рамом
Plan for connecting of multiplexors for monitoring of lever position, OCC cabinets and ACC cabinets and with the Cable distribution frame

Терминал Завршног кабловског рама:
Terminal on Cable distribution cabinet: **F1-7**

	01	02	03	04	05	06	07	08	09	10	11	12	13
	QKJC1 DCBS1	QKJC2 DCBS2	ACC1 ACC2	ACC3 ACC4	SCC1 SCC2	SCC3 SCC4							
1	QKJC1-X1	QKJC2-X1	ACC1-X1	ACC3-X1	SCC1-X1	SCC3-X1							
					602-1	604-1							
2	QKJC1-X2	QKJC2-X2	ACC1-X2	ACC3-X2	SCC1-X2	SCC3-X2							
					602-2	604-2							
3	QKJC1-X3	QKJC2-X3	ACC2-X1	ACC4-X1	SCC2-X1	SCC4-X1							
					603-1	605-1							
4	QKJC1-X4	QKJC2-X4	ACC2-X2	ACC4-X2	SCC2-X2	SCC4-X2							
					603-2	605-2							
5	DCBS1-X1	DCBS2-X1											
6	DCBS1-X2	DCBS2-X2											

Напомена:
Ознака прикључне клеме на Завршном кабловском раму (ЗКР) представља спој ознаке терминала, ознаке прикључног места на терминалу и редног броја пина у конектору.
Пример: F1-812-1 означава прикључну клему на ЗКР, где је F1 ознака кабинета ЗКР (кабинета пренапонске заштите), 8 ознака терминала на ЗКР, 12 ознака прикључног места конектора и 1 редни број пина у конектору

Note:
The label of connection block on the Cable Distribution Frame (CDF) is a combination of the terminal mark, the connection box mark on the terminal and the pin number in the connector.
Example: F1-812-1 denotes the connection block on the CDF, where is F1 designations of the CDF cabinet (lightning protection cabinet), 8 mark of terminal on the CDF cabinet, 12 mark of connection box on termnal and 1 pin number in the connector.

Пројектант / Designer:
Институт Михајло Пупин доо
Волгина 15, 11000 Београд
www.pupin.rs

Инвеститор / Investor:
Инфраструктура железнице Србије а.д.
Немањина 6, 11000 Београд
www.infrazs.rs

Извођач / Contractor: Конзорцијум / Joint Venture:
China Railway International Co., Ltd.
Serbia Ogranak Beograd
Rajka Mitića 8, 11000 Beograd
China Communication Construction Co.Ltd.
Serbia Ogranak Beograd-Savski Venac
Paje Adamova 2, 11000 Beograd

Подизвођач / Subcontractor:
CRSC International Co., LTD.
Ogranak Beograd,
Omladinskih brigada 21, 11070 Novi Beograd

Објекат / Project:
Пруга Београд - Суботица - државна граница (Келебија), ДЕОНИЦА ПРУГЕ НОВИ САД - СУБОТИЦА - ДРЖАВНА ГРАНИЦА (КЕЛЕБИЈА), у Новом Саду, Кисачу, Степановићеву, Змајеву, Врбасу, Ловћенцу, Малом Иђошу, Бачкој Тополи, Жеднику, Наумовићеву и Суботици, у катастарским општинама наведеним на насловној страни техничке документације и на катастарским парцелама према списку приложеном у Главној свесци /

Belgrade - Subotica - State border (Kelebija) railway line, SECTION NOVI SAD - SUBOTICA STATE BORDER (KELEBIJA), at Novi Sad, Kisač, Stepanovićevo, Zmajevo, Vrbas, Lovćenac, Mali Idjoš, Bačka Topola, Žednik, Naumovićevo and Subotica, in cadastral municipalities listed on the cover page of this Design, on cadastral plots listed in General Volume

Врста техничке документације / Technical documentation type:
ПИО/ABD Пројекат изведеног објекта / As-built Design

Ознака и назив дела Пројекта / Designation and name of the part of design:
5/1.9 Осигурање железничке станице Степановићево /
Signalling/interlocking systems in Stepanovicevo railway station

Назив цртежа / Drawing name:
План повезивања контролера EEU на реглете кабинета за заштиту од грмљавине - Завршни кабловски рам /
Plan of connecting the EEU controllers on the terminal blocks of lightning protection cabinet - Cable distribution frame

Одговорни пројектант / Responsible designer:
Ђорђе Максимовић, дипл.инж.ел.
Број лиценце / License number: 353 P422 17

Сарадници / Associates:
Владимир Бошковић, инж.маш.
Марко Ралић, дипл.ел.инж.

Број Пројекта / Design number:	Датум / Date:	Размера / Scale:	Број цртежа / Drawing number:
TS.700.255-5/1.9	Септембар / September 2024.	-	TS.700.255-5/1.9-C18

Шема повезивања контролера сигналних светиљки EEU AC са Завршним кабловским рамом
Plan for connecting of the controllers EEU AC for signal lanterns with the Cable distribution frame

Терминал Завршног кабловског рама:
Terminal on Cable distribution cabinet: **F1-6**

Pin	01	02	03	04	05	06	07	08	09
	R1	R2	O	B	01(JYCSY)	02(JYCSY1)	03(JYCSY2)	04(JYCSY3)	05(JYCSY4)
1	F1-207-1 IOZ	Z1-304-a7	SPARE MON-JZ220	SPARE MON-JF220	ZJ-SIGNAL-JZ220	705-1	705-3	706-1	706-3
1									
2					ZJ-SIGNAL-JF220	705-2	705-4	706-2	706-4
2									

Pin	04	
	S4	
1	4-X1	
1	Z1-502-a3	
2	4-X2	
2	Z1-502-a13	
3	4-X3	
3	Z1-502-a5	
4	4-X4	
4	Z1-502-c5	
5	4-X5	
5	Z1-502-c17	
6		
6		

04 – Прикључно место на ЗКР / Connection box on DFC
S4 – Ознака спољашњег елемента / Mark of outdoor element
4-X2 – Намена жиле у одлазном каблу / Purpose of the wire in outgoing cable
Z1-502-a5 – Ознака прикључка на кабинету са EEU картицом / Mark of connector on the cabinet with EEU modul
4 – Број пина у конектору / Pin number in connector

Инжењерска комора Србије
Ђорђе Љ. Максимовић
дипл. инж. ел.
353 P422 17
Одговорни пројектант

Шема повезивања контролера бројача осовина са Завршним кабловским рамом
Plan for connecting of the axle counter controllers with the Cable distribution frame

Терминал Завршног кабловског рама:
Terminal on Cable distribution cabinet: **F1-5**

Pin	01	02	03	04	05	06	07
	B.O.1,B.O.2	B.O.2,B.O.3	B.O.4,B.O.5	B.O.5,B.O.6	B.O.7,B.O.8	B.O.8,B.O.9	B.O.10,B.O.11
1	B.O.1-S. E1-1	B.O.2-P. E3-V	B.O.4-S. E1-1	B.O.5-P. E3-V	B.O.7-S. E1-1	B.O.8-P. E3-V	B.O.10-S. E1-1
1	BSI-B.O.1-E1	BSI-B.O.2-E3	BSI-B.O.4-E1	BSI-B.O.5-E3	BSI-B.O.7-E1	BSI-B.O.8-E3	BSI-B.O.10-E1
2	B.O.1-S. E2-2	B.O.2-P. E4-G	B.O.4-S. E2-2	B.O.5-P. E4-G	B.O.7-S. E2-2	B.O.8-P. E4-G	B.O.10-S. E2-2
2	BSI-B.O.1-E2	BSI-B.O.2-E4	BSI-B.O.4-E2	BSI-B.O.5-E4	BSI-B.O.7-E2	BSI-B.O.8-E4	BSI-B.O.10-E2
3	B.O.1-P. E3-V	B.O.3-S. E1-1	B.O.4-P. E3-V	B.O.6-S. E1-1	B.O.7-P. E3-V	B.O.9-S. E1-1	B.O.10-P. E3-V
3	BSI-B.O.1-E3	BSI-B.O.3-E1	BSI-B.O.4-E3	BSI-B.O.6-E1	BSI-B.O.7-E3	BSI-B.O.9-E1	BSI-B.O.10-E3
4	B.O.1-P. E4-G	B.O.3-S. E2-2	B.O.4-P. E4-G	B.O.6-S. E2-2	B.O.7-P. E4-G	B.O.9-S. E2-2	B.O.10-P. E4-G
4	BSI-B.O.1-E4	BSI-B.O.3-E2	BSI-B.O.4-E4	BSI-B.O.6-E2	BSI-B.O.7-E4	BSI-B.O.9-E2	BSI-B.O.10-E4
5	B.O.2-S. E1-1	B.O.3-P. E3-V	B.O.5-S. E1-1	B.O.6-P. E3-V	B.O.8-S. E1-1	B.O.9-P. E3-V	B.O.11-S. E1-1
5	BSI-B.O.2-E1	BSI-B.O.3-E3	BSI-B.O.5-E1	BSI-B.O.6-E3	BSI-B.O.8-E1	BSI-B.O.9-E3	BSI-B.O.11-E1
6	B.O.2-S. E2-2	B.O.3-P. E4-G	B.O.5-S. E2-2	B.O.6-P. E4-G	B.O.8-S. E2-2	B.O.9-P. E4-G	B.O.11-S. E2-2
6	BSI-B.O.2-E2	BSI-B.O.3-E4	BSI-B.O.5-E2	BSI-B.O.6-E4	BSI-B.O.8-E2	BSI-B.O.9-E4	BSI-B.O.11-E2

Pin	08	09	10	11	12	13
	B.O.11,B.O.12	B.O.13,B.O.14	B.O.14,B.O.15	B.O.16,B.O.17	B.O.17,B.O.18	B.O.19,B.O.20
1	B.O.11-P. E3-V	B.O.13-S. E1-1	B.O.14-P. E3-V	B.O.16-S. E1-1	B.O.17-P. E3-V	B.O.19-S. E1-1
1	BSI-B.O.11-E3	BSI-B.O.13-E1	BSI-B.O.14-E3	BSI-B.O.16-E1	BSI-B.O.17-E3	BSI-B.O.19-E1
2	B.O.11-P. E4-G	B.O.13-S. E2-2	B.O.14-P. E4-G	B.O.16-S. E2-2	B.O.17-P. E4-G	B.O.19-S. E2-2
2	BSI-B.O.11-E4	BSI-B.O.13-E2	BSI-B.O.14-E4	BSI-B.O.16-E2	BSI-B.O.17-E4	BSI-B.O.19-E2
3	B.O.12-S. E1-1	B.O.13-P. E3-V	B.O.15-S. E1-1	B.O.16-P. E3-V	B.O.18-S. E1-1	B.O.19-P. E3-V
3	BSI-B.O.12-E1	BSI-B.O.13-E3	BSI-B.O.15-E1	BSI-B.O.16-E3	BSI-B.O.18-E1	BSI-B.O.19-E3
4	B.O.12-S. E2-2	B.O.13-P. E4-G	B.O.15-S. E2-2	B.O.16-P. E4-G	B.O.18-S. E2-2	B.O.19-P. E4-G
4	BSI-B.O.12-E2	BSI-B.O.13-E4	BSI-B.O.15-E2	BSI-B.O.16-E4	BSI-B.O.18-E2	BSI-B.O.19-E4
5	B.O.12-P. E3-V	B.O.14-S. E1-1	B.O.15-P. E3-V	B.O.17-S. E1-1	B.O.18-P. E3-V	B.O.20-S. E1-1
5	BSI-B.O.12-E3	BSI-B.O.14-E1	BSI-B.O.15-E3	BSI-B.O.17-E1	BSI-B.O.18-E3	BSI-B.O.20-E1
6	B.O.12-P. E4-G	B.O.14-S. E2-2	B.O.15-P. E4-G	B.O.17-S. E2-2	B.O.18-P. E4-G	B.O.20-S. E2-2
6	BSI-B.O.12-E4	BSI-B.O.14-E2	BSI-B.O.15-E4	BSI-B.O.17-E2	BSI-B.O.18-E4	BSI-B.O.20-E2

Напомена:
Ознака прикључне клеме на Завршном кабловском раму (ЗКР) представља спој ознаке терминала, ознаке прикључног места на терминалу и редног броја пина у конектрору.
Пример: F1-812-1 означава прикључну клему на ЗКР, где је F1 ознака кабинета ЗКР (кабинета пренапонске заштите), 8 ознака терминала на ЗКР, 12 ознака прикључног места конектора и 1 редни број пина у конектору

Note:
The label of connection block on the Cable Distribution Frame (CDF) is a combination of the terminal mark, the connection box mark on the terminal and the pin number in the connector.
Example: F1-812-1 denotes the connection block on the CDF, where is F1 designations of the CDF cabinet (lightning protection cabinet), 8 mark of terminal on the CDF cabinet, 12 mark of connection box on termnal and 1 pin number in the connector.

Пројектант / Designer:
Институт Михајло Пупин доо
Волгина 15, 11000 Београд
www.pupin.rs

Инвеститор / Investor:
Инфраструктура железнице Србије а.д.
Немањина 6, 11000 Београд
www.infrazs.rs

Извођач / Contractor: Конзорцијум / Joint Venture:
China Railway International Co., Ltd.
Serbia Ogranak Beograd
Rajka Mitića 8, 11000 Beograd
China Communication Construction Co.Ltd.
Serbia Ogranak Beograd-Savski Venac
Paje Adamova 2, 11000 Beograd

Подизвођач / Subcontractor:
CRSC International Co., LTD.
Ogranak Beograd,
Omladinskih brigada 21, 11070 Novi Beograd

Објекат / Project:
Пруга Београд - Суботица - државна граница (Келебија), ДЕОНИЦА ПРУГЕ НОВИ САД - СУБОТИЦА - ДРЖАВНА ГРАНИЦА (КЕЛЕБИЈА), у Новом Саду, Кисачу, Степановићеву, Змајеву, Врбасу, Ловћенцу, Малом Иђошу, Бачкој Тополи, Жеднику, Наумовићеву и Суботици, у катастарским општинама наведеним на насловној страни техничке документације и на катастарским парцелама према списку приложеном у Главној свесци /

Belgrade - Subotica - State border (Kelebija) railway line, SECTION NOVI SAD - SUBOTICA STATE BORDER (KELEBIJA), at Novi Sad, Kisač, Stepanovićevo, Zmajevo, Vrbas, Lovćenac, Mali Idjoš, Bačka Topola, Žednik, Naumovićevo and Subotica, in cadastral municipalities listed on the cover page of this Design, on cadastral plots listed in General Volume

Врста техничке документације / Technical documentation type:
ПИО/ABD Пројекат изведеног објекта / As-built Design

Ознака и назив дела Пројекта / Designation and name of the part of design:
5/1.9 Осигурање железничке станице Степановићево / Signalling/interlocking systems in Stepanovicevo railway station

Назив цртежа / Drawing name:
План повезивања контролера EEU на реглете кабинета за заштиту од грмљавине - Завршни кабловски рам /
Plan of connecting the EEU controllers on the terminal blocks of lightning protection cabinet - Cable distribution frame

Одговорни пројектант / Responsible designer:
Ђорђе Максимовић, дипл.инж.ел.
Број лиценце / License number: 353 P422 17

Сарадници / Associates:
Владимир Бошковић, инж.маш.
Марко Ралић, дипл.ел.инж.

Број Пројекта / Design number:	Датум / Date:	Размера / Scale:	Број цртежа / Drawing number:
TS.700.255-5/1.9	Септембар / September 2024.	-	TS.700.255-5/1.9-C18

Шема повезивања контролера бројача осовина са Завршним кабловским рамом
Plan for connecting of the axle counter controllers with the Cable distribution frame

Терминал Завршног кабловског рама: Terminal on Cable distribution cabinet: **F1-4**

	01	02	03	04	05	06	07	08	09	10	11	12	13
	B.O.20,B.O.21	B.O.22,B.O.23	B.O.23,B.O.24										
1	B.O.20-P. E3-V	B.O.22-S. E1-1	B.O.23-P. E3-V										
	BSI-B.O.20-E3	BSI-B.O.22-E1	BSI-B.O.23-E3										
2	B.O.20-P. E4-G	B.O.22-S. E2-2	B.O.23-P. E4-G										
	BSI-B.O.20-E4	BSI-B.O.22-E2	BSI-B.O.23-E4										
3	B.O.21-S. E1-1	B.O.22-P. E3-V	B.O.24-S. E1-1										
	BSI-B.O.21-E1	BSI-B.O.22-E3	BSI-B.O.24-E1										
4	B.O.21-S. E2-2	B.O.22-P. E4-G	B.O.24-S. E2-2										
	BSI-B.O.21-E2	BSI-B.O.22-E4	BSI-B.O.24-E2										
5	B.O.21-P. E3-V	B.O.23-S. E1-1	B.O.24-P. E3-V										
	BSI-B.O.21-E3	BSI-B.O.23-E1	BSI-B.O.24-E3										
6	B.O.21-P. E4-G	B.O.23-S. E2-2	B.O.24-P. E4-G										
	BSI-B.O.21-E4	BSI-B.O.23-E2	BSI-B.O.24-E4										

	04	
	S4	
1	4-X1	
	Z1-502-a3	
2	4-X2	
	Z1-502-a13	
3	4-X3	
	Z1-502-a5	
4	4-X4	
	Z1-502-c5	
5	4-X5	
	Z1-502-c17	
6		

Прикључно место на ЗКР
Connection box on DFC
Ознака спољашњег елемента
Mark of outdoor element
Намена жиле у одлазном каблу
Purpose of the wire in outgoing cable
Ознака прикључка на кабинету са EEU картицом
Mark of connector on the cabinet with EEU modul
Број пина у конектору
Pin number in connector

Шема повезивања контролера EEU I/O за управљање и контролу пружним050 пружним балисама I-60 са Завршним кабловским рамом
Plan for connecting of the controllers EEU I/O for command and control of track balises I-60 with the Cable distribution frame

Терминал Завршног кабловског рама: Terminal on Cable distribution cabinet: **F1-3**

	01	02	03	04	05	06	07	08	09	10	11	12	13
	Iu92	Iu94	Io1	Io2	Io3	Io4	Ju91	Ju93	Jo1	Jo2	Jo3	Jo4	
1	Iu92-R2	Iu94-R2	Io1-R2	Io2-R2	Io3-R2	Io4-R2	Ju91-R2	Ju93-R2	Jo1-R2	Jo2-R2	Jo3-R2	Jo4-R2	
	Z1-301-a1	Z1-301-a2	Z1-301-a3	Z1-301-b12	Z1-301-a6	Z1-301-a7	Z1-301-a8	Z1-301-a9	Z1-301-a10	Z1-301-c3	Z1-302-a1	Z1-302-a2	
2	Iu92-R2	Iu94-R2	Io1-R2	Io2-R2	Io3-R2	Io4-R2	Ju91-R2	Ju93-R2	Jo1-R2	Jo2-R2	Jo3-R2	Jo4-R2	
	Z1-301-a13	Z1-301-a14	Z1-301-a15	Z1-301-c8	Z1-301-b2	Z1-301-b3	Z1-301-b4	Z1-301-b5	Z1-301-b6	Z1-301-c15	Z1-302-a13	Z1-302-a14	
3	Iu92-R1	Iu94-R1	Io1-R1	Io2-R1	Io3-R1	Io4-R1	Ju91-R1	Ju93-R1	Jo1-R1	Jo2-R1	Jo3-R1	Jo4-R1	
	Z1-301-b9	Z1-301-b10	Z1-301-b11	Z1-301-a5	Z1-301-b14	Z1-301-b15	Z1-301-b16	Z1-301-c1	Z1-301-c2	Z1-301-a12	Z1-302-b9	Z1-302-b10	
4	Iu92-R1	Iu94-R1	Io1-R1	Io2-R1	Io3-R1	Io4-R1	Ju91-R1	Ju93-R1	Jo1-R1	Jo2-R1	Jo3-R1	Jo4-R1	
	Z1-301-c5	Z1-301-c6	Z1-301-c7	Z1-301-b1	Z1-301-c10	Z1-301-c11	Z1-301-c12	Z1-301-c13	Z1-301-c14	Z1-301-b8	Z1-302-c5	Z1-302-c6	
5			Io1-R3	Io2-R3					Jo1-R3	Jo2-R3			
			Z1-301-a4	Z1-301-b13					Z1-301-a11	Z1-301-c4			
6			Io1-R3	Io2-R3					Jo1-R3	Jo2-R3			
			Z1-301-a16	Z1-301-c9					Z1-301-b7	Z1-301-c16			

Напомена:
Ознака прикључне клеме на Завршном кабловском раму (ЗКР) представља спој ознаке терминала, ознаке прикључног места на терминалу и редног броја пина у конектрору.
Пример: F1-812-1 означава прикључну клему на ЗКР, где је F1 ознака кабинета ЗКР (кабинета пренапонске заштите), 8 ознака терминала на ЗКР, 12 ознака прикључног места конектора и 1 редни број пина у конектору

Note:
The label of connection block on the Cable Distribution Frame (CDF) is a combination of the terminal mark, the connection box mark on the terminal and the pin number in the connector.
Example: F1-812-1 denotes the connection block on the CDF, where is F1 designations of the CDF cabinet (lightning protection cabinet), 8 mark of terminal on the CDF cabinet, 12 mark of connection box on termnal and 1 pin number in the connector.

ИНЖЕЊЕРСКА КОМОРА СРБИЈЕ
Ђорђе Љ. Максимовић
дипл. инж. ел.
353 Р422 17
ОДГОВОРНИ ПРОЈЕКТАНТ

Лист: 04 од 05
Sheet: 04 of 05

Пројектант / Designer:
Институт Михајло Пупин доо
Волгина 15, 11000 Београд
www.pupin.rs

Инвеститор / Investor:
Инфраструктура железнице Србије а.д.
Немањина 6, 11000 Београд
www.infrazs.rs

Извођач / Contractor: Конзорцијум / Joint Venture:
China Railway International Co., Ltd.
Serbia Ogranak Beograd
Rajka Mitića 8, 11000 Beograd
China Communication Construction Co.Ltd.
Serbia Ogranak Beograd-Savski Venac
Paje Adamova 2, 11000 Beograd

Подизвођач / Subcontractor:
CRSC International Co., LTD.
Ogranak Beograd,
Omladinskih brigada 21, 11070 Novi Beograd

Објекат / Project:
Пруга Београд - Суботица - државна граница (Келебија), ДЕОНИЦА ПРУГЕ НОВИ САД - СУБОТИЦА - ДРЖАВНА ГРАНИЦА (КЕЛЕБИЈА), у Новом Саду, Кисачу, Степановићеву, Змајеву, Врбасу, Ловћенцу, Малом Иђошу, Бачкој Тополи, Жеднику, Наумовићеву и Суботици, у катастарским општинама наведеним на насловној страни техничке документације и на катастарским парцелама према списку приложеном у Главној свесци /

Belgrade - Subotica - State border (Kelebija) railway line, SECTION NOVI SAD - SUBOTICA STATE BORDER (KELEBIJA), at Novi Sad, Kisač, Stepanovićevo, Zmajevo, Vrbas, Lovćenac, Mali Idjoš, Bačka Topola, Žednik, Naumovićevo and Subotica, in cadastral municipalities listed on the cover page of this Design, on cadastral plots listed in General Volume

Врста техничке документације / Technical documentation type:
ПИО/ABD Пројекат изведеног објекта / As-built Design

Ознака и назив дела Пројекта / Designation and name of the part of design:
5/1.9 Осигурање железничке станице Степановићево /
Signalling/interlocking systems in Stepanovicevo railway station

Назив цртежа / Drawing name:
План повезивања контролера EEU на реглете кабинета за заштиту од грмљавине - Завршни кабловски рам /
Plan of connecting the EEU controllers on the terminal blocks of lightning protection cabinet - Cable distribution frame

Одговорни пројектант / Responsible designer:
Ђорђе Максимовић, дипл.инж.ел.
Број лиценце / License number: 353 P422 17

Сарадници / Associates:
Владимир Бошковић, инж.маш.
Марко Ралић, дипл.ел.инж.

Број Пројекта / Design number:	Датум / Date:	Размера / Scale:	Број цртежа / Drawing number:
TS.700.255-5/1.9	Септембар / September 2024.	-	TS.700.255-5/1.9-C18

Шема повезивања контролера EEU I/O за управљање и контролу пружним бализама I-60 са Завршним кабловским рамом
Plan for connecting of the controllers EEU I/O for command and control of track balises I-60 with the Cable distribution frame

Терминал Завршног кабловског рама:
Terminal on Cable distribution cabinet: **F1-2**

	01	02	03	04	05	06	07	08	09	10	11	12	13
	Iu92,Iu94	Io1,Io2	Io3,Io4	Ju91,Ju93	Jo1,Jo2	Jo3,Jo4	Iu92 Io2 Iu94 Io3 Io1 Io4	Ju91 Jo2 Ju93 Jo3 Jo1 Jo4					
1	Iu92-R2(C)	Io1-R2(C)	Io3-R2(C)	Ju91-R2(C)	Jo1-R2(C)	Jo3-R2(C)	Iu92-IOZ F1-601-1	Ju91-IOZ					
	Z1-303-a1	Z1-303-a3	Z1-303-a6	Z1-303-a8	Z1-303-a10	Z1-304-a1	IOZ 2	07-6 2					
2	Iu92-R1(C)	Io1-R1(C)	Io3-R1(C)	Ju91-R1(C)	Jo1-R1(C)	Jo3-R1(C)	Iu94-IOZ	Ju93-IOZ					
	Z1-303-b9	Z1-303-b11	Z1-303-b14	Z1-303-b16	Z1-303-c2	Z1-304-b9	1 3	1 3					
3	Iu94-R2(C)	Io1-R3(C)	Io4-R2(C)	Ju93-R2(C)	Jo1-R3(C)	Jo4-R2(C)	Io1-IOZ	Jo1-IOZ					
	Z1-303-a2	Z1-303-a4	Z1-303-a7	Z1-303-a9	Z1-303-a11	Z1-304-a2	2 4	2 4					
4	Iu94-R1(C)	Io2-R2(C)	Io4-R1(C)	Ju93-R1(C)	Jo2-R2(C)	Jo4-R1(C)	Io2-IOZ	Jo2-IOZ					
	Z1-303-b10	Z1-303-b12	Z1-303-b15	Z1-303-c1	Z1-303-c3	Z1-304-b10	3 5	3 5					
5		Io2-R1(C)			Jo2-R1(C)		Io3-IOZ	Jo3-IOZ					
		Z1-303-a5			Z1-303-a12		4 6	4 6					
6		Io2-R3(C)			Jo2-R3(C)		Io4-IOZ	Jo4-IOZ					
		Z1-303-b13			Z1-303-c4		5 08-1	5 IOZ					

	04
	S4
1	4-X1
	Z1-502-a3
2	4-X2
	Z1-502-a13
3	4-X3
	Z1-502-a5
4	4-X4
	Z1-502-c5
5	4-X5
	Z1-502-c17
6	

Прикључно место на ЗКР
Connection box on DFC

Ознака спољашњег елемента
Mark of outdoor element

Намена жиле у одлазном каблу
Purpose of the wire in outgoing cable

Ознака прикључка на кабинету са EEU картицом
Mark of connector on the cabinet with EEU modul

Број пина у конектору
Pin number in connector

Терминал Завршног кабловског рама:
Terminal on Cable distribution cabinet: **F1-1**

	01	02	03	04	05	06	07	08	09	10	11	12	13
1													
2													
3													
4													
5													
6													

Напомена:
Ознака прикључне клеме на Завршном кабловском раму (ЗКР) представља спој ознаке терминала, ознаке прикључног места на терминалу и редног броја пина у конектору.
Пример: F1-812-1 означава прикључну клему на ЗКР, где је F1 ознака кабинета ЗКР (кабинета пренапонске заштите), 8 ознака терминала на ЗКР, 12 ознака прикључног места конектора и 1 редни број пина у конектору

Note:
The label of connection block on the Cable Distribution Frame (CDF) is a combination of the terminal mark, the connection box mark on the terminal and the pin number in the connector.
Example: F1-812-1 denotes the connection block on the CDF, where is F1 designations of the CDF cabinet (lightning protection cabinet), 8 mark of terminal on the CDF cabinet, 12 mark of connection box on termnal and 1 pin number in the connector.

ИНЖЕЊЕРСКА КОМОРА СРБИЈЕ
Ђорђе Љ. Максимовић
дипл. инж. ел.
353 P422 17
ОДГОВОРНИ ПРОЈЕКТАНТ

Лист: 05 од 05
Sheet: 05 of 05

Пројектант / Designer:
Институт Михајло Пупин доо
Волгина 15, 11000 Београд
www.pupin.rs

Инвеститор / Investor:
Инфраструктура железнице Србије а.д.
Немањина 6, 11000 Београд
www.infrazs.rs

Извођач / Contractor: Конзорцијум / Joint Venture:
China Railway International Co., Ltd.
Serbia Ogranak Beograd
Rajka Mitića 8, 11000 Beograd
China Communication Construction Co.Ltd.
Serbia Ogranak Beograd-Savski Venac
Paje Adamova 2, 11000 Beograd

Подизвођач / Subcontractor:
CRSC International Co., LTD.
Ogranak Beograd,
Omladinskih brigada 21, 11070 Novi Beograd

Објекат / Project:
Пруга Београд - Суботица - државна граница (Келебија), ДЕОНИЦА ПРУГЕ НОВИ САД - СУБОТИЦА - ДРЖАВНА ГРАНИЦА (КЕЛЕБИЈА), у Новом Саду, Кисачу, Степановићеву, Змајеву, Врбасу, Ловћенцу, Малом Иђошу, Бачкој Тополи, Жеднику, Наумовићеву и Суботици, у катастарским општинама наведеним на насловној страни техничке документације и на катастарским парцелама према списку приложеном у Главној свесци /

Belgrade - Subotica - State border (Kelebija) railway line, SECTION NOVI SAD - SUBOTICA STATE BORDER (KELEBIJA), at Novi Sad, Kisač, Stepanovićevo, Zmajevo, Vrbas, Lovćenac, Mali Idjoš, Bačka Topola, Žednik, Naumovićevo and Subotica, in cadastral municipalities listed on the cover page of this Design, on cadastral plots listed in General Volume

Врста техничке документације / Technical documentation type:
ПИО/ABD Пројекат изведеног објекта / As-built Design

Ознака и назив дела Пројекта / Designation and name of the part of design:
5/1.9 Осигурање железничке станице Степановићево /
Signalling/interlocking systems in Stepanovicevo railway station

Назив цртежа / Drawing name:
План повезивања контролера EEU на реглете кабинета за заштиту од грмљавине - Завршни кабловски рам /
Plan of connecting the EEU controllers on the terminal blocks of lightning protection cabinet - Cable distribution frame

Одговорни пројектант / Responsible designer:
Ђорђе Максимовић, дипл.инж.ел.
Број лиценце / License number: 353 P422 17

Сарадници / Associates:
Владимир Бошковић, инж.маш.
Марко Ралић, дипл.ел.инж.

Број Пројекта / Design number:	Датум / Date:	Размера / Scale:	Број цртежа / Drawing number:
TS.700.255-5/1.9	Септембар / September 2024.	-	TS.700.255-5/1.9-C18

Релејна група LSBJ - рела за додатне индикације
LSBJ relay group - Relays for additional indications

4

DN1J			QN1	
	A	B	C	D	
1	3-A1 5-A1			03-1	1
2	02-4			03-4 5-D2	2
3	04-7				3
4	04-8				4
5					5
6					6
7					7
8					8
R1	01-1			01-2	R2
R3					R4

3

3HJ			QN1		
	A	B	C	D	
1	2-A1 4-A1				1
2	02-3				2
3	04-5				3
4	04-6				4
5					5
6					6
7					7
8					8
R1	2-R1 7-R1			05-3	R2
R3					R4

2

FDYBJ			QN1		
	A	B	C	D	
1	3-A1 1-A1				1
2	02-2				2
3	04-3				3
4	04-4				4
5					5
6					6
7					7
8					8
R1	1-R1 3-R1			05-2	R2
R3					R4

1

ZDYBJ			QN1		
	A	B	C	D	
1	06-5 2-A1				1
2	02-1				2
3	04-1				3
4	04-2				4
5					5
6					6
7					7
8					8
R1	06-1 2-R1			05-1	R2
R3					R4

8

DCBJ			QN1		
	A	B	C	D	
1	06-6 7-A1				1
2	02-8				2
3	04-15				3
4	04-16				4
5					5
6					6
7					7
8					8
R1	06-2 7-R1			05-5	R2
R3					R4

7

DYBJ			QN1		
	A	B	C	D	
1	6-A1 8-A1				1
2	02-7				2
3	04-13				3
4	04-14				4
5					5
6					6
7					7
8					8
R1	3-R1 8-R1			05-4	R2
R3					R4

6

DN3J			QN1		
	A	B	C	D	
1	5-A1 7-A1			03-3	1
2	02-6			5-D2	2
3	04-11				3
4	04-12				4
5					5
6					6
7					7
8					8
R1	01-5			01-6	R2
R3					R4

5

DN2J			QN1		
	A	B	C	D	
1	4-A1 6-A1			03-2	1
2	02-5			4-D2 6-D2	2
3	04-9				3
4	04-10				4
5					5
6					6
7					7
8					8
R1	01-3			01-4	R2
R3					R4

Терминал Z-10 универзалног сигналног кабинета
Terminal Z-10 on Universal signalling cabinet

	06	05	04		03	02	01
1	2 1-R1	1-R2	1-A3	1	4-D1	1-A2	4-R1
2	1 8-R1	2-R2	1-A4	2	5-D1	2-A2	4-R2
3	4	3-R2	2-A3	3	6-D1	3-A2	5-R1
4	3	7-R2	2-A4	4	4-D2	4-A2	5-R2
5	6 1-A1	8-R2	3-A3	5		5-A2	6-R1
6	5 8-A1		3-A4	6		6-A2	6-R2
7	8 IOF		4-A3	7		7-A2	
8	7 IOF		4-A4	8		8-A2	
9			5-A3	9			
10			5-A4	10			
11			6-A3	11			
12			6-A4	12			
13			7-A3	13			
14			7-A4	14			
15			8-A3	15			
16			8-A4	16			
17				17			
18				18			

Преглед заузетих релејних контаката
Relay contact allocation table

		GROUP 1	GROUP 2	GROUP 3	GROUP 4	GROUP 5	GROUP 6	GROUP 7	GROUP 8
1	ZDYBJ	CBI INPUT		EMPTY					
2	FDYBJ	CBI INPUT		EMPTY					
3	3HJ	CBI INPUT		EMPTY					
4	DN1J	CBI INPUT	POWER	EMPTY					
5	DN2J	CBI INPUT	POWER	EMPTY					
6	DN3J	CBI INPUT	POWER	EMPTY					
7	DYBJ	CBI INPUT		EMPTY					
8	DCBJ	CBI INPUT		EMPTY					
9				EMPTY					
10				EMPTY					

ИНЖЕЊЕРСКА КОМОРА СРБИЈЕ
Ђорђе Љ. Максимовић
дипл. инж. ел.
353 P422 17
ОДГОВОРНИ ПРОЈЕКТАНТ

Лист: 01 од 01
Sheet: 01 of 01

Пројектант / Designer:
Институт Михајло Пупин доо
Волгина 15, 11000 Београд
www.pupin.rs

Инвеститор / Investor:
Инфраструктура железнице Србије а.д.
Немањина 6, 11000 Београд
www.infrazs.rs

Извођач / Contractor: Конзорцијум / Joint Venture:
China Railway International Co., Ltd.
Serbia Ogranak Beograd
Rajka Mitića 8, 11000 Beograd
China Communication Construction Co.Ltd.
Serbia Ogranak Beograd-Savski Venac
Paje Adamova 2, 11000 Beograd

Подизвођач / Subcontractor:
CRSC International Co., LTD.
Ogranak Beograd,
Omladinskih brigada 21, 11070 Novi Beograd

Објекат / Project:
Пруга Београд - Суботица - државна граница (Келебија), ДЕОНИЦА ПРУГЕ НОВИ САД - СУБОТИЦА - ДРЖАВНА ГРАНИЦА (КЕЛЕБИЈА), у Новом Саду, Кисачу, Степановићеву, Змајеву, Врбасу, Ловћенцу, Малом Иђошу, Бачкој Тополи, Жеднику, Наумовићеву и Суботици, у катастарским општинама наведеним на насловној страни техничке документације и на катастарским парцелама према списку приложеном у Главној свесци /

Belgrade - Subotica - State border (Kelebija) railway line, SECTION NOVI SAD - SUBOTICA STATE BORDER (KELEBIJA), at Novi Sad, Kisač, Stepanovićevo, Zmajevo, Vrbas, Lovćenac, Mali Idjoš, Bačka Topola, Žednik, Naumovićevo and Subotica, in cadastral municipalities listed on the cover page of this Design, on cadastral plots listed in General Volume

Врста техничке документације / Technical documentation type:
ПИО/ABD Пројекат изведеног објекта / As-built Design

Ознака и назив дела Пројекта / Designation and name of the part of design:
5/1.9 Осигурање железничке станице Степановићево /
Signalling/interlocking systems in Stepanovicevo railway station

Назив цртежа / Drawing name:
Детаљан план повезивања контаката релеа у групи релеа LSBJ на терминалу Z-10 универзалног сигналног кабинета /
The detailed connection plan of relay contacts in LSBJ relay group on terminal Z-10 on Universal signalling cabinet

Одговорни пројектант / Responsible designer:
Ђорђе Максимовић, дипл.инж.ел.
Број лиценце / License number: 353 P422 17

Сарадници / Associates:
Владимир Бошковић, инж.маш.
Марко Ралић, дипл.ел.инж.

Број Пројекта / Design number:	Датум / Date:	Размера / Scale:	Број цртежа / Drawing number:
TS.700.255-5/1.9	Септембар / September 2024.	-	TS.700.255-5/1.9-C19

Категорија / Category		Терминала за дистрибуцију / Terminals for distribution		Напон и опсег флуктуације / Voltage and fluctuation range	Називна струја / Nominal current
Изворно напајање / Power supply	Дистрибутивна мрежа (примарни извор) / Electric distribution network (primary source)	1D-1	L1		
		1D-2	L2		
		1D-3	L3		
		1D-9	N		
	Резеервни извор / Spare source	1D-6	L1		
		1D-7	L2		
		1D-8	L3		
		1D-9	N1		
	Контактна мрежа / Overhead contact line	1D-4	L		
		1D-5	N		
Излазна напајања / Output Power supply	SM CAB.-P.B	2D-23		AC380V（−5%～+5%）	15A
		2D-24			
		2D-25			
		2D-26			
	AXLE 1 CAB.-P.B	2D-29		AC220V（−5%～+5%）	6A
		2D-30			
	AXLE 2 CAB.-P.B	2D-31		AC220V（−5%～+5%）	6A
		2D-32			
	Spare 1 CAB.-P.B	2D-33		AC220V（−5%～+5%）	10A
		2D-34			
	Spare 2 CAB.-P.B	2D-35		AC220V（−5%～+5%）	10A
		2D-36			
	Spare 3 CAB.-P.B	2D-37		AC220V（−5%～+5%）	10A
		2D-38			
	Sockets CAB.-P.B	2D-39		AC230V（−5%～+5%）	2A
		2D-40			
	Sockets CAB.-P.B	2D-41		AC230V（−5%～+5%）	2A
		2D-42			

Категорија / Category		Терминала за дистрибуцију / Terminals for distribution	Напон и опсег флуктуације / Voltage and fluctuation range	Називна струја / Nominal current
Излазна напајања / Output Power supply	CTC-P CAB.-P.B	2D-43	AC230V（−5%～+5%）	3A
		2D-44		
	SDN 1 CAB.-P.C	3D-9	DC24V（0～ +2V）	6A
		3D-10		
	SDN 2 CAB.-P.C	3D-11	DC24V（0～ +2V）	6A
		3D-12		
	ISP CAB.-P.C	3D-13	AC(24,28,32,36,40)V（−3V～+3V）	15A
		3D-14		
	SIGNAL CAB.-P.C	3D-15	AC220V/180V（−5%～+5%）	6A
		3D-16		
	SCC 1 CAB.-P.C	3D-17	AC250V/AC200V（−5%～+5%）	3A
		3D-18		
	SCC 2 CAB.-P.C	3D-20	AC250V/AC200V（−5%～+5%）	3A
		3D-21		
	DS CAB.-P.C	3D-23	AC220V（−5%～+5%）	3A
		3D-24		
	SPI CAB.-P.C	3D-25	AC220V（−5%～+5%）	1A
		3D-26		
	SCC 3 CAB.-P.C	3D-27	AC250V/AC200V（−5%～+5%）	3A
		3D-28		
	SCC 4 CAB.-P.C	3D-30	AC250V/AC200V（−5%～+5%）	3A
		3D-31		
	Ralay CAB.-P.C	3D-35	DC (24～120V) (-5V～+5V)	2A
		3D-36		
	ISC 1 CAB.-P.C	3D-37	DC (24～120V) (-5V～+5V)	2A
		3D-38		

Категорија / Category		Терминала за дистрибуцију / Terminals for distribution	Напон и опсег флуктуације / Voltage and fluctuation range	Називна струја / Nominal current
Излазна напајања / Output Power supply	ISC 2 CAB.-P.C	3D-39	DC (24～120V) (-5V～+5V)	2A
		3D-40		
	ISC 3 CAB.-P.C	3D-41	DC (24～120V) (-5V～+5V)	2A
		3D-42		
	CSM CAB.-P.C	3D-43	AC220V（−5%～+5%）	10A
		3D-44		
	MIPSM CAB.-P.C	3D-45	AC220V（−5%～+5%）	10A
		3D-46		
	CTC 1 CAB.-P.C	3D-47	AC220V（−5%～+5%）	10A
		3D-48		
	CTC 2 CAB.-P.C	3D-49	AC220V（−5%～+5%）	10A
		3D-50		
	SPARE MON CAB.-P.C	3D-51	AC220V（−5%～+5%）	3A
		3D-52		
	ACC 1 CAB.-P.D	4D-17	AC220V（−5%～+5%）	3A
		4D-18		
	ACC 2 CAB.-P.D	4D-19	AC220V（−5%～+5%）	3A
		4D-20		
	ACC 3 CAB.-P.D	4D-21	AC220V（−5%～+5%）	3A
		4D-22		
	ACC 4 CAB.-P.D	4D-23	AC220V（−5%～+5%）	3A
		4D-24		
	CBI 1 CAB.-P.D	4D-25	AC220V（−5%～+5%）	10A
		4D-26		
	CBI 2 CAB.-P.D	4D-27	AC220V（−5%～+5%）	10A
		4D-28		

Преглед коришћених скраћеница / Overview of used abbreviations

SM	Скретничка поставна справа	Switch setting machine	CTCP	Штампач за телекоманду	Centralized traffic control printer	RELAY/ISC	Релеји / Међустанична комуникација	Relay / Inter-station communication
SPI	Контрола положаја скретнице	Switch position indication	CSM	Даљинска контрала стања СС опреме	Centerlized signalling monitoring	SDN	Сигурносна мрежа података	Security data network
ISP	Осветљење скретничких сигнала	Illumination of switch signs	DS	Грејање скретница	Switch heating	SPARE	Резерва	Spare
CBI	Електронски СС уређај	Computer Based Interlocking	AXLE	Бројачи осовина	Axle counter	ACO	Климатизација	Air-conditioning
IRCC	Кабинет за даљинско управљање	Interlocking remote-controled cabinet	SIGNAL	Сигналне светиљке	Signal lanterns	SOCKET	Утичнице	Socket
CTC	Телекоманда саобраћаја	Centralized traffic control	MIPSM	Надзор положаја скретничких полуга	Monitoring for lever position in switch machine	LIGHT	Осветљење	Lighting

ИНЖЕЊЕРСКА КОМОРА СРБИЈЕ
Ђорђе Љ. Максимовић
дипл. инж. ел.
353 P422 17
ОДГОВОРНИ ПРОЈЕКТАНТ

Лист: 01 од 01
Sheet: 01 of 01

Пројектант / Designer:
Институт Михајло Пупин доо
Волгина 15, 11000 Београд
www.pupin.rs

Инвеститор / Investor:
Инфраструктура железнице Србије а.д.
Немањина 6, 11000 Београд
www.infrazs.rs

Извођач / Contractor: Конзорцијум / Joint Venture:
China Railway International Co., Ltd.
Serbia Ogranak Beograd
Rajka Mitića 8, 11000 Beograd
China Communication Construction Co.Ltd.
Serbia Ogranak Beograd-Savski Venac
Paje Adamova 2, 11000 Beograd

Подизвођач / Subcontractor:
CRSC International Co., LTD.
Ogranak Beograd,
Omladinskih brigada 21, 11070 Novi Beograd

Објекат / Project:
Пруга Београд - Суботица - државна граница (Келебија), ДЕОНИЦА ПРУГЕ НОВИ САД - СУБОТИЦА - ДРЖАВНА ГРАНИЦА (КЕЛЕБИЈА), у Новом Саду, Кисачу, Степановићеву, Змајеву, Врбасу, Ловћенцу, Малом Иђошу, Бачкој Тополи, Жеднику, Наумовићеву и Суботици, у катастарским општинама наведеним на насловној страни техничке документације и на катастарским парцелама према списку приложеном у Главној свесци /

Belgrade - Subotica - State border (Kelebija) railway line, SECTION NOVI SAD - SUBOTICA STATE BORDER (KELEBIJA), at Novi Sad, Kisač, Stepanovićevo, Zmajevo, Vrbas, Lovćenac, Mali Idjoš, Bačka Topola, Žednik, Naumovićevo and Subotica, in cadastral municipalities listed on the cover page of this Design, on cadastral plots listed in General Volume

Врста техничке документације / Technical documentation type:
ПИО/ABD Пројекат изведеног објекта / As-built Design

Ознака и назив дела Пројекта / Designation and name of the part of design:
5/1.9 Осигурање железничке станице Степановићево /
Signalling/interlocking systems in Stepanovicevo railway station

Назив цртежа / Drawing name:
Преглед повезивања потрошача на напојним уређајем /
Overview of consumer connections on the power supply device

Одговорни пројектант / Responsible designer:
Ђорђе Максимовић, дипл.инж.ел.
Број лиценце / License number: 353 P422 17

Сарадници / Associates:
Владимир Бошковић, инж.маш.
Марко Ралић, дипл.ел.инж.

Број Пројекта / Design number:	Датум / Date:	Размера / Scale:	Број цртежа / Drawing number:
TS.700.255-5/1.9	Септембар / September 2024.	-	TS.700.255-5/1.9-C20

ЛЕГЕНДА:

SRO - Стубни разводни орман контакне мреже
GRO - Главни разводни орман зграде
UPS - Скретничко/сигнални претварач
PR1,.. - AC/DC претварачи
KKM - Контролник контактне мреже
KDM - Контролник дистрибутивне мреже

LEGEND:

SRO - Mast-mounted distribution cabinet for OCS
GRO - Main distribution cabinet for a building
UPS - Switch/signal converter
PR1,.. - AC/DC converters
KKM - OCS controller
KDM - Distribution network controller

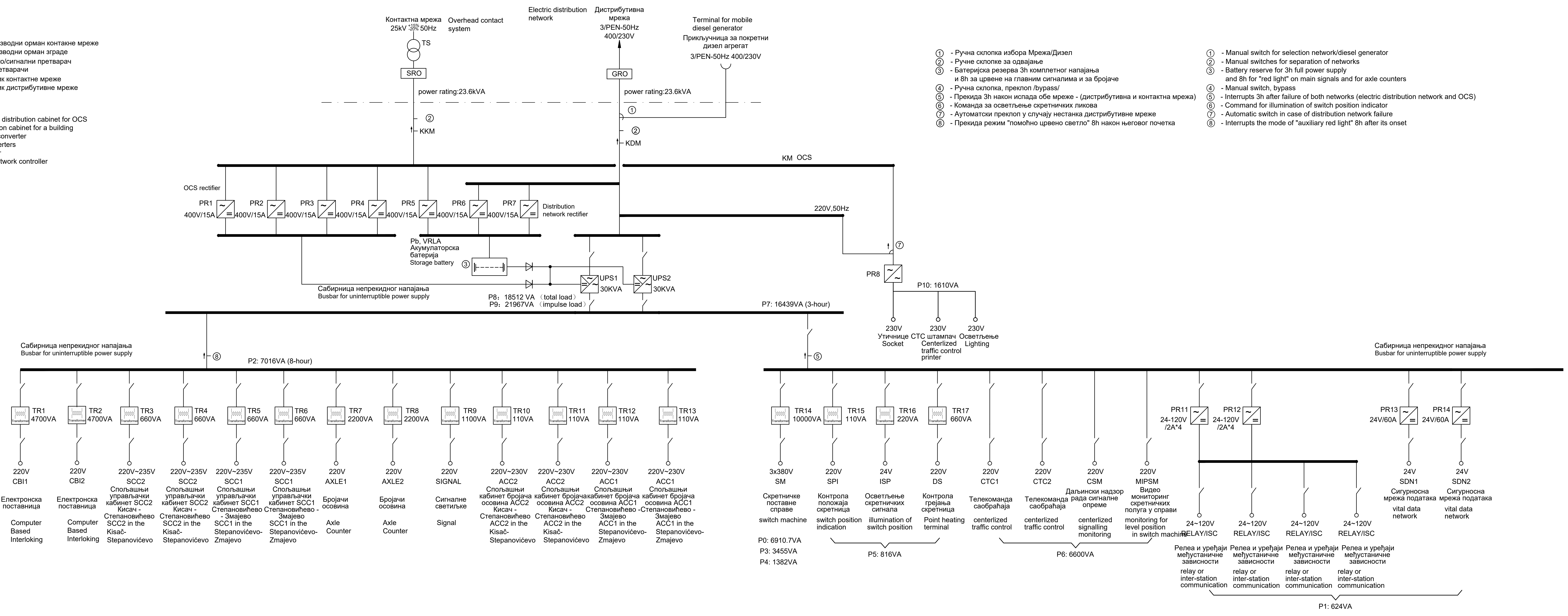

① - Ручна склопка избора Мрежа/Дизел
② - Ручне склопке за одвајање
③ - Батеријска резерва 3h комплетног напајања и 8h за црвене на главним сигналима и за бројаче
④ - Ручна склопка, преклоп /bypass/
⑤ - Прекида 3h након испада обе мреже - (дистрибутивна и контактна мрежа)
⑥ - Команда за осветљење скретничких ликова
⑦ - Аутоматски преклоп у случају нестанка дистрибутивне мреже
⑧ - Прекида режим "помоћно црвено светло" 8h након његовог почетка

① - Manual switch for selection network/diesel generator
② - Manual switches for separation of networks
③ - Battery reserve for 3h full power supply and 8h for "red light" on main signals and for axle counters
④ - Manual switch, bypass
⑤ - Interrupts 3h after failure of both networks (electric distribution network and OCS)
⑥ - Command for illumination of switch position indicator
⑦ - Automatic switch in case of distribution network failure
⑧ - Interrupts the mode of "auxiliary red light" 8h after its onset

ИНЖЕЊЕРСКА КОМОРА СРБИЈЕ
Ђорђе Љ. Максимовић
дипл. инж. ел.
353 P422 17
ОДГОВОРНИ ПРОЈЕКТАНТ

Лист: 01 од 01
Sheet: 01 of 01

Пројектант / Designer:
Институт Михајло Пупин доо
Волгина 15, 11000 Београд
www.pupin.rs

Инвеститор / Investor:
Инфраструктура железнице Србије а.д.
Немањина 6, 11000 Београд
www.infrazs.rs

Извођач / Contractor: Конзорцијум / Joint Venture:
China Railway International Co., Ltd.
Serbia Ogranak Beograd
Rajka Mitića 8, 11000 Beograd
China Communication Construction Co.Ltd.
Serbia Ogranak Beograd-Savski Venac
Paje Adamova 2, 11000 Beograd

Подизвођач / Subcontractor:
CRSC International Co., LTD.
Ogranak Beograd,
Omladinskih brigada 21, 11070 Novi Beograd

Објекат / Project:
Пруга Београд - Суботица - државна граница (Келебија), ДЕОНИЦА ПРУГЕ НОВИ САД - СУБОТИЦА - ДРЖАВНА ГРАНИЦА (КЕЛЕБИЈА), у Новом Саду, Кисачу, Степановићеву, Змајеву, Врбасу, Ловћенцу, Малом Иђошу, Бачкој Тополи, Жеднику, Наумовићеву и Суботици, у катастарским општинама наведеним на насловној страни техничке документације и на катастарским парцелама према списку приложеном у Главној свесци /

Belgrade - Subotica - State border (Kelebija) railway line, SECTION NOVI SAD - SUBOTICA STATE BORDER (KELEBIJA), at Novi Sad, Kisač, Stepanovićevo, Zmajevo, Vrbas, Lovćenac, Mali Idjoš, Bačka Topola, Žednik, Naumovićevo and Subotica, in cadastral municipalities listed on the cover page of this Design, on cadastral plots listed in General Volume

Врста техничке документације / Technical documentation type:
ПИО/ABD Пројекат изведеног објекта / As-built Design

Ознака и назив дела Пројекта / Designation and name of the part of design:
5/1.9 Осигурање железничке станице Степановићево / Signalling/interlocking systems in Stepanovicevo railway station

Назив цртежа / Drawing name:
Принципијелна блок шема напојног уређаја
General diagram of power unit

Одговорни пројектант / Responsible designer:
Ђорђе Максимовић, дипл.инж.ел.
Број лиценце / License number: 353 P422 17

Сарадници / Associates:
Владимир Бошковић, инж.маш.
Марко Ралић, дипл.ел.инж.

Број Пројекта / Design number:	Датум / Date:	Размера / Scale:	Број цртежа / Drawing number:
TC.700.255-5/1.9	Септембар / September 2024.	-	TS.700.255-5/1.9-C21

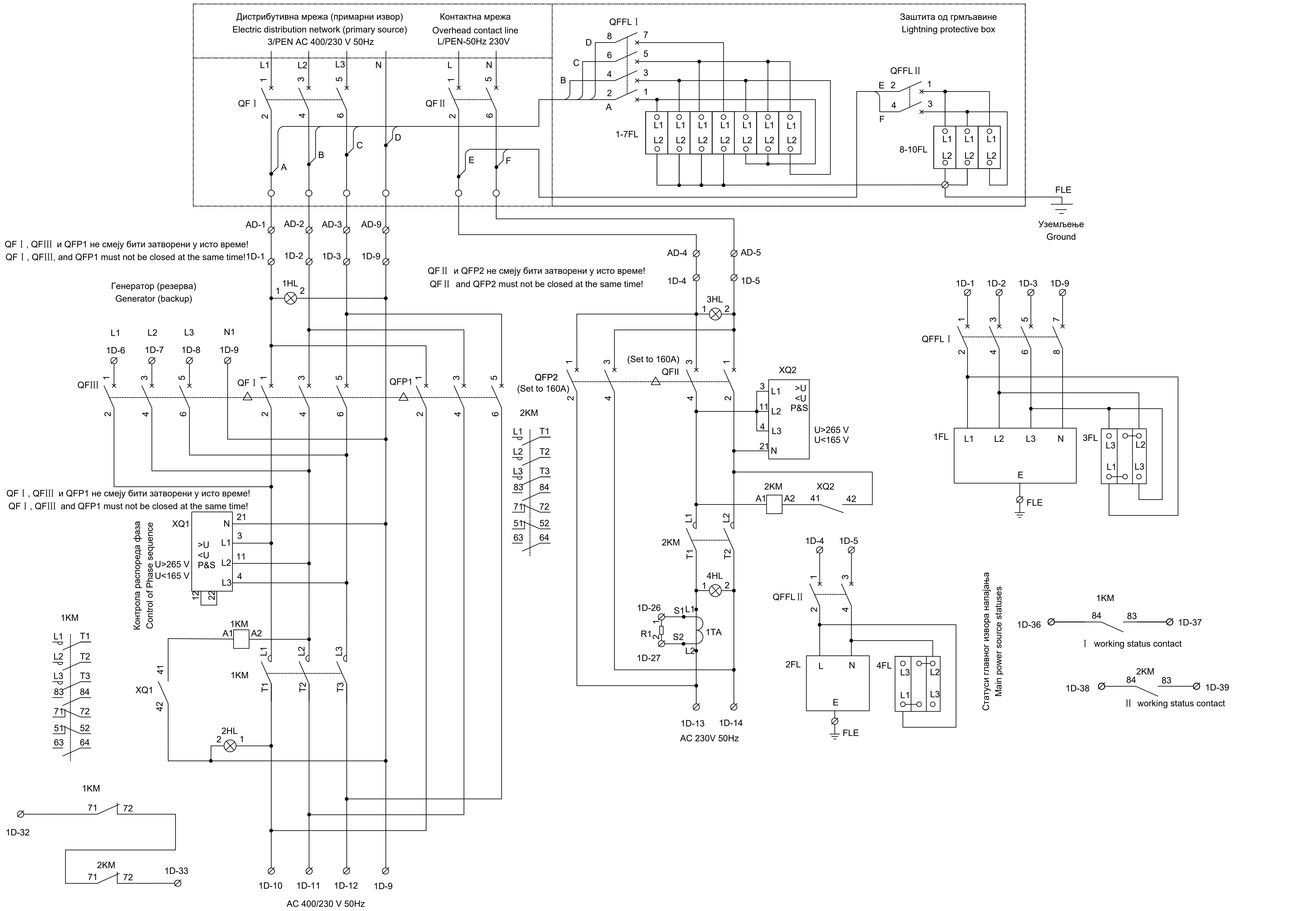

ИНЖЕЊЕРСКА КОМОРА СРБИЈЕ
Ђорђе Љ. Максимовић
дипл. инж. ел.
353 P422 17
ОДГОВОРНИ ПРОЈЕКТАНТ

Лист: 01 од 14
Sheet: 01 of 14

Пројектант / Designer:
Институт Михајло Пупин доо
Волгина 15, 11000 Београд
www.pupin.rs

Извођач / Contractor: Конзорцијум / Joint Venture:
China Railway International Co., Ltd.
Serbia Ogranak Beograd
Rajka Mitića 8, 11000 Beograd
China Communication Construction Co.Ltd.
Serbia Ogranak Beograd-Savski Venac
Paje Adamova 2, 11000 Beograd

Инвеститор / Investor:
Инфраструктура железнице Србије а.д.
Немањина 6, 11000 Београд
www.infrazs.rs

Подизвођач / Subcontractor:
CRSC International Co., LTD.
Ogranak Beograd,
Omladinskih brigada 21, 11070 Novi Beograd

Објекат / Project:
Пруга Београд - Суботица - државна граница (Келебија), ДЕОНИЦА ПРУГЕ НОВИ САД - СУБОТИЦА - ДРЖАВНА ГРАНИЦА (КЕЛЕБИЈА), у Новом Саду, Кисачу, Степановићеву, Змајеву, Врбасу, Ловћенцу, Малом Иђошу, Бачкој Тополи, Жеднику, Наумовићеву и Суботици, у катастарским општинама наведеним на насловној страни техничке документације и на катастарским парцелама према списку приложеном у Главној свесци /

Belgrade - Subotica - State border (Kelebija) railway line, SECTION NOVI SAD - SUBOTICA STATE BORDER (KELEBIJA), at Novi Sad, Kisač, Stepanovićevo, Zmajevo, Vrbas, Lovćenac, Mali Idjoš, Bačka Topola, Žednik, Naumovićevo and Subotica, in cadastral municipalities listed on the cover page of this Design, on cadastral plots listed in General Volume

Врста техничке документације / Technical documentation type:
ПИО/ABD Пројекат изведеног објекта / As-built Design

Ознака и назив дела Пројекта / Designation and name of the part of design:
5/1.9 Осигурање железничке станице Степановићево / Signalling/interlocking systems in Stepanovicevo railway station

Назив цртежа / Drawing name:
Интелигентни панелни система за напајање сигнално-сигурносних уређаја PKX1 - ожичење кабинета напојног уређаја /
Intelligent panel system for power supply Signalling and Interlocking devices PKX1 - wiring of power supply cabinets

Одговорни пројектант / Responsible designer:
Ђорђе Максимовић, дипл.инж.ел.
Број лиценце / License number: 353 P422 17

Сарадници / Associates:
Владимир Бошковић, инж.маш.
Марко Ралић, дипл.ел.инж.

Број Пројекта / Design number:	Датум / Date:	Размера / Scale:	Број цртежа / Drawing number:
TS.700.255-5/1.9	Септембар / September 2024.	-	TS.700.255-5/1.9-C22

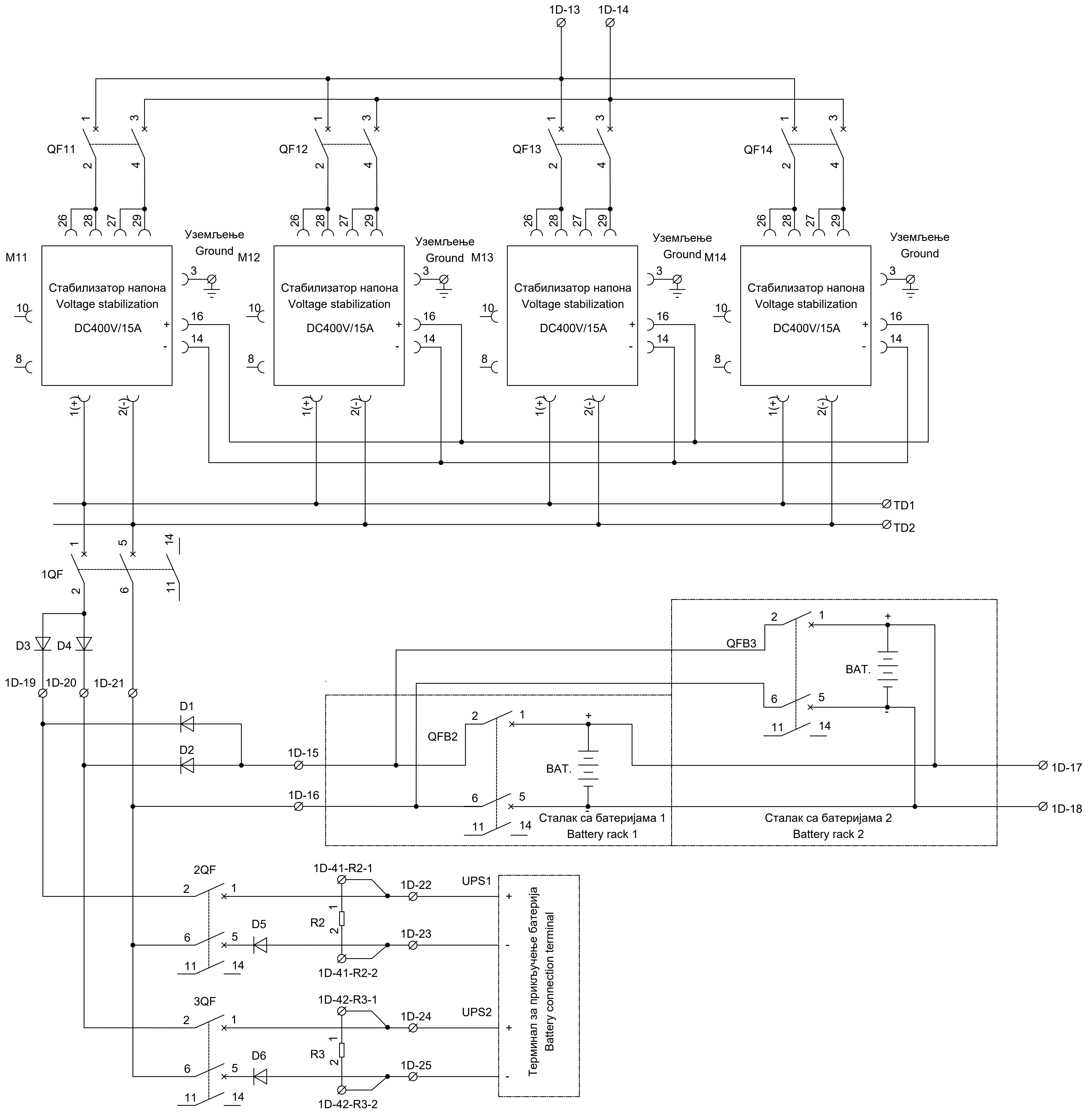

ИНЖЕЊЕРСКА КОМОРА СРБИЈЕ
Ђорђе Љ. Максимовић
дипл. инж. ел.
353 P422 17
ОДГОВОРНИ ПРОЈЕКТАНТ

Лист: 02 од 14
Sheet: 02 of 14

Пројектант / Designer:
Институт Михајло Пупин доо
Волгина 15, 11000 Београд
www.pupin.rs

Инвеститор / Investor:
Инфраструктура железнице Србије а.д.
Немањина 6, 11000 Београд
www.infrazs.rs

Извођач / Contractor: Конзорцијум / Joint Venture:
China Railway International Co., Ltd.
Serbia Ogranak Beograd
Rajka Mitića 8, 11000 Beograd
China Communication Construction Co.Ltd.
Serbia Ogranak Beograd-Savski Venac
Paje Adamova 2, 11000 Beograd

Подизвођач / Subcontractor:
CRSC International Co., LTD.
Ogranak Beograd,
Omladinskih brigada 21, 11070 Novi Beograd

Објекат / Project:
Пруга Београд - Суботица - државна граница (Келебија), ДЕОНИЦА ПРУГЕ НОВИ САД - СУБОТИЦА - ДРЖАВНА ГРАНИЦА (КЕЛЕБИЈА), у Новом Саду, Кисачу, Степановићеву, Змајеву, Врбасу, Ловћенцу, Малом Иђошу, Бачкој Тополи, Жеднику, Наумовићеву и Суботици, у катастарским општинама наведеним на насловној страни техничке документације и на катастарским парцелама према списку приложеном у Главној свесци /

Belgrade - Subotica - State border (Kelebija) railway line, SECTION NOVI SAD - SUBOTICA STATE BORDER (KELEBIJA), at Novi Sad, Kisač, Stepanovićevo, Zmajevo, Vrbas, Lovćenac, Mali Idjoš, Bačka Topola, Žednik, Naumovićevo and Subotica, in cadastral municipalities listed on the cover page of this Design, on cadastral plots listed in General Volume

Врста техничке документације / Technical documentation type:
ПИО/АВД Пројекат изведеног објекта / As-built Design

Ознака и назив дела Пројекта / Designation and name of the part of design:
5/1.9 Осигурање железничке станице Степановићево /
Signalling/interlocking systems in Stepanovicevo railway station

Назив цртежа / Drawing name:
Интелигентни панелни система за напајање сигнално-сигурносних уређаја PKX1 - ожичење кабинета напојног уређаја /
Intelligent panel system for power supply Signalling and Interlocking devices PKX1 - wiring of power supply cabinets

Одговорни пројектант / Responsible designer:
Ђорђе Максимовић, дипл.инж.ел.
Број лиценце / License number: 353 P422 17

Сарадници / Associates:
Владимир Бошковић, инж.маш.
Марко Ралић, дипл.ел.инж.

Број Пројекта / Design number:	Датум / Date:	Размера / Scale:	Број цртежа / Drawing number:
TS.700.255-5/1.9	Септембар / September 2024.	-	TS.700.255-5/1.9-C22

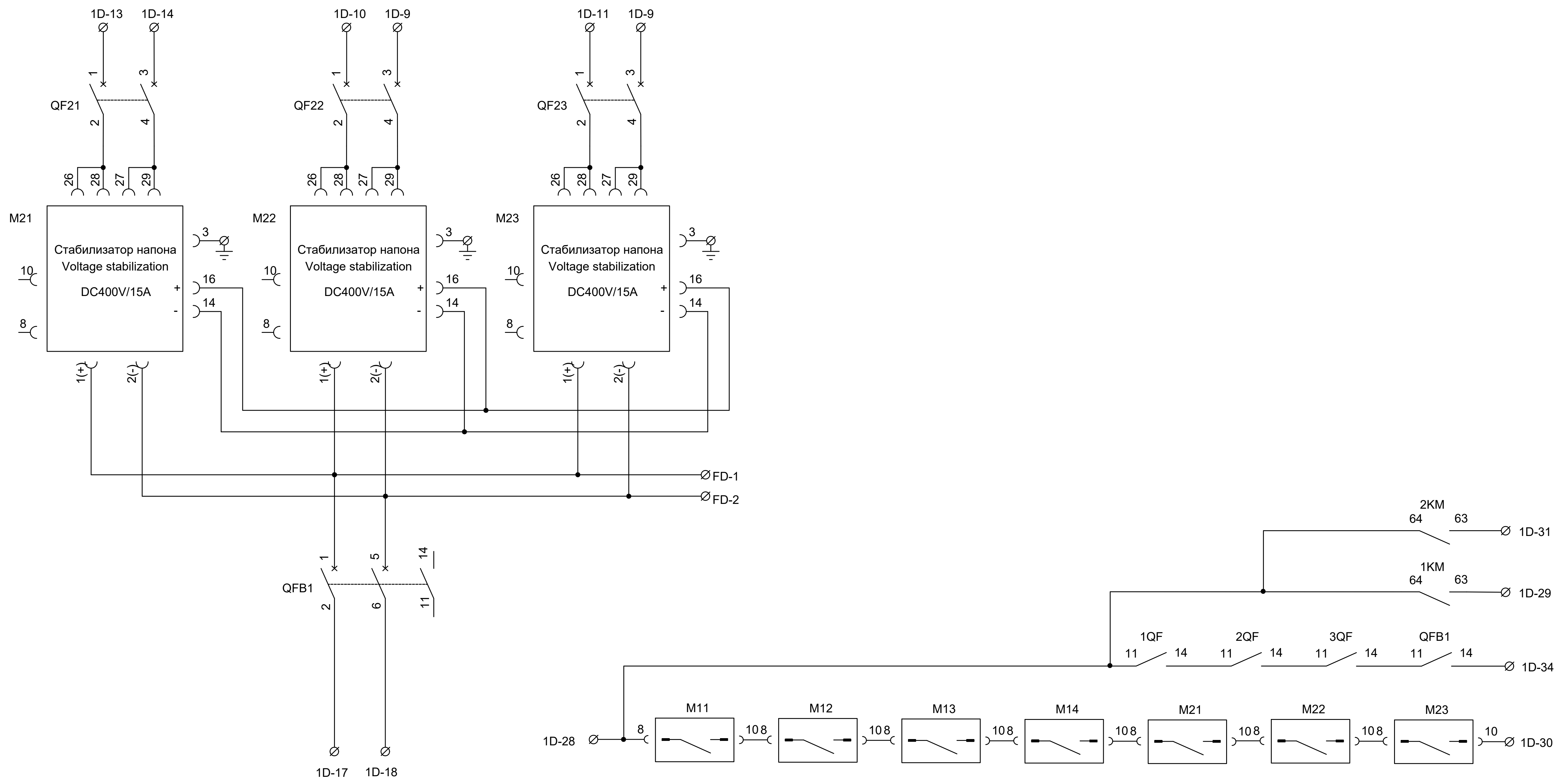

ИНЖЕЊЕРСКА КОМОРА СРБИЈЕ
Ђорђе Љ. Максимовић
дипл. инж. ел.
353 P422 17
ОДГОВОРНИ ПРОЈЕКТАНТ

Лист: 03 од 14
Sheet: 03 of 14

Пројектант / Designer:
Институт Михајло Пупин доо
Волгина 15, 11000 Београд
www.pupin.rs

Инвеститор / Investor:
Инфраструктура железнице Србије а.д.
Немањина 6, 11000 Београд
www.infrazs.rs

Извођач / Contractor: Конзорцијум / Joint Venture:
China Railway International Co., Ltd.
Serbia Ogranak Beograd
Rajka Mitića 8, 11000 Beograd

China Communication Construction Co.Ltd.
Serbia Ogranak Beograd-Savski Venac
Paje Adamova 2, 11000 Beograd

Подизвођач / Subcontractor:
CRSC International Co., LTD.
Ogranak Beograd,
Omladinskih brigada 21, 11070 Novi Beograd

Објекат / Project:
Пруга Београд - Суботица - државна граница (Келебија), ДЕОНИЦА ПРУГЕ НОВИ САД - СУБОТИЦА - ДРЖАВНА ГРАНИЦА (КЕЛЕБИЈА), у Новом Саду, Кисачу, Степановићеву, Змајеву, Врбасу, Ловћенцу, Малом Иђошу, Бачкој Тополи, Жеднику, Наумовићеву и Суботици, у катастарским општинама наведеним на насловној страни техничке документације и на катастарским парцелама према списку приложеном у Главној свесци /

Belgrade - Subotica - State border (Kelebija) railway line, SECTION NOVI SAD - SUBOTICA STATE BORDER (KELEBIJA), at Novi Sad, Kisač, Stepanovićevo, Zmajevo, Vrbas, Lovćenac, Mali Idjoš, Bačka Topola, Žednik, Naumovićevo and Subotica, in cadastral municipalities listed on the cover page of this Design, on cadastral plots listed in General Volume

Врста техничке документације / Technical documentation type:
ПИО/ABD Пројекат изведеног објекта / As-built Design

Ознака и назив дела Пројекта / Designation and name of the part of design:
5/1.9 Осигурање железничке станице Степановићево /
Signalling/interlocking systems in Stepanovicevo railway station

Назив цртежа / Drawing name:
Интелигентни панелни система за напајање сигнално-сигурносних уређаја PKX1 - ожичење кабинета напојног уређаја /
Intelligent panel system for power supply Signalling and Interlocking devices PKX1 - wiring of power supply cabinets

Одговорни пројектант / Responsible designer:
Ђорђе Максимовић, дипл.инж.ел.
Број лиценце / License number: 353 P422 17

Сарадници / Associates:
Владимир Бошковић, инж.маш.
Марко Ралић, дипл.ел.инж.

Број Пројекта / Design number:	Датум / Date:	Размера / Scale:	Број цртежа / Drawing number:
TS.700.255-5/1.9	Септембар / September 2024.	-	TS.700.255-5/1.9-C22

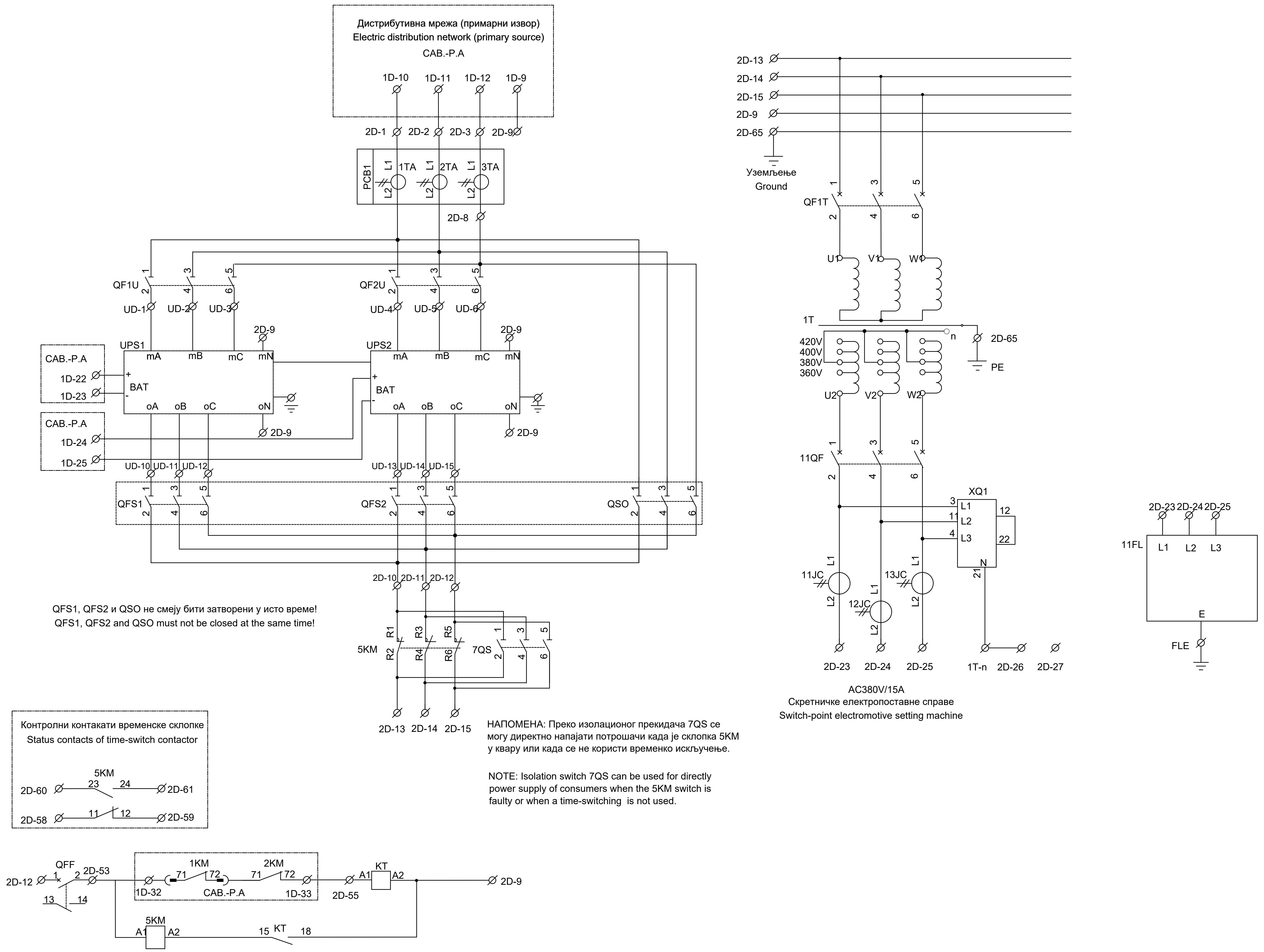

QFS1, QFS2 и QSO не смеју бити затворени у исто време!
QFS1, QFS2 and QSO must not be closed at the same time!

НАПОМЕНА: Преко изолационог прекидача 7QS се могу директно напајати потрошачи када је склопка 5KM у квару или када се не користи временско искључење.

NOTE: Isolation switch 7QS can be used for directly power supply of consumers when the 5KM switch is faulty or when a time-switching is not used.

ИНЖЕЊЕРСКА КОМОРА СРБИЈЕ
Ђорђе Љ. Максимовић
дипл. инж. ел.
353 P422 17
ОДГОВОРНИ ПРОЈЕКТАНТ

Лист: 04 од 14
Sheet: 04 of 14

Пројектант / Designer:
Институт Михајло Пупин доо
Волгина 15, 11000 Београд
www.pupin.rs

Извођач / Contractor: Конзорцијум / Joint Venture:
China Railway International Co., Ltd.
Serbia Ogranak Beograd
Rajka Mitića 8, 11000 Beograd

China Communication Construction Co.Ltd.
Serbia Ogranak Beograd-Savski Venac
Paje Adamova 2, 11000 Beograd

Инвеститор / Investor:
Инфраструктура железнице Србије а.д.
Немањина 6, 11000 Београд
www.infrazs.rs

Подизвођач / Subcontractor:
CRSC International Co., LTD.
Ogranak Beograd,
Omladinskih brigada 21, 11070 Novi Beograd

Објекат / Project:
Пруга Београд - Суботица - државна граница (Келебија), ДЕОНИЦА ПРУГЕ НОВИ САД - СУБОТИЦА - ДРЖАВНА ГРАНИЦА (КЕЛЕБИЈА), у Новом Саду, Кисачу, Степановићеву, Змајеву, Врбасу, Ловћенцу, Малом Иђошу, Бачкој Тополи, Жеднику, Наумовићеву и Суботици, у катастарским општинама наведеним на насловној страни техничке документације и на катастарским парцелама према списку приложеном у Главној свесци /

Belgrade - Subotica - State border (Kelebija) railway line, SECTION NOVI SAD - SUBOTICA STATE BORDER (KELEBIJA), at Novi Sad, Kisač, Stepanovićevo, Zmajevo, Vrbas, Lovćenac, Mali Idjoš, Bačka Topola, Žednik, Naumovićevo and Subotica, in cadastral municipalities listed on the cover page of this Design, on cadastral plots listed in General Volume

Врста техничке документације / Technical documentation type:
ПИО/ABD Пројекат изведеног објекта / As-built Design

Ознака и назив дела Пројекта / Designation and name of the part of design:
5/1.9 Осигурање железничке станице Степановићево /
Signalling/interlocking systems in Stepanovicevo railway station

Назив цртежа / Drawing name:
Интелигентни панелни система за напајање сигнално-сигурносних уређаја PKX1 - ожичење кабинета напојног уређаја /
Intelligent panel system for power supply Signalling and Interlocking devices PKX1 - wiring of power supply cabinets

Одговорни пројектант / Responsible designer:
Ђорђе Максимовић, дипл.инж.ел.
Број лиценце / License number: 353 P422 17

Сарадници / Associates:
Владимир Бошковић, инж.маш.
Марко Ралић, дипл.ел.инж.

Број Пројекта / Design number:	Датум / Date:	Размера / Scale:	Број цртежа / Drawing number:
TS.700.255-5/1.9	Септембар / September 2024.	-	TS.700.255-5/1.9-C22

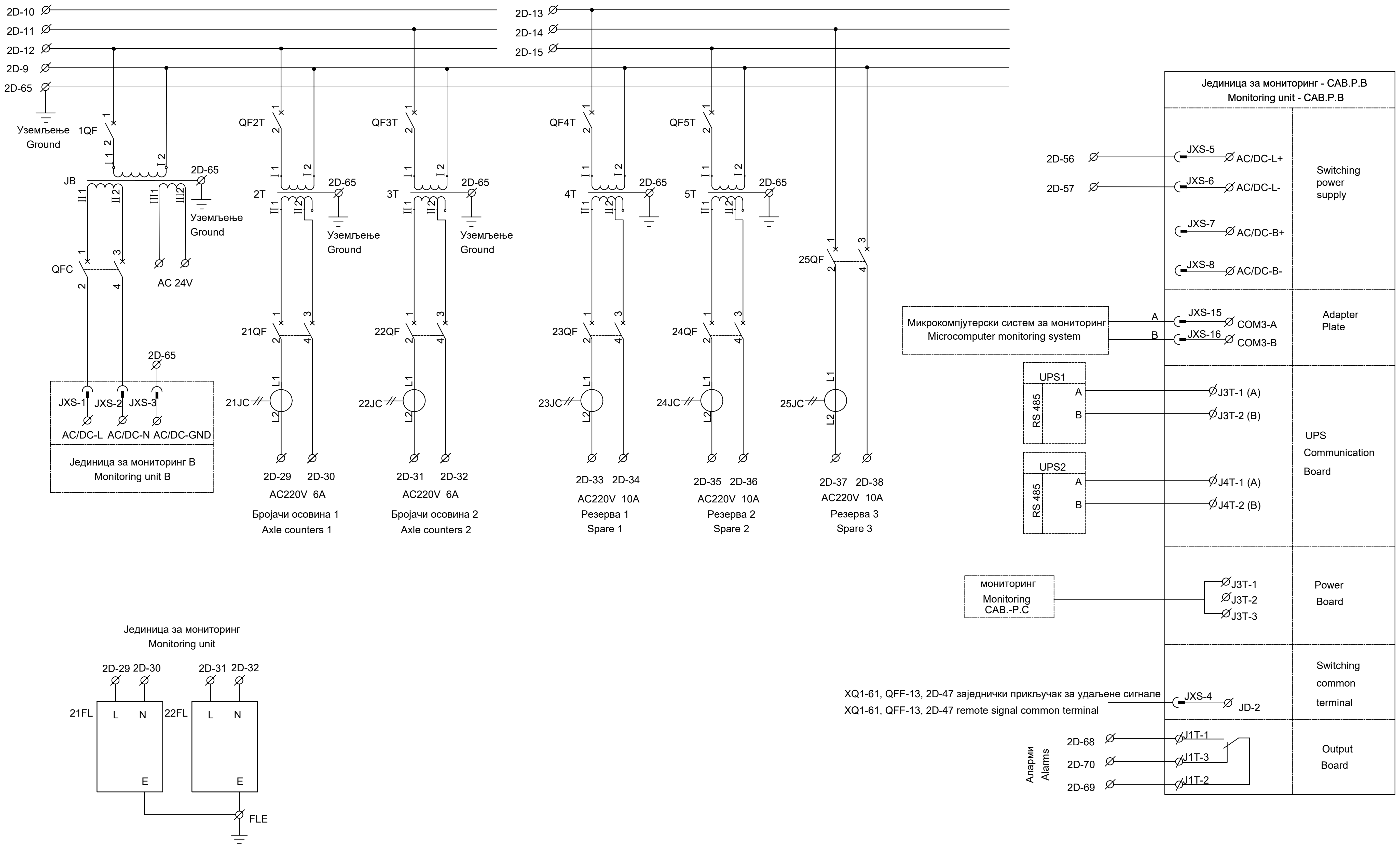

ИНЖЕЊЕРСКА КОМОРА СРБИЈЕ
Ђорђе Љ. Максимовић
дипл. инж. ел.
353 Р422 17
ОДГОВОРНИ ПРОЈЕКТАНТ

Лист: 05 од 14
Sheet: 05 of 14

Пројектант / Designer:
Институт Михајло Пупин доо
Волгина 15, 11000 Београд
www.pupin.rs

Извођач / Contractor: Конзорцијум / Joint Venture:
China Railway International Co., Ltd.
Serbia Ogranak Beograd
Rajka Mitića 8, 11000 Beograd
China Communication Construction Co.Ltd.
Serbia Ogranak Beograd-Savski Venac
Paje Adamova 2, 11000 Beograd

Инвеститор / Investor:
Инфраструктура железнице Србије а.д.
Немањина 6, 11000 Београд
www.infrazs.rs

Подизвођач / Subcontractor:
CRSC International Co., LTD.
Ogranak Beograd,
Omladinskih brigada 21, 11070 Novi Beograd

Објекат / Project:
Пруга Београд - Суботица - државна граница (Келебија), ДЕОНИЦА ПРУГЕ НОВИ САД - СУБОТИЦА - ДРЖАВНА ГРАНИЦА (КЕЛЕБИЈА), у Новом Саду, Кисачу, Степановићеву, Змајеву, Врбасу, Ловћенцу, Малом Иђошу, Бачкој Тополи, Жеднику, Наумовићеву и Суботици, у катастарским општинама наведеним на насловној страни техничке документације и на катастарским парцелама према списку приложеном у Главној свесци /

Belgrade - Subotica - State border (Kelebija) railway line, SECTION NOVI SAD - SUBOTICA STATE BORDER (KELEBIJA), at Novi Sad, Kisač, Stepanovićevo, Zmajevo, Vrbas, Lovćenac, Mali Idjoš, Bačka Topola, Žednik, Naumovićevo and Subotica, in cadastral municipalities listed on the cover page of this Design, on cadastral plots listed in General Volume

Врста техничке документације / Technical documentation type:
ПИО/ABD Пројекат изведеног објекта / As-built Design

Ознака и назив дела Пројекта / Designation and name of the part of design:
5/1.9 Осигурање железничке станице Степановићево / Signalling/interlocking systems in Stepanovicevo railway station

Назив цртежа / Drawing name:
Интелигентни панелни система за напајање сигнално-сигурносних уређаја PKX1 - ожичење кабинета напојног уређаја /
Intelligent panel system for power supply Signalling and Interlocking devices PKX1 - wiring of power supply cabinets

Одговорни пројектант / Responsible designer:
Ђорђе Максимовић, дипл.инж.ел.
Број лиценце / License number: 353 P422 17

Сарадници / Associates:
Владимир Бошковић, инж.маш.
Марко Ралић, дипл.ел.инж.

Број Пројекта / Design number:	Датум / Date:	Размера / Scale:	Број цртежа / Drawing number:
TS.700.255-5/1.9	Септембар / September 2024.	-	TS.700.255-5/1.9-C22

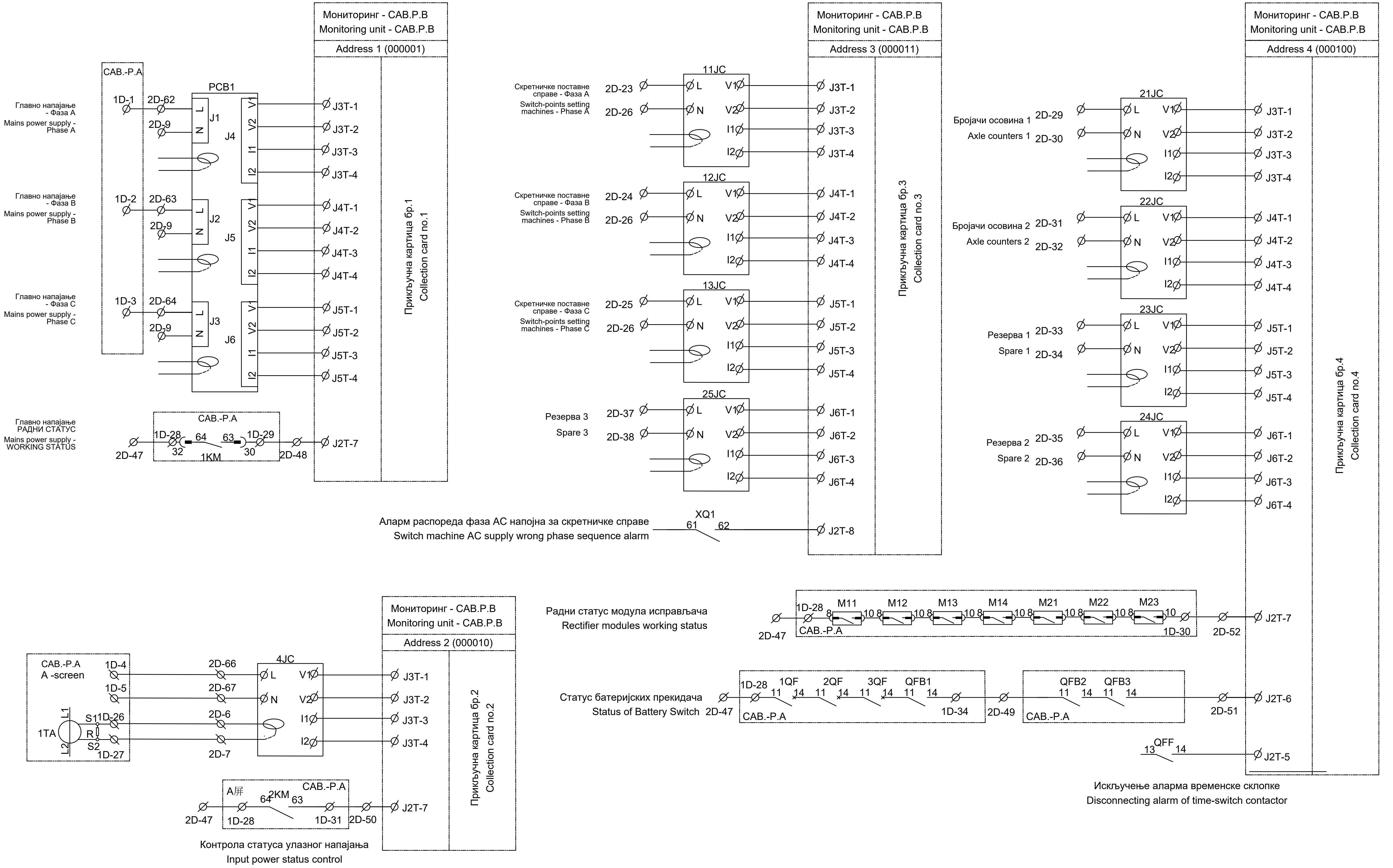

ИНЖЕЊЕРСКА КОМОРА СРБИЈЕ
Ђорђе Љ. Максимовић
дипл. инж. ел.
353 P422 17
ОДГОВОРНИ ПРОЈЕКТАНТ

Лист: 06 од 14
Sheet: 06 of 14

Пројектант / Designer:
Институт Михајло Пупин доо
Волгина 15, 11000 Београд
www.pupin.rs

Извођач / Contractor: Конзорцијум / Joint Venture:
China Railway International Co., Ltd.
Serbia Ogranak Beograd
Rajka Mitića 8, 11000 Beograd
China Communication Construction Co.Ltd.
Serbia Ogranak Beograd-Savski Venac
Paje Adamova 2, 11000 Beograd

Инвеститор / Investor:
Инфраструктура железнице Србије а.д.
Немањина 6, 11000 Београд
www.infrazs.rs

Подизвођач / Subcontractor:
CRSC International Co., LTD.
Ogranak Beograd,
Omladinskih brigada 21, 11070 Novi Beograd

Објекат / Project:
Пруга Београд - Суботица - државна граница (Келебија), ДЕОНИЦА ПРУГЕ НОВИ САД - СУБОТИЦА - ДРЖАВНА ГРАНИЦА (КЕЛЕБИЈА), у Новом Саду, Кисачу, Степановићеву, Змајеву, Врбасу, Ловћенцу, Малом Иђошу, Бачкој Тополи, Жеднику, Наумовићеву и Суботици, у катастарским општинама наведеним на насловној страни техничке документације и на катастарским парцелама према списку приложеном у Главној свесци /

Belgrade - Subotica - State border (Kelebija) railway line, SECTION NOVI SAD - SUBOTICA STATE BORDER (KELEBIJA), at Novi Sad, Kisač, Stepanovićevo, Zmajevo, Vrbas, Lovćenac, Mali Idjoš, Bačka Topola, Žednik, Naumovićevo and Subotica, in cadastral municipalities listed on the cover page of this Design, on cadastral plots listed in General Volume

Врста техничке документације / Technical documentation type:
ПИО/ABD Пројекат изведеног објекта / As-built Design

Ознака и назив дела Пројекта / Designation and name of the part of design:
5/1.9 Осигурање железничке станице Степановићево / Signalling/interlocking systems in Stepanovicevo railway station

Назив цртежа / Drawing name:
Интелигентни панелни система за напајање сигнално-сигурносних уређаја PKX1 - ожичење кабинета напојног уређаја /
Intelligent panel system for power supply Signalling and Interlocking devices PKX1 - wiring of power supply cabinets

Одговорни пројектант / Responsible designer:
Ђорђе Максимовић, дипл.инж.ел.
Број лиценце / License number: 353 P422 17

Сарадници / Associates:
Владимир Бошковић, инж.маш.
Марко Ралић, дипл.ел.инж.

Број Пројекта / Design number:	Датум / Date:	Размера / Scale:	Број цртежа / Drawing number:
TS.700.255-5/1.9	Септембар / September 2024.	-	TS.700.255-5/1.9-C22

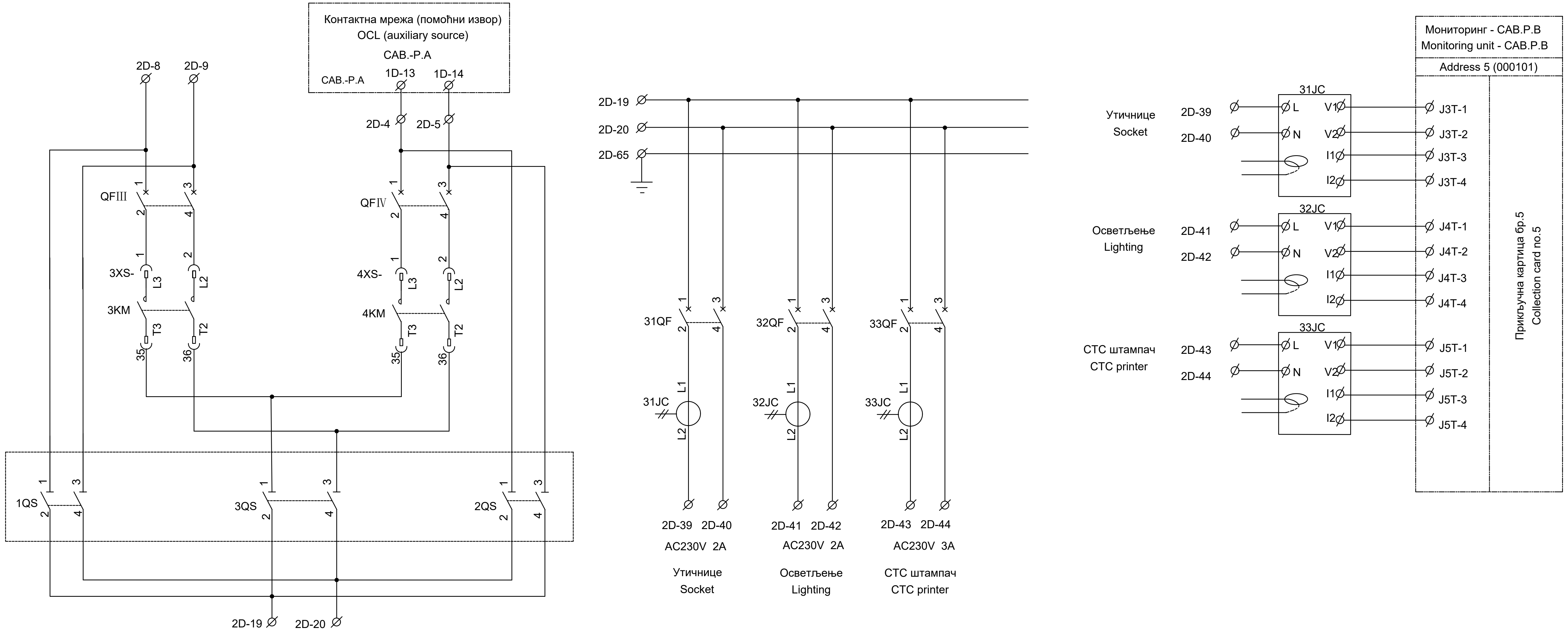

1QS, 2QS и 3QS не смеју бити затворени у исто време!
1QS, 2QS and 3QS must not be closed at the same time!

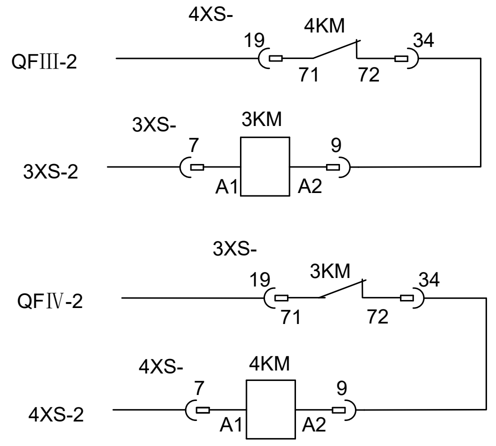

ИНЖЕЊЕРСКА КОМОРА СРБИЈЕ
Ђорђе Љ. Максимовић
дипл. инж. ел.
353 P422 17
ОДГОВОРНИ ПРОЈЕКТАНТ

Пројектант / Designer:
Институт Михајло Пупин доо
Волгина 15, 11000 Београд
www.pupin.rs

Извођач / Contractor: Конзорцијум / Joint Venture:
China Railway International Co., Ltd.
Serbia Ogranak Beograd
Rajka Mitića 8, 11000 Beograd
China Communication Construction Co.Ltd.
Serbia Ogranak Beograd-Savski Venac
Paje Adamova 2, 11000 Beograd

Инвеститор / Investor:
Инфраструктура железнице Србије а.д.
Немањина 6, 11000 Београд
www.infrazs.rs

Подизвођач / Subcontractor:
CRSC International Co., LTD.
Ogranak Beograd,
Omladinskih brigada 21, 11070 Novi Beograd

Објекат / Project:
Пруга Београд - Суботица - државна граница (Келебија), ДЕОНИЦА ПРУГЕ НОВИ САД - СУБОТИЦА - ДРЖАВНА ГРАНИЦА (КЕЛЕБИЈА), у Новом Саду, Кисачу, Степановићеву, Змајеву, Врбасу, Ловћенцу, Малом Иђошу, Бачкој Тополи, Жеднику, Наумовићеву и Суботици, у катастарским општинама наведеним на насловној страни техничке документације и на катастарским парцелама према списку приложеном у Главној свесци /

Belgrade - Subotica - State border (Kelebija) railway line, SECTION NOVI SAD - SUBOTICA STATE BORDER (KELEBIJA), at Novi Sad, Kisač, Stepanovićevo, Zmajevo, Vrbas, Lovćenac, Mali Idjoš, Bačka Topola, Žednik, Naumovićevo and Subotica, in cadastral municipalities listed on the cover page of this Design, on cadastral plots listed in General Volume

Врста техничке документације / Technical documentation type:
ПИО/ABD Пројекат изведеног објекта / As-built Design

Ознака и назив дела Пројекта / Designation and name of the part of design:
5/1.9 Осигурање железничке станице Степановићево / Signalling/interlocking systems in Stepanovicevo railway station

Назив цртежа / Drawing name:
Интелигентни панелни система за напајање сигнално-сигурносних уређаја PKX1 - ожичење кабинета напојног уређаја /
Intelligent panel system for power supply Signalling and Interlocking devices PKX1 - wiring of power supply cabinets

Одговорни пројектант / Responsible designer:
Ђорђе Максимовић, дипл.инж.ел.
Број лиценце / License number: 353 P422 17

Сарадници / Associates:
Владимир Бошковић, инж.маш.
Марко Ралић, дипл.ел.инж.

Број Пројекта / Design number:	Датум / Date:	Размера / Scale:	Број цртежа / Drawing number:
TS.700.255-5/1.9	Септембар / September 2024.	-	TS.700.255-5/1.9-C22

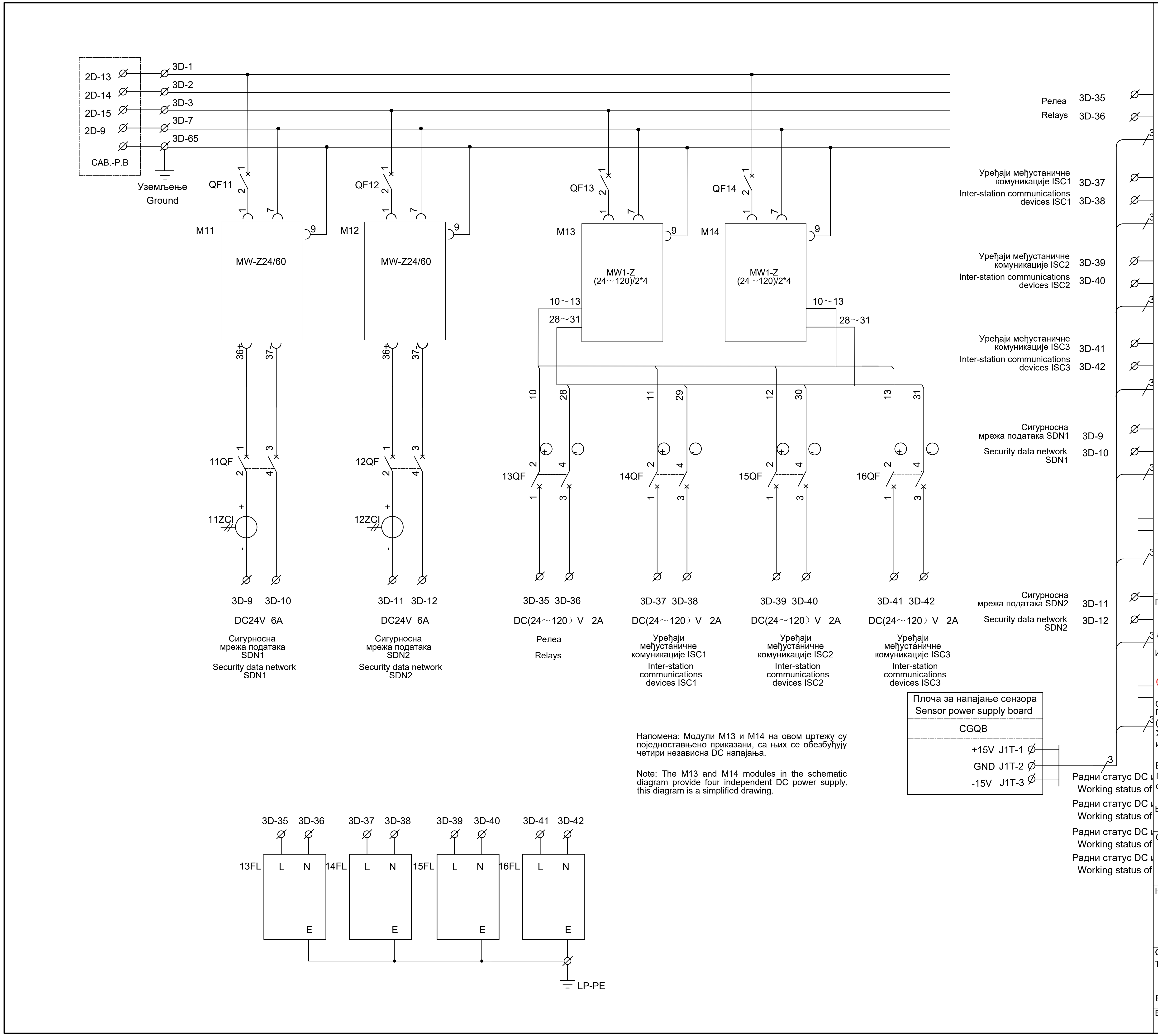

Напомена: Модули М13 и М14 на овом цртежу су поједностављено приказани, са њих се обезбуђују четири независна DC напајања.

Note: The M13 and M14 modules in the schematic diagram provide four independent DC power supply, this diagram is a simplified drawing.

Лист: 08 од 14
Sheet: 08 of 14

Пројектант / Designer:
Институт Михајло Пупин доо
Волгина 15, 11000 Београд
www.pupin.rs

Извођач / Contractor: Конзорцијум / Joint Venture:
China Railway International Co., Ltd.
Serbia Ogranak Beograd
Rajka Mitića 8, 11000 Beograd
China Communication Construction Co.Ltd.
Serbia Ogranak Beograd-Savski Venac
Paje Adamova 2, 11000 Beograd

Инвеститор / Investor:
Инфраструктура железнице Србије а.д.
Немањина 6, 11000 Београд
www.infrazs.rs

Подизвођач / Subcontractor:
CRSC International Co., LTD.
Ogranak Beograd,
Omladinskih brigada 21, 11070 Novi Beograd

Објекат / Project:
Пруга Београд - Суботица - државна граница (Келебија), ДЕОНИЦА ПРУГЕ НОВИ САД - СУБОТИЦА - ДРЖАВНА ГРАНИЦА (КЕЛЕБИЈА), у Новом Саду, Кисачу, Степановићеву, Змајеву, Врбасу, Ловћенцу, Малом Иђошу, Бачкој Тополи, Жеднику, Наумовићеву и Суботици, у катастарским општинама наведеним на насловној страни техничке документације и на катастарским парцелама према списку приложеном у Главној свесци /

Belgrade - Subotica - State border (Kelebija) railway line, SECTION NOVI SAD - SUBOTICA STATE BORDER (KELEBIJA), at Novi Sad, Kisač, Stepanovićevo, Zmajevo, Vrbas, Lovćenac, Mali Idjoš, Bačka Topola, Žednik, Naumovićevo and Subotica, in cadastral municipalities listed on the cover page of this Design, on cadastral plots listed in General Volume

Врста техничке документације / Technical documentation type:
ПИО/ABD Пројекат изведеног објекта / As-built Design

Ознака и назив дела Пројекта / Designation and name of the part of design:
5/1.9 Осигурање железничке станице Степановићево /
Signalling/interlocking systems in Stepanovicevo railway station

Назив цртежа / Drawing name:
Интелигентни панелни система за напајање сигнално-сигурносних уређаја РКХ1 - ожичење кабинета напојног уређаја /
Intelligent panel system for power supply Signalling and Interlocking devices PKX1 - wiring of power supply cabinets

Одговорни пројектант / Responsible designer:
Ђорђе Максимовић, дипл.инж.ел.
Број лиценце / License number: 353 P422 17

Сарадници / Associates:
Владимир Бошковић, инж.маш.
Марко Ралић, дипл.ел.инж.

Број Пројекта / Design number:	Датум / Date:	Размера / Scale:	Број цртежа / Drawing number:
TS.700.255-5/1.9	Септембар / September 2024.	-	TS.700.255-5/1.9-C22

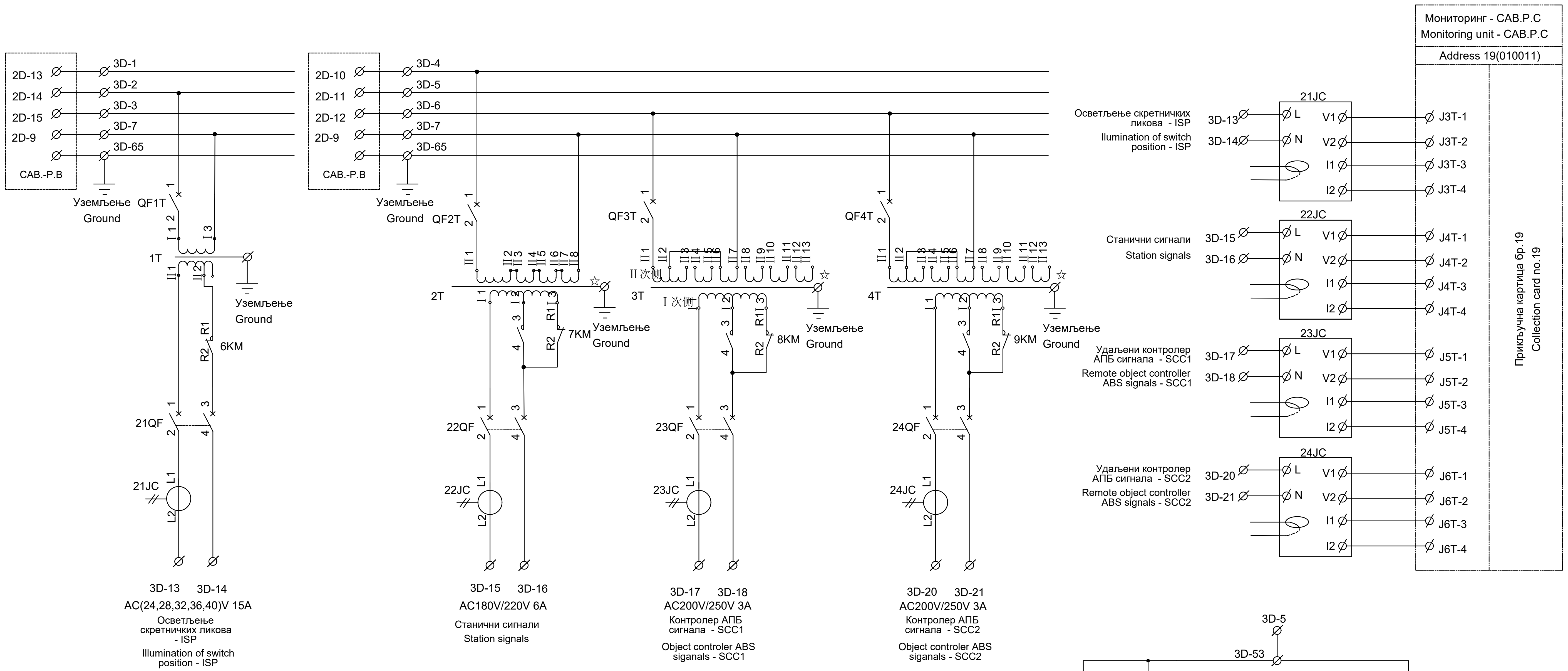

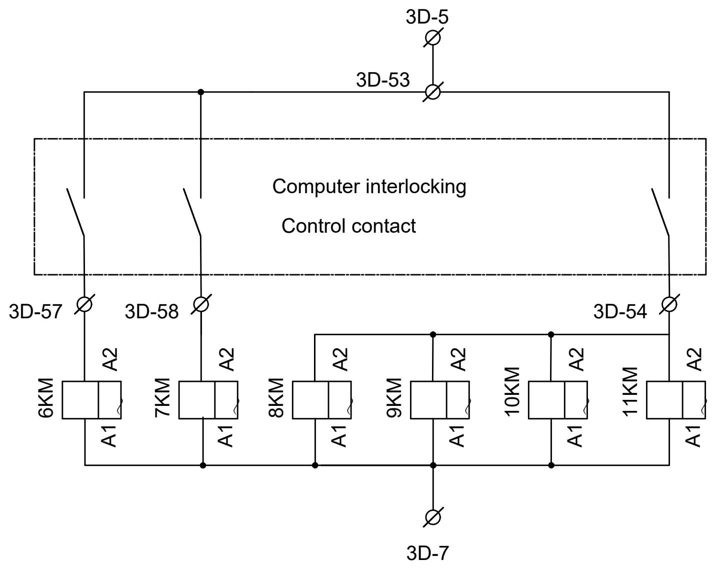

Напомена: Излазни напон за напајање сигнала станице и удаљених управљачких ормара SCC1 и SCC2 може се подесити на секундарним намотајима трансформатора 2Т, 3Т и 4Т како би се испунили потребни захтеви за напајање.

Note: The output voltage of the power supply for the station signal and remote control cabinet SCC1 and SCC2 can be adjusted by adjusting the secondary coils of transformers 2T, 3T and 4T to meet the power supply requirements.

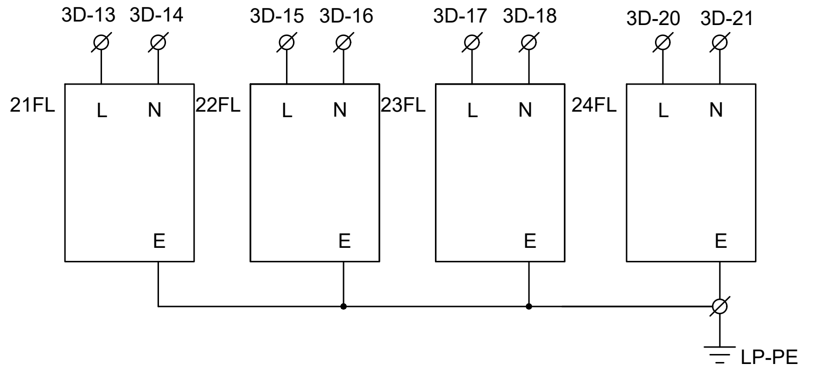

ИНЖЕЊЕРСКА КОМОРА СРБИЈЕ
Ђорђе Љ. Максимовић
дипл. инж. ел.
353 P422 17
ОДГОВОРНИ ПРОЈЕКТАНТ

Лист: 09 од 14
Sheet: 09 of 14

Пројектант / Designer:
Институт Михајло Пупин доо
Волгина 15, 11000 Београд
www.pupin.rs

Инвеститор / Investor:
Инфраструктура железнице Србије а.д.
Немањина 6, 11000 Београд
www.infrazs.rs

Извођач / Contractor: Конзорцијум / Joint Venture:
China Railway International Co., Ltd.
Serbia Ogranak Beograd
Rajka Mitića 8, 11000 Beograd
China Communication Construction Co.Ltd.
Serbia Ogranak Beograd-Savski Venac
Paje Adamova 2, 11000 Beograd

Подизвођач / Subcontractor:
CRSC International Co., LTD.
Ogranak Beograd,
Omladinskih brigada 21, 11070 Novi Beograd

Објекат / Project:
Пруга Београд - Суботица - државна граница (Келебија), ДЕОНИЦА ПРУГЕ НОВИ САД - СУБОТИЦА - ДРЖАВНА ГРАНИЦА (КЕЛЕБИЈА), у Новом Саду, Кисачу, Степановићеву, Змајеву, Врбасу, Ловћенцу, Малом Иђошу, Бачкој Тополи, Жеднику, Наумовићеву и Суботици, у катастарским општинама наведеним на насловној страни техничке документације и на катастарским парцелама према списку приложеном у Главној свесци /

Belgrade - Subotica - State border (Kelebija) railway line, SECTION NOVI SAD - SUBOTICA STATE BORDER (KELEBIJA), at Novi Sad, Kisač, Stepanovićevo, Zmajevo, Vrbas, Lovćenac, Mali Idjoš, Bačka Topola, Žednik, Naumovićevo and Subotica, in cadastral municipalities listed on the cover page of this Design, on cadastral plots listed in General Volume

Врста техничке документације / Technical documentation type:
ПИО/АВD Пројекат изведеног објекта / As-built Design

Ознака и назив дела Пројекта / Designation and name of the part of design:
5/1.9 Осигурање железничке станице Степановићево /
Signalling/interlocking systems in Stepanovicevo railway station

Назив цртежа / Drawing name:
Интелигентни панелни система за напајање сигнално-сигурносних уређаја PKX1 - ожичење кабинета напојног уређаја /
Intelligent panel system for power supply Signalling and Interlocking devices PKX1 - wiring of power supply cabinets

Одговорни пројектант / Responsible designer:
Ђорђе Максимовић, дипл.инж.ел.
Број лиценце / License number: 353 P422 17

Сарадници / Associates:
Владимир Бошковић, инж.маш.
Марко Ралић, дипл.ел.инж.

Број Пројекта / Design number:	Датум / Date:	Размера / Scale:	Број цртежа / Drawing number:
TS.700.255-5/1.9	Септембар / September 2024.	-	TS.700.255-5/1.9-C22

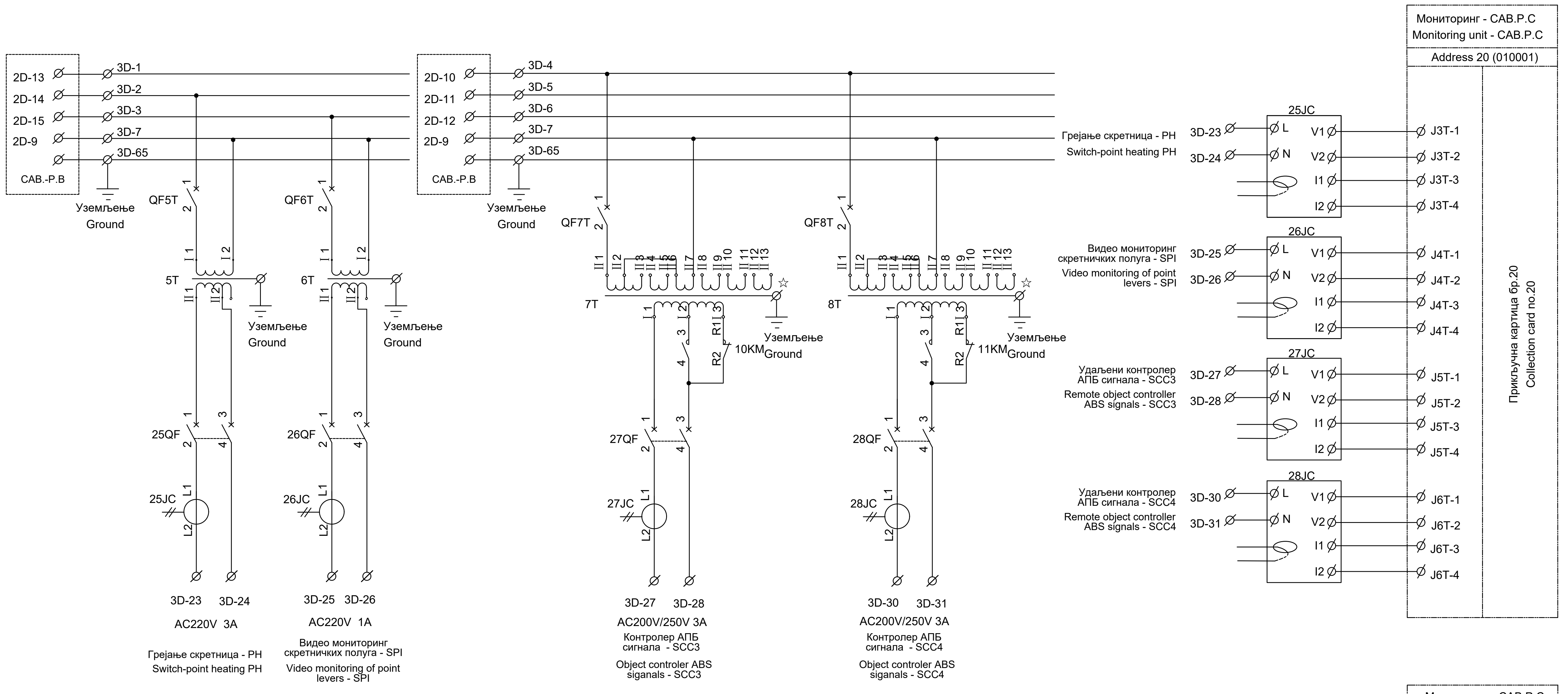

Напомена: Излазни напон за удаљених управљачких ормара SCC3 и SCC4 може се подесити на секундарним намотајима трансформатора 7T и 8T како би се испунили потребни захтеви за напајање.

Note: The output voltage of the power supply for the remote control cabinet SCC3 and SCC4 can be adjusted by adjusting the secondary coils of transformers 7T and 8T to meet the power supply requirements.

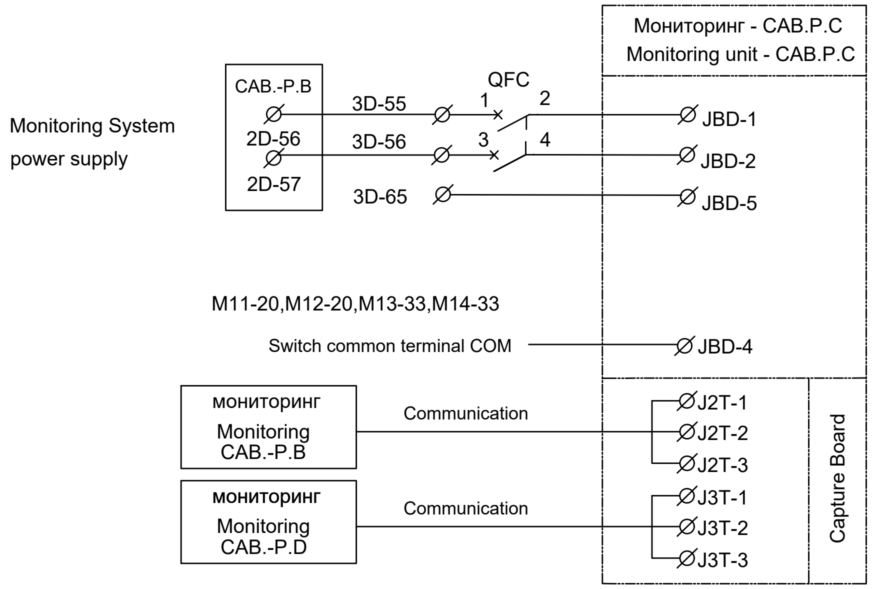

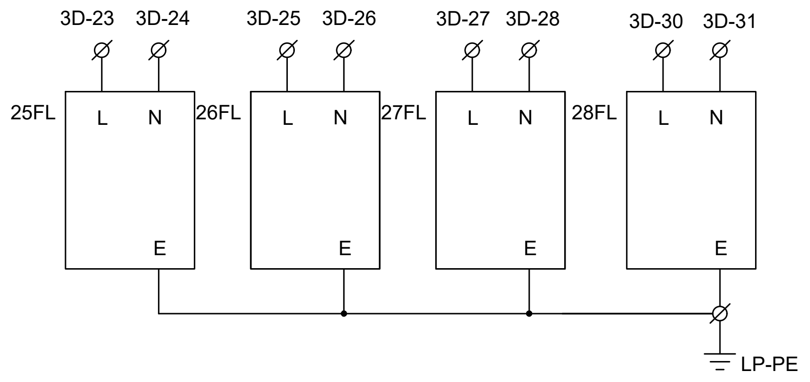

ИНЖЕЊЕРСКА КОМОРА СРБИЈЕ
Ђорђе Љ. Максимовић
дипл. инж. ел.
353 P422 17
ОДГОВОРНИ ПРОЈЕКТАНТ

Лист: 10 од 14
Sheet: 10 of 14

Пројектант / Designer:
Институт Михајло Пупин доо
Волгина 15, 11000 Београд
www.pupin.rs

Извођач / Contractor: Конзорцијум / Joint Venture:
China Railway International Co., Ltd.
Serbia Ogranak Beograd
Rajka Mitića 8, 11000 Beograd
China Communication Construction Co.Ltd.
Serbia Ogranak Beograd-Savski Venac
Paje Adamova 2, 11000 Beograd

Инвеститор / Investor:
Инфраструктура железнице Србије а.д.
Немањина 6, 11000 Београд
www.infrazs.rs

Подизвођач / Subcontractor:
CRSC International Co., LTD.
Ogranak Beograd,
Omladinskih brigada 21, 11070 Novi Beograd

Објекат / Project:
Пруга Београд - Суботица - државна граница (Келебија), ДЕОНИЦА ПРУГЕ НОВИ САД - СУБОТИЦА - ДРЖАВНА ГРАНИЦА (КЕЛЕБИЈА), у Новом Саду, Кисачу, Степановићеву, Змајеву, Врбасу, Ловћенцу, Малом Иђошу, Бачкој Тополи, Жеднику, Наумовићеву и Суботици, у катастарским општинама наведеним на насловној страни техничке документације и на катастарским парцелама према списку приложеном у Главној свесци /

Belgrade - Subotica - State border (Kelebija) railway line, SECTION NOVI SAD - SUBOTICA STATE BORDER (KELEBIJA), at Novi Sad, Kisač, Stepanovićevo, Zmajevo, Vrbas, Lovćenac, Mali Idjoš, Bačka Topola, Žednik, Naumovićevo and Subotica, in cadastral municipalities listed on the cover page of this Design, on cadastral plots listed in General Volume

Врста техничке документације / Technical documentation type:
ПИО/ABD Пројекат изведеног објекта / As-built Design

Ознака и назив дела Пројекта / Designation and name of the part of design:
5/1.9 Осигурање железничке станице Степановићево / Signalling/interlocking systems in Stepanovicevo railway station

Назив цртежа / Drawing name:
Интелигентни панелни система за напајање сигнално-сигурносних уређаја PKX1 - ожичење кабинета напојног уређаја /
Intelligent panel system for power supply Signalling and Interlocking devices PKX1 - wiring of power supply cabinets

Одговорни пројектант / Responsible designer:
Ђорђе Максимовић, дипл.инж.ел.
Број лиценце / License number: 353 P422 17

Сарадници / Associates:
Владимир Бошковић, инж.маш.
Марко Ралић, дипл.ел.инж.

Број Пројекта / Design number:	Датум / Date:	Размера / Scale:	Број цртежа / Drawing number:
TS.700.255-5/1.9	Септембар / September 2024.	-	TS.700.255-5/1.9-C22

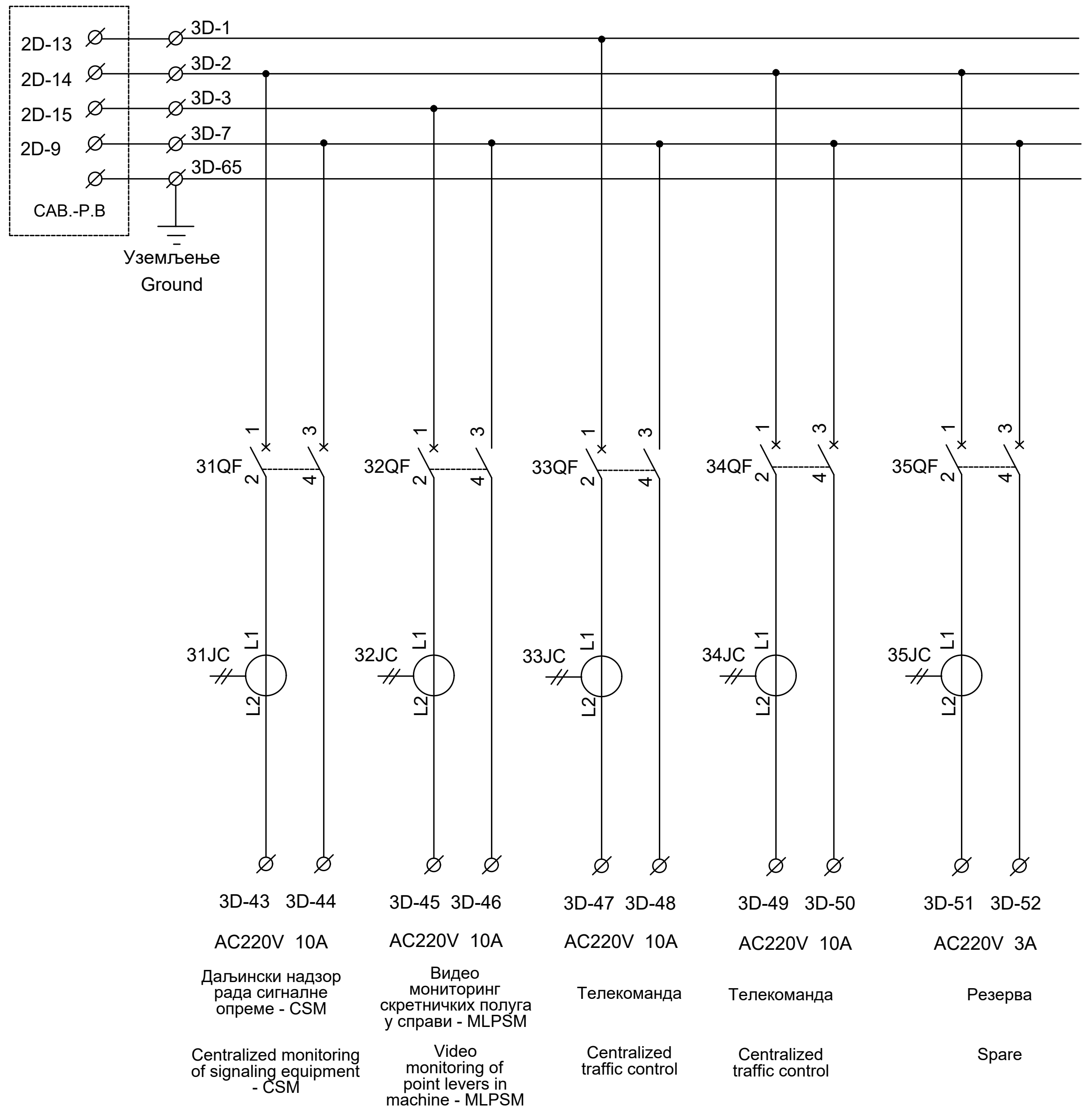

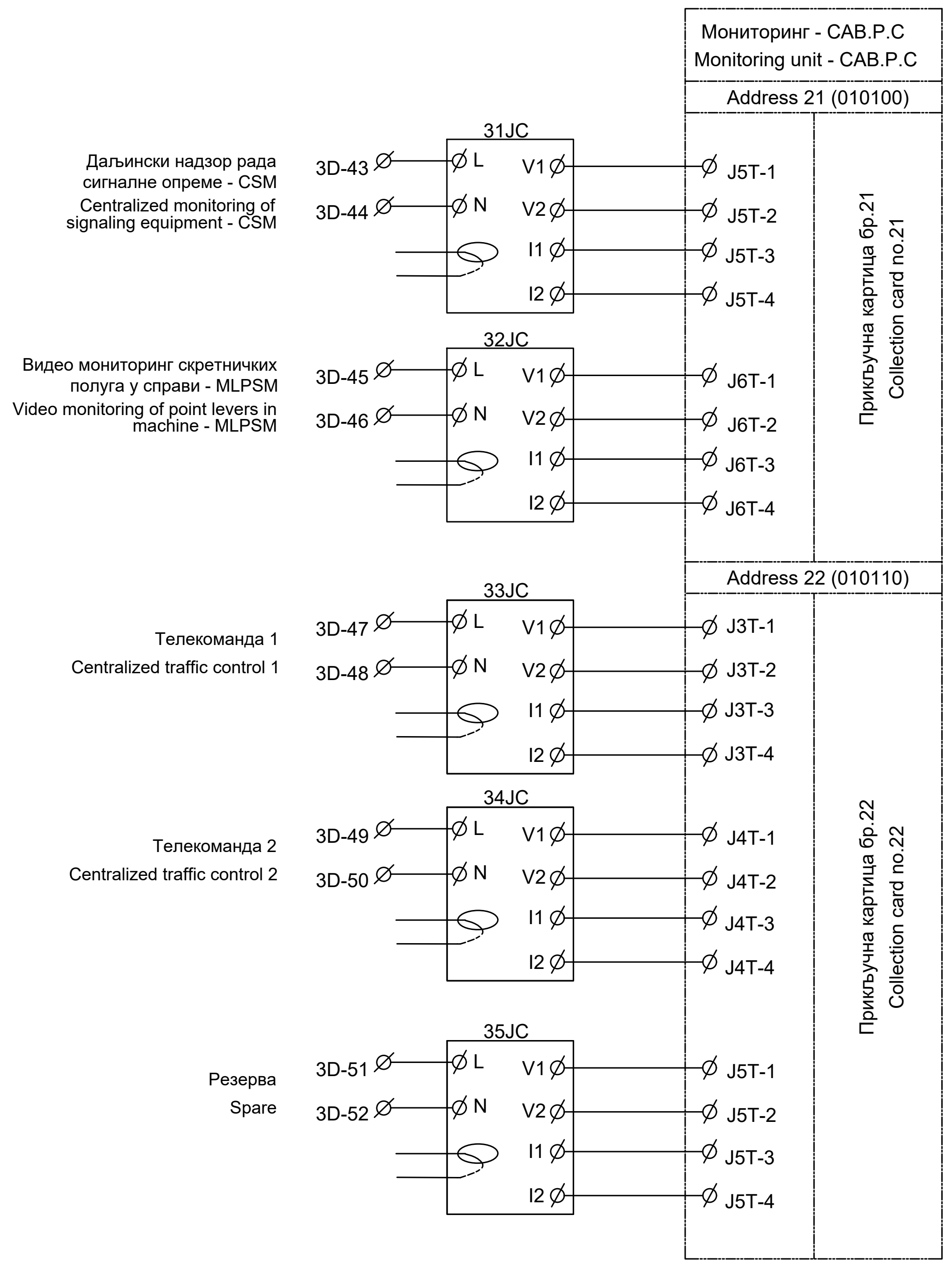

ИНЖЕЊЕРСКА КОМОРА СРБИЈЕ
Ђорђе Љ. Максимовић
дипл. инж. ел.
353 P422 17
ОДГОВОРНИ ПРОЈЕКТАНТ

Лист: 11 од 14
Sheet: 11 of 14

Пројектант / Designer:
Институт Михајло Пупин доо
Волгина 15, 11000 Београд
www.pupin.rs

Инвеститор / Investor:
Инфраструктура железнице Србије а.д.
Немањина 6, 11000 Београд
www.infrazs.rs

Извођач / Contractor: Конзорцијум / Joint Venture:
China Railway International Co., Ltd.
Serbia Ogranak Beograd
Rajka Mitića 8, 11000 Beograd
China Communication Construction Co.Ltd.
Serbia Ogranak Beograd-Savski Venac
Paje Adamova 2, 11000 Beograd

Подизвођач / Subcontractor:
CRSC International Co., LTD.
Ogranak Beograd,
Omladinskih brigada 21, 11070 Novi Beograd

Објекат / Project:
Пруга Београд - Суботица - државна граница (Келебија), ДЕОНИЦА ПРУГЕ НОВИ САД - СУБОТИЦА - ДРЖАВНА ГРАНИЦА (КЕЛЕБИЈА), у Новом Саду, Кисачу, Степановићеву, Змајеву, Врбасу, Ловћенцу, Малом Иђошу, Бачкој Тополи, Жеднику, Наумовићеву и Суботици, у катастарским општинама наведеним на насловној страни техничке документације и на катастарским парцелама према списку приложеном у Главној свесци /

Belgrade - Subotica - State border (Kelebija) railway line, SECTION NOVI SAD - SUBOTICA STATE BORDER (KELEBIJA), at Novi Sad, Kisač, Stepanovićevo, Zmajevo, Vrbas, Lovćenac, Mali Idjoš, Bačka Topola, Ždenik, Naumovićevo and Subotica, in cadastral municipalities listed on the cover page of this Design, on cadastral plots listed in General Volume

Врста техничке документације / Technical documentation type:
ПИО/ABD Пројекат изведеног објекта / As-built Design

Ознака и назив дела Пројекта / Designation and name of the part of design:
5/1.9 Осигурање железничке станице Степановићево /
Signalling/interlocking systems in Stepanovicevo railway station

Назив цртежа / Drawing name:
Интелигентни панелни система за напајање сигнално-сигурносних уређаја PKX1 - ожичење кабинета напојног уређаја /
Intelligent panel system for power supply Signalling and Interlocking devices PKX1 - wiring of power supply cabinets

Одговорни пројектант / Responsible designer:
Ђорђе Максимовић, дипл.инж.ел.
Број лиценце / License number: 353 P422 17

Сарадници / Associates:
Владимир Бошковић, инж.маш.
Марко Ралић, дипл.ел.инж.

Број Пројекта / Design number:	Датум / Date:	Размера / Scale:	Број цртежа / Drawing number:
TS.700.255-5/1.9	Септембар / September 2024.	-	TS.700.255-5/1.9-C22

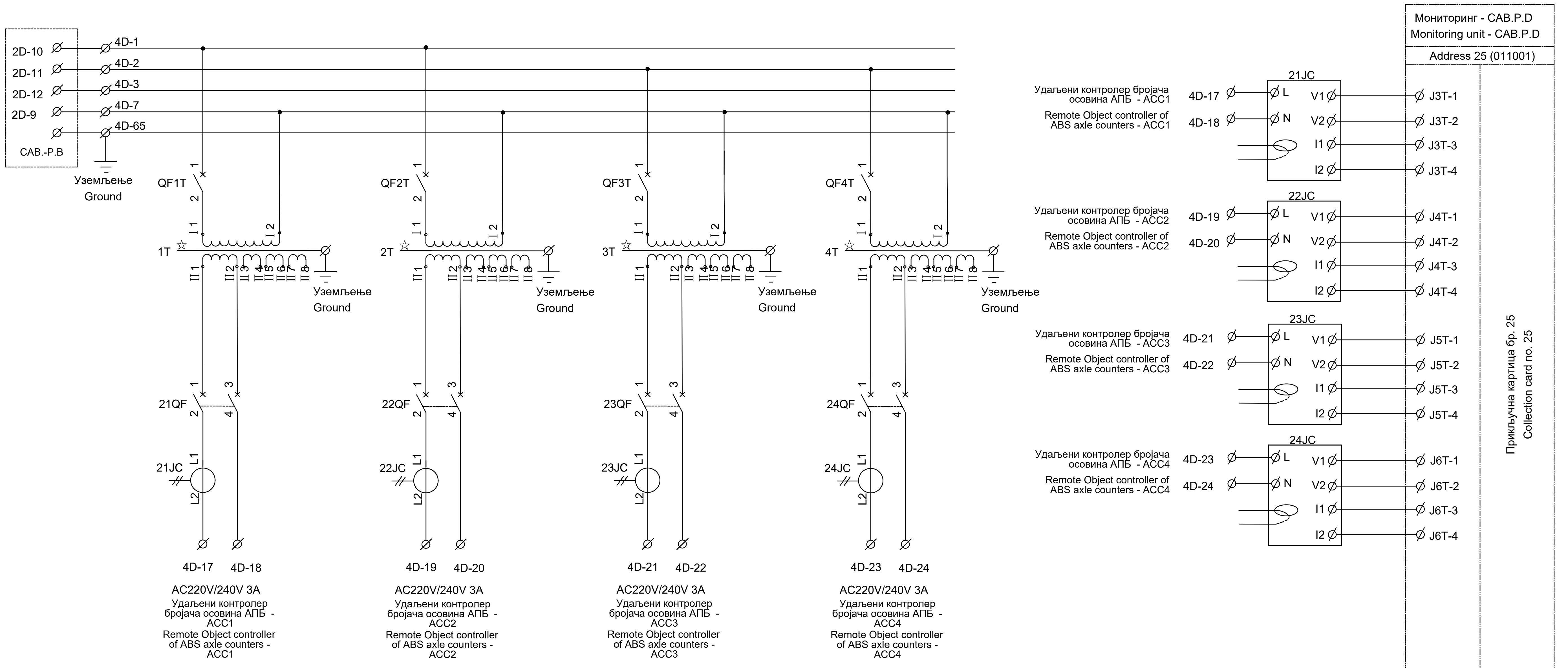

Напомена: Излазни напон за напајање удаљених управљачких ормара бројача осовина ACC1, ACC2, ACC3 и ACC4 може се подесити на секундарним намотајима трансформатора 1T, 2T, 3T и 4T како би се испунили потребни захтеви за напајање.

Note: The output voltage of the power supply for the remote axle counters control cabinet ACC1, ACC2, ACC3 and ACC4 can be adjusted by adjusting the secondary coils of transformers 1T, 2T, 3T and 4T to meet the power supply requirements.

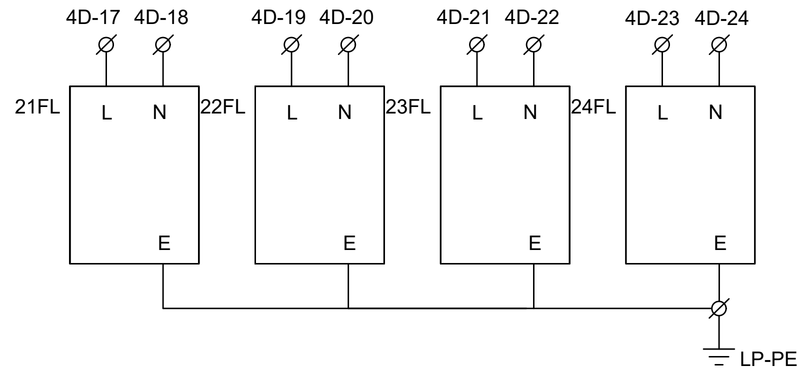

ИНЖЕЊЕРСКА КОМОРА СРБИЈЕ
Ђорђе Љ. Максимовић
дипл. инж. ел.
353 P422 17
ОДГОВОРНИ ПРОЈЕКТАНТ

Лист: 12 од 14
Sheet: 12 of 14

Пројектант / Designer:
Институт Михајло Пупин доо
Волгина 15, 11000 Београд
www.pupin.rs

Инвеститор / Investor:
Инфраструктура железнице Србије а.д.
Немањина 6, 11000 Београд
www.infrazs.rs

Извођач / Contractor: Конзорцијум / Joint Venture:
China Railway International Co., Ltd.
Serbia Ogranak Beograd
Rajka Mitića 8, 11000 Beograd
China Communication Construction Co.Ltd.
Serbia Ogranak Beograd-Savski Venac
Paje Adamova 2, 11000 Beograd

Подизвођач / Subcontractor:
CRSC International Co., LTD.
Ogranak Beograd,
Omladinskih brigada 21, 11070 Novi Beograd

Објекат / Project:
Пруга Београд - Суботица - државна граница (Келебија), ДЕОНИЦА ПРУГЕ НОВИ САД - СУБОТИЦА - ДРЖАВНА ГРАНИЦА (КЕЛЕБИЈА), у Новом Саду, Кисачу, Степановићеву, Змајеву, Врбасу, Ловћенцу, Малом Иђошу, Бачкој Тополи, Жеднику, Наумовићеву и Суботици, у катастарским општинама наведеним на насловној страни техничке документације и на катастарским парцелама према списку приложеном у Главној свесци /

Belgrade - Subotica - State border (Kelebija) railway line, SECTION NOVI SAD - SUBOTICA STATE BORDER (KELEBIJA), at Novi Sad, Kisač, Stepanovićevo, Zmajevo, Vrbas, Lovćenac, Mali Idjoš, Bačka Topola, Ždednik, Naumovićevo and Subotica, in cadastral municipalities listed on the cover page of this Design, on cadastral plots listed in General Volume

Врста техничке документације / Technical documentation type:
ПИО/ABD Пројекат изведеног објекта / As-built Design

Ознака и назив дела Пројекта / Designation and name of the part of design:
5/1.9 Осигурање железничке станице Степановићево /
Signalling/interlocking systems in Stepanovicevo railway station

Назив цртежа / Drawing name:
Интелигентни панелни система за напајање сигнално-сигурносних уређаја РКХ1 - ожичење кабинета напојног уређаја /
Intelligent panel system for power supply Signalling and Interlocking devices PKX1 - wiring of power supply cabinets

Одговорни пројектант / Responsible designer:
Ђорђе Максимовић, дипл.инж.ел.
Број лиценце / License number: 353 P422 17

Сарадници / Associates:
Владимир Бошковић, инж.маш.
Марко Ралић, дипл.ел.инж.

Број Пројекта / Design number:	Датум / Date:	Размера / Scale:	Број цртежа / Drawing number:
TS.700.255-5/1.9	Септембар / September 2024.	-	TS.700.255-5/1.9-C22

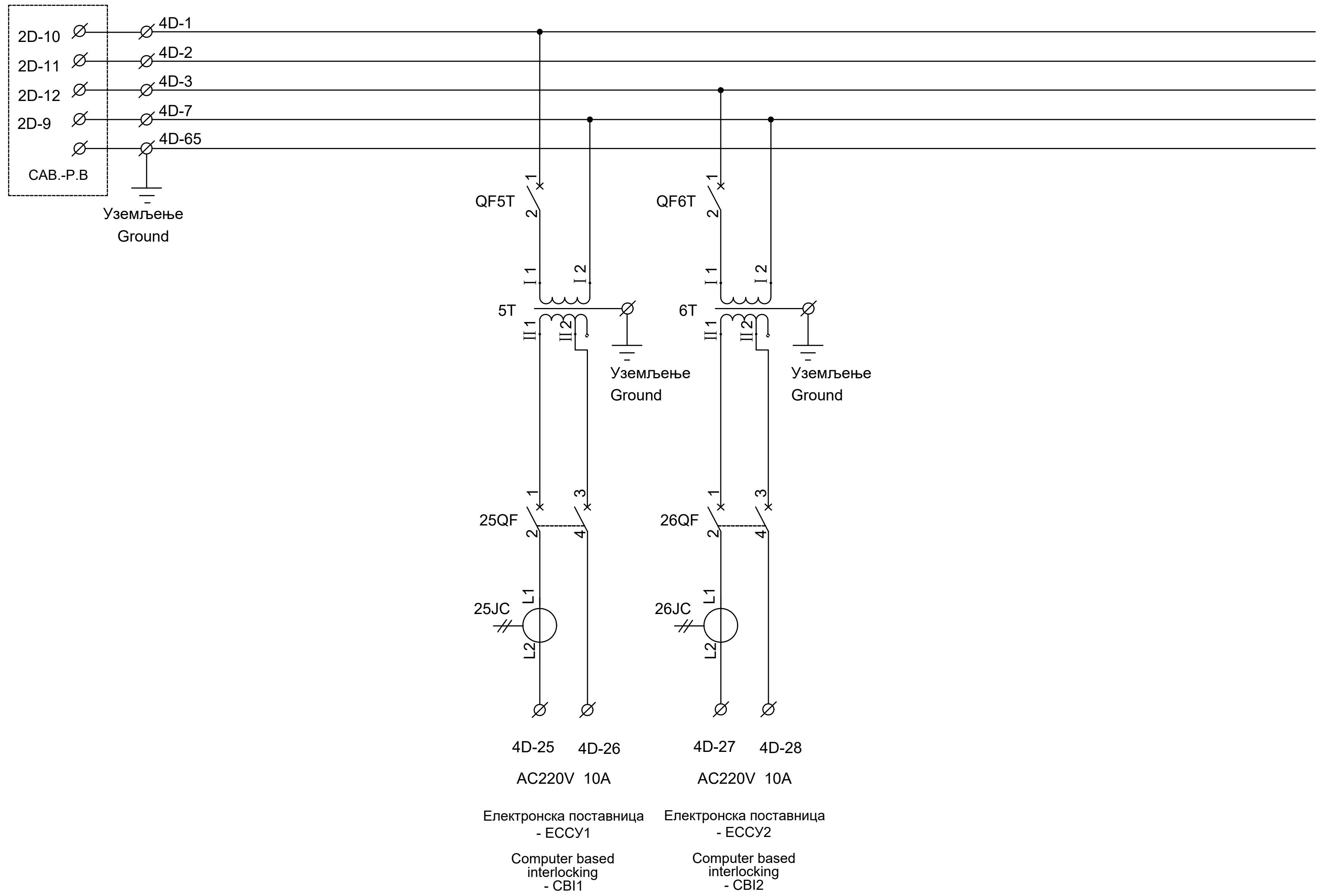

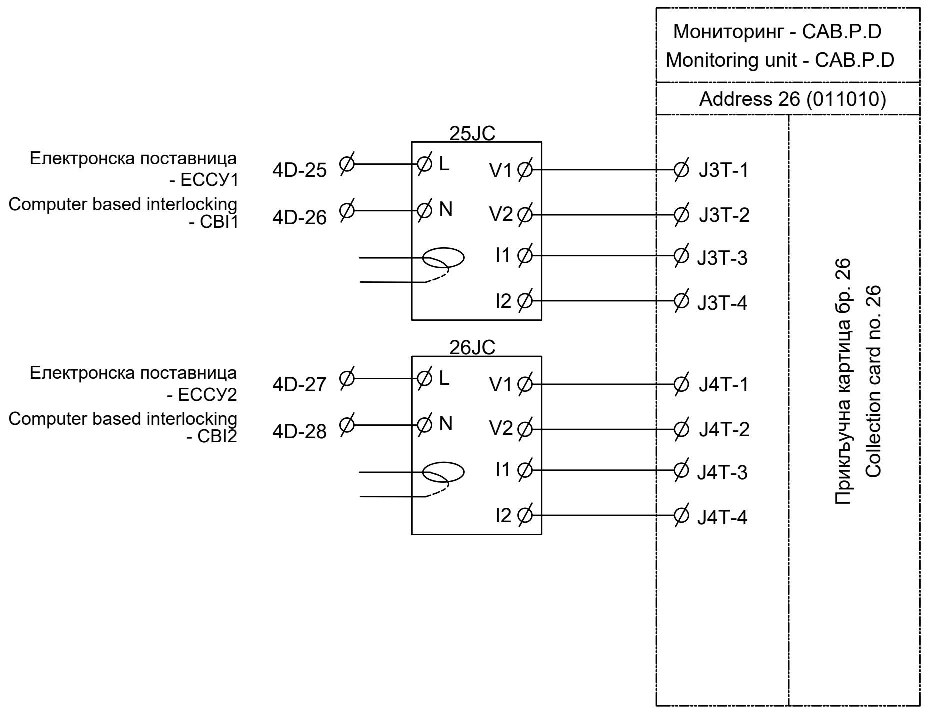

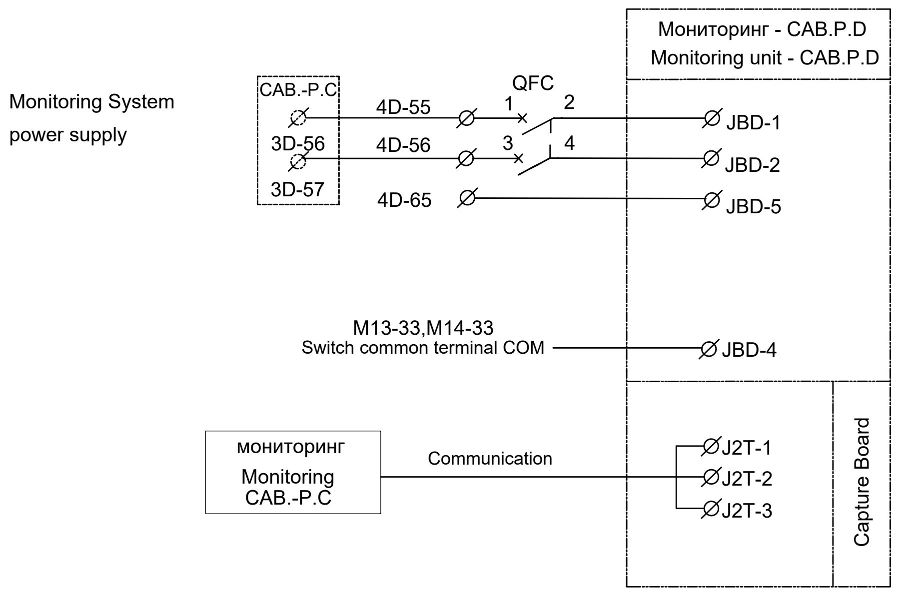

ИНЖЕЊЕРСКА КОМОРА СРБИЈЕ
Ђорђе Љ. Максимовић
дипл. инж. ел.
353 P422 17
ОДГОВОРНИ ПРОЈЕКТАНТ

Лист: 13 од 14
Sheet: 13 of 14

Пројектант / Designer:
Институт Михајло Пупин доо
Волгина 15, 11000 Београд
www.pupin.rs

Извођач / Contractor: Конзорцијум / Joint Venture:
China Railway International Co., Ltd.
Serbia Ogranak Beograd
Rajka Mitića 8, 11000 Beograd
China Communication Construction Co.Ltd.
Serbia Ogranak Beograd-Savski Venac
Paje Adamova 2, 11000 Beograd

Инвеститор / Investor:
Инфраструктура железнице Србије а.д.
Немањина 6, 11000 Београд
www.infrazs.rs

Подизвођач / Subcontractor:
CRSC International Co., LTD.
Ogranak Beograd,
Omladinskih brigada 21, 11070 Novi Beograd

Објекат / Project:
Пруга Београд - Суботица - државна граница (Келебија), ДЕОНИЦА ПРУГЕ НОВИ САД - СУБОТИЦА - ДРЖАВНА ГРАНИЦА (КЕЛЕБИЈА), у Новом Саду, Кисачу, Степановићеву, Змајеву, Врбасу, Ловћенцу, Малом Иђошу, Бачкој Тополи, Жеднику, Наумовићеву и Суботици, у катастарским општинама наведеним на насловној страни техничке документације и на катастарским парцелама према списку приложеном у Главној свесци /

Belgrade - Subotica - State border (Kelebija) railway line, SECTION NOVI SAD - SUBOTICA STATE BORDER (KELEBIJA), at Novi Sad, Kisač, Stepanovićevo, Zmajevo, Vrbas, Lovćenac, Mali Idjoš, Bačka Topola, Žednik, Naumovićevo and Subotica, in cadastral municipalities listed on the cover page of this Design, on cadastral plots listed in General Volume

Врста техничке документације / Technical documentation type:
ПИО/ABD Пројекат изведеног објекта / As-built Design

Ознака и назив дела Пројекта / Designation and name of the part of design:
5/1.9
Осигурање железничке станице Степановићево /
Signalling/interlocking systems in Stepanovicevo railway station

Назив цртежа / Drawing name:
Интелигентни панелни система за напајање сигнално-сигурносних уређаја PKX1 - ожичење кабинета напојног уређаја /
Intelligent panel system for power supply Signalling and Interlocking devices PKX1 - wiring of power supply cabinets

Одговорни пројектант / Responsible designer:
Ђорђе Максимовић, дипл.инж.ел.
Број лиценце / License number: 353 P422 17

Сарадници / Associates:
Владимир Бошковић, инж.маш.
Марко Ралић, дипл.ел.инж.

Број Пројекта / Design number:	Датум / Date:	Размера / Scale:	Број цртежа / Drawing number:
TS.700.255-5/1.9	Септембар / September 2024.	-	TS.700.255-5/1.9-C22

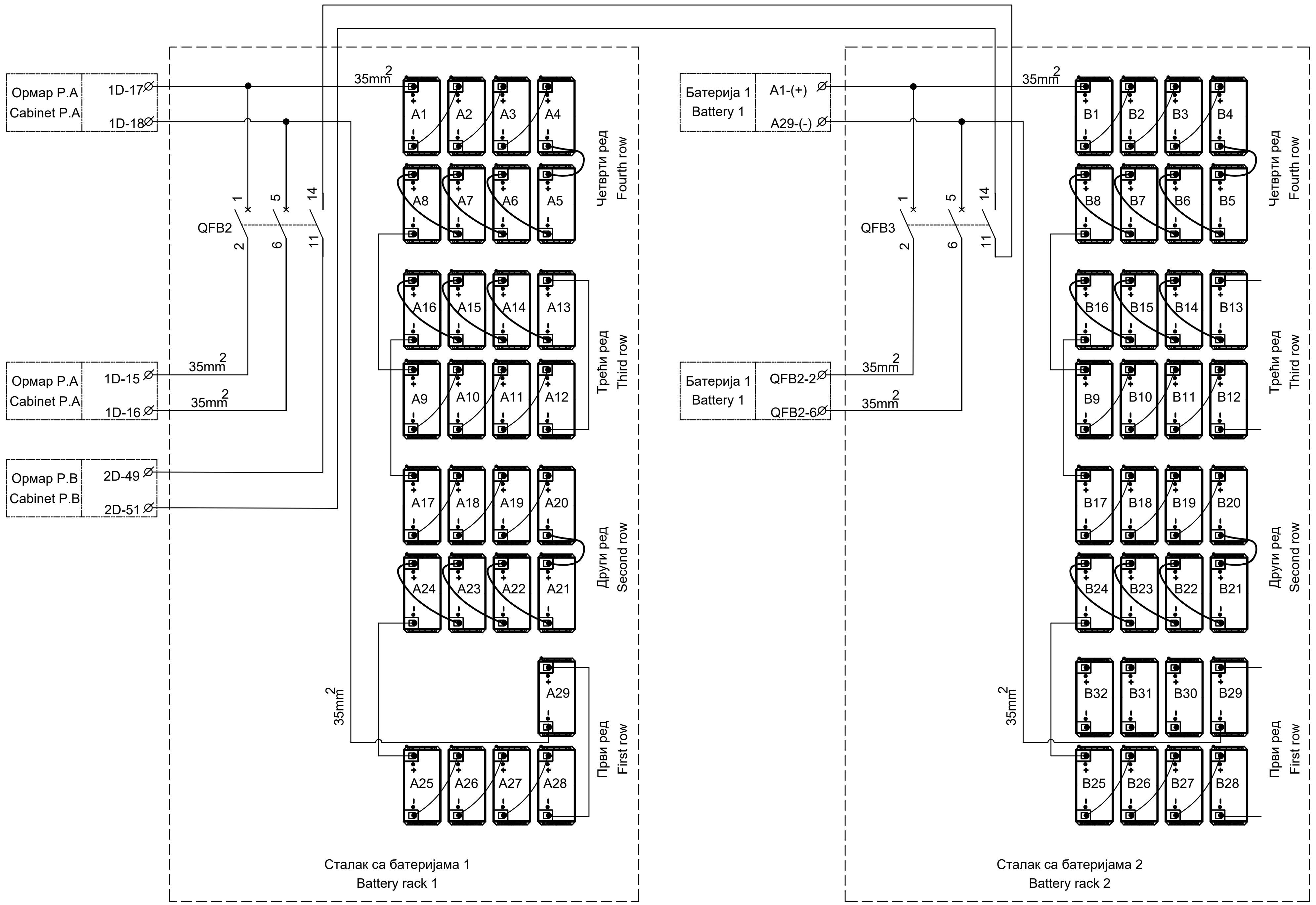

Напомена: У овој станици постоје три резервне батерије, ознаке: B30, B31 и B32 на цртежу.

Note: This station has three spare batteries, namely B30, B31, and B32.

ИНЖЕЊЕРСКА КОМОРА СРБИЈЕ
Ђорђе Љ. Максимовић
дипл. инж. ел.
353 P422 17
ОДГОВОРНИ ПРОЈЕКТАНТ

Лист: 14 од 14
Sheet: 14 of 14

Пројектант / Designer:
Институт Михајло Пупин доо
Волгина 15, 11000 Београд
www.pupin.rs

Извођач / Contractor: Конзорцијум / Joint Venture:
China Railway International Co., Ltd.
Serbia Ogranak Beograd
Rajka Mitića 8, 11000 Beograd
China Communication Construction Co.Ltd.
Serbia Ogranak Beograd-Savski Venac
Paje Adamova 2, 11000 Beograd

Инвеститор / Investor:
Инфраструктура железнице Србије а.д.
Немањина 6, 11000 Београд
www.infrazs.rs

Подизвођач / Subcontractor:
CRSC International Co., LTD.
Ogranak Beograd,
Omladinskih brigada 21, 11070 Novi Beograd

Објекат / Project:
Пруга Београд - Суботица - државна граница (Келебија), ДЕОНИЦА ПРУГЕ НОВИ САД - СУБОТИЦА - ДРЖАВНА ГРАНИЦА (КЕЛЕБИЈА), у Новом Саду, Кисачу, Степановићеву, Змајеву, Врбасу, Ловћенцу, Малом Иђошу, Бачкој Тополи, Жеднику, Наумовићеву и Суботици, у катастарским општинама наведеним на насловној страни техничке документације и на катастарским парцелама према списку приложеном у Главној свесци /

Belgrade - Subotica - State border (Kelebija) railway line, SECTION NOVI SAD - SUBOTICA STATE BORDER (KELEBIJA), at Novi Sad, Kisač, Stepanovićevo, Zmajevo, Vrbas, Lovćenac, Mali Idjoš, Bačka Topola, Žednik, Naumovićevo and Subotica, in cadastral municipalities listed on the cover page of this Design, on cadastral plots listed in General Volume

Врста техничке документације / Technical documentation type:
ПИО/ABD Пројекат изведеног објекта / As-built Design

Ознака и назив дела Пројекта / Designation and name of the part of design:
5/1.9 Осигурање железничке станице Степановићево /
Signalling/interlocking systems in Stepanovicevo railway station

Назив цртежа / Drawing name:
Интелигентни панелни система за напајање сигнално-сигурносних уређаја PKX1 - ожичење кабинета напојног уређаја /
Intelligent panel system for power supply Signalling and Interlocking devices PKX1 - wiring of power supply cabinets

Одговорни пројектант / Responsible designer:
Ђорђе Максимовић, дипл.инж.ел.
Број лиценце / License number: 353 P422 17

Сарадници / Associates:
Владимир Бошковић, инж.маш.
Марко Ралић, дипл.ел.инж.

Број Пројекта / Design number:	Датум / Date:	Размера / Scale:	Број цртежа / Drawing number:
TS.700.255-5/1.9	Септембар / September 2024.	-	TS.700.255-5/1.9-C22

SPECIFIKACIJA KABLOVSKIH ORMANA
SPECIFICATION OF CABLE CABINETS

BROJ KONEKTORA ZA PROSLEĐENJE ULAZ-IZLAZ NUMBER OF CONNECTORS FOR IN/OUT FORWARDING	Комада QUANTITY
ORMAN SA 50 KONEKTORA CABINET WITH 50 CONNECTORS	-
ORMAN SA 80 KONEKTORA CABINET WITH 80 CONNECTORS	2
ORMAN SA 120 KONEKTORA CABINET WITH 120 CONNECTORS	2
ORMAN SA 240 KONEKTORA CABINET WITH 240 CONNECTORS	4

SPECIFIKACIJA ISKOPA KABLOVSKOG ROVA
SPECIFICATION FOR CABLE TRENCH EXCAVATION

ISKOP ROVA TRENCH EXCAVATION	165m

SPECIFIKACIJA BROJAČA OSOVINA
SPECIFICATION OF AXLE COUNTERS

BROJ BROJAČA OSOVINA NUMBER OF AXLE COUNTERS	24

SPECIFIKACIJA NOVIH PRODORA I CEVI ISPOD PRUGE
SPECIFICATION OF NEW PASSAGES AND PIPES UNDER TRACK

TIP PRODORA TYPE OF PASSAGE	Komada QUANTITY	PEHD cevi HDPE PIPES (m) (m)	Ukupno TOTAL (m)
1 x Ø110, L=6m	7	42	300
1 x Ø110, L=12m	3	36	
1 x Ø110, L=18m	3	54	
2 x Ø110, L=12m	3	72	
2 x Ø110, L=24m	2	96	

OBRADA KRAJA KABLA
TREATMENT OF CABLE END

PODELA PO BROJU ŽILA KOJE TREBA OBRADITI CLASSIFICATION BY NUMBER OF WIRES TO BE TREATED	Комада QUANTITY
BROJA KRAJEVA KABLA KOJI IMAJU DO 16 ŽILA NUMBER OF CABLE ENDS WITH MAX. 16 WIRES	262
BROJA KRAJEVA KABLA KOJI IMAJU OD 16 DO 80 ŽILA NUMBER OF CABLE ENDS FROM 16 TO 80 WIRES	44
BROJA KRAJEVA KABLA KOJI IMAJU PREKO 80 ŽILA NUMBER OF CABLE ENDS FROM 80 TO 160 WIRES	-
BROJ KRAJEVA OPT.KABLA KOJI IMAJU DO 12 VLAKANA NUMBER OF CABLE ENDS WITH MAX. 12 FIBRES IN OPTICAL CABLE	6

SPECIFIKACIJA KABLOVSKIH RAZDELNIH GLAVA
SPECIFICATION OF CABLE SPLICES

BROJ KONEKTORA ZA PROSLEĐENJE ULAZ-IZLAZ NUMBER OF CONNECTORS FOR IN/OUT FORWARDING	Комада QUANTITY
RAZDELNA GLAVA SA 8 KONEKTORA DISTRIBUTON BOX WITH 8 CONNECTORS	6
RAZDELNA GLAVA SA 12 KONEKTORA DISTRIBUTON BOX WITH 12 CONNECTORS	20

SPECIFIKACIJA KABLOVA
CABLE SPECIFICATION

TIP KABLA TYPE OF CABLE		KONSTRUKCIJA KABLA Construction	DUŽINA (m) Lenght (m)	KOMADA Pieces
A-2YTF2Y(L)2Y	Cu	1x4x0,75mm2	72	16
A-02YSTF(L)2YB2Y	Cu	1x4x0,8mm	1298	6
A-2Y2YV		10x1x0.9	110	22
		7x1x0.9	40	8
XP41	Cu	3x2,5mm2	200	5
A-2Y(L)2YB2Y	Cu	14x4x0.9	805	2
		10x4x0.9	795	2
		5x4x0.9	2825	2
		3x4x0.9	7885	41
		1x4x0.9	480	7
A-2Y2YB2Y(H115)	Cu	80x1x0.9	795	2
		50x1x0.9	2825	2
		40x1x0.9	835	2
		20x1x0.9	345	10
		10x1x0.9	47	4
		4x1x0.9	925	20
A-DQ(ZN)B2Y	Fi	1x6	120	3
UTP Cat.5e	Cu	4x2x0,51	80	2

SPECIFIKACIJA KABLOVSKIH NASTAVAKA
SPECIFICATION OF CABLE SPLICES

TIP NASTAVKA SPLICE TYPE		KOMADA PIECES
DO 20 ŽILA	UP TO 20 WIRES	4
OD 20 DO 80 ŽILA	20 - 80 WIRES	4
OD 80 DO 160 ŽILA	80 - 160 WIRES	0

ИНЖЕЊЕРСКА КОМОРА СРБИЈЕ
Ђорђе Љ. Максимовић
дипл. инж. ел.
353 P422 17
ОДГОВОРНИ ПРОЈЕКТАНТ

Лист: 01 од 01
Sheet: 01 of 01

Пројектант / Designer:
Институт Михајло Пупин доо
Волгина 15, 11000 Београд
www.pupin.rs

Извођач / Contractor: Конзорцијум / Joint Venture:
China Railway International Co., Ltd.
Serbia Ogranak Beograd
Rajka Mitića 8, 11000 Beograd
China Communication Construction Co.Ltd.
Serbia Ogranak Beograd-Savski Venac
Paje Adamova 2, 11000 Beograd

Инвеститор / Investor:
Инфраструктура железнице Србије а.д.
Немањина 6, 11000 Београд
www.infrazs.rs

Подизвођач / Subcontractor:
CRSC International Co., LTD.
Ogranak Beograd,
Omladinskih brigada 21, 11070 Novi Beograd

Објекат / Project:
Пруга Београд - Суботица - државна граница (Келебија), ДЕОНИЦА ПРУГЕ НОВИ САД - СУБОТИЦА - ДРЖАВНА ГРАНИЦА (КЕЛЕБИЈА), у Новом Саду, Кисачу, Степановићеву, Змајеву, Врбасу, Ловћенцу, Малом Иђошу, Бачкој Тополи, Жеднику, Наумовићеву и Суботици, у катастарским општинама наведеним на насловној страни техничке документације и на катастарским парцелама према списку приложеном у Главној свесци /

Belgrade - Subotica - State border (Kelebija) railway line, SECTION NOVI SAD - SUBOTICA STATE BORDER (KELEBIJA), at Novi Sad, Kisač, Stepanovićevo, Zmajevo, Vrbas, Lovćenac, Mali Idjoš, Bačka Topola, Žednik, Naumovićevo and Subotica, in cadastral municipalities listed on the cover page of this Design, on cadastral plots listed in General Volume

Врста техничке документације / Technical documentation type:
ПИО/АВД Пројекат изведеног објекта / As-built Design

Ознака и назив дела Пројекта / Designation and name of the part of design:
5/1.9 Осигурање железничке станице Степановићево / Signalling/interlocking systems in Stepanovicevo railway station

Назив цртежа / Drawing name:
Колосечна ситуација са спољним елементима осигурања, планом и трасом каблова (ситуациони цртеж) / Layout plan of track with external elements of the signallingequipment, and with cables plan and cables route

Одговорни пројектант / Responsible designer:
Ђорђе Максимовић, дипл.инж.ел.
Број лиценце / License number: 353 P422 17

Сарадници / Associates:
Владимир Бошковић, инж.маш.
Марко Ралић, дипл.ел.инж.

Број Пројекта / Design number:	Датум / Date:	Размера / Scale:	Број цртежа / Drawing number:
TS.700.255-5.1.9	Септембар / September 2024.	1:1000	TS.700.255-5.1.9-C23

Кабловски разделни ормар:
Cable distribution cabinet: KO-301S

Тип / Type: KO 80

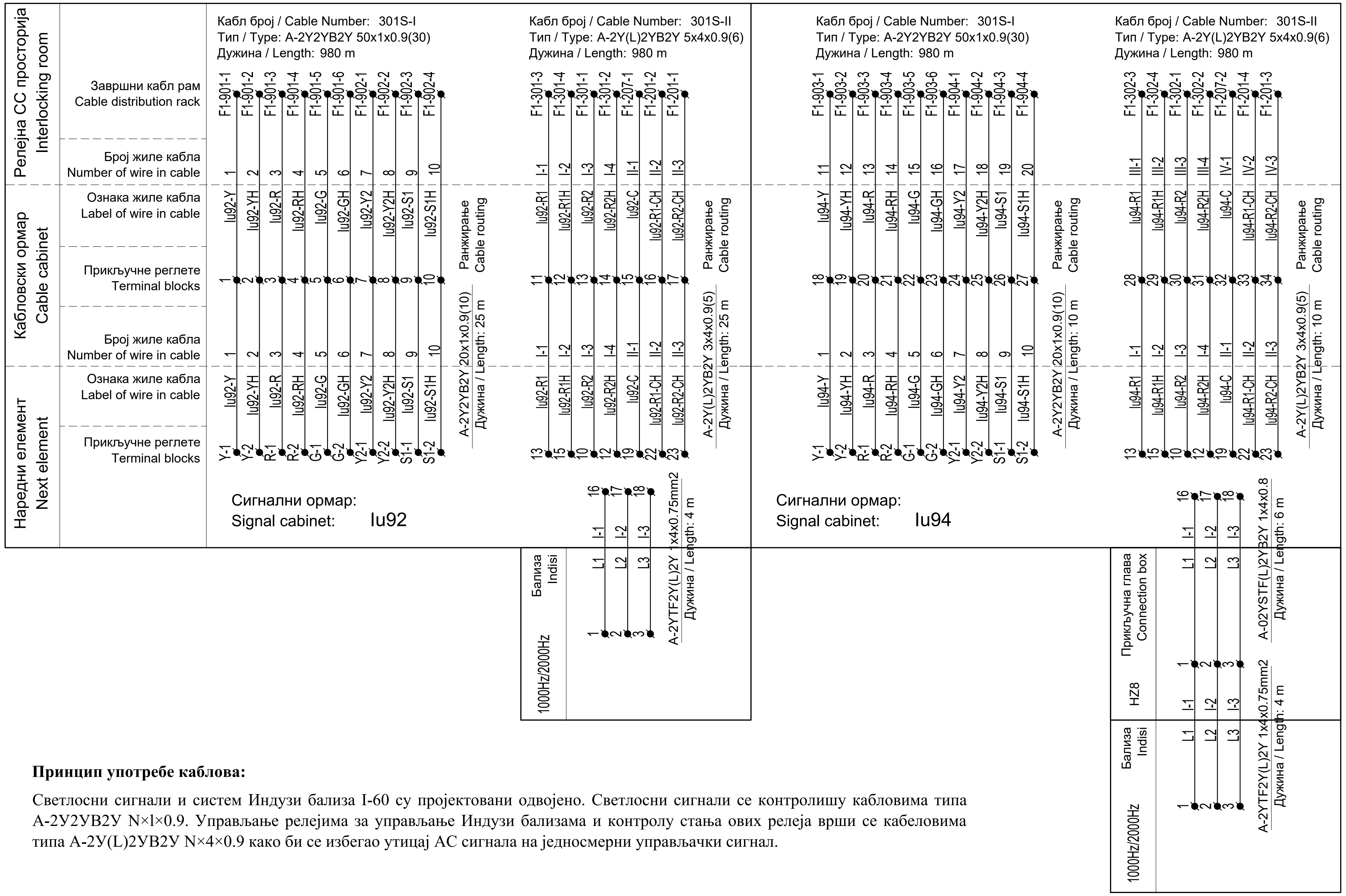

Принцип употребе каблова:

Светлосни сигнали и систем Индузи бализа I-60 су пројектовани одвојено. Светлосни сигнали се контролишу кабловима типа А-2У2УВ2У N×l×0.9. Управљање релејима за управљање Индузи бализама и контролу стања ових релеја врши се кабеловима типа А-2У(L)2УВ2У N×4×0.9 како би се избегао утицај АС сигнала на једносмерни управљачки сигнал.

Cable usage principle:

The light signals and Induzi system I-60 are designed separately. The light signals are controlled by cable type A-2У2УВ2У N×l×0.9. The Managing of relays for control Indusi balises and acquisition of state of these relays are achieved using cables type A-2У(L)2УВ2У N×4×0.9 in order to avoid the impact from AC signal to DC signal.

ИНЖЕЊЕРСКА КОМОРА СРБИЈЕ
Ђорђе Љ. Максимовић
дипл. инж. ел.
353 P422 17
ОДГОВОРНИ ПРОЈЕКТАНТ

Лист: 01 од 11
Sheet: 01 of 11

Пројектант / Designer:
Институт Михајло Пупин доо
Волгина 15, 11000 Београд
www.pupin.rs

Инвеститор / Investor:
Инфраструктура железнице Србије а.д.
Немањина 6, 11000 Београд
www.infrazs.rs

Извођач / Contractor: Конзорцијум / Joint Venture:
China Railway International Co., Ltd.
Serbia Ogranak Beograd
Rajka Mitića 8, 11000 Beograd
China Communication Construction Co.Ltd.
Serbia Ogranak Beograd-Savski Venac
Paje Adamova 2, 11000 Beograd

Подизвођач / Subcontractor:
CRSC International Co., LTD.
Ogranak Beograd,
Omladinskih brigada 21, 11070 Novi Beograd

Објекат / Project:
Пруга Београд - Суботица - државна граница (Келебија), ДЕОНИЦА ПРУГЕ НОВИ САД - СУБОТИЦА - ДРЖАВНА ГРАНИЦА (КЕЛЕБИЈА), у Новом Саду, Кисачу, Степановићеву, Змајеву, Врбасу, Ловћенцу, Малом Иђошу, Бачкој Тополи, Жеднику, Наумовићеву и Суботици, у катастарским општинама наведеним на насловној страни техничке документације и на катастарским парцелама према списку приложеном у Главној свесци /

Belgrade - Subotica - State border (Kelebija) railway line, SECTION NOVI SAD - SUBOTICA STATE BORDER (KELEBIJA), at Novi Sad, Kisač, Stepanovićevo, Zmajevo, Vrbas, Lovćenac, Mali Idjoš, Bačka Topola, Žednik, Naumovićevo and Subotica, in cadastral municipalities listed on the cover page of this Design, on cadastral plots listed in General Volume

Врста техничке документације / Technical documentation type:
ПИО/ABD Пројекат изведеног објекта / As-built Design

Ознака и назив дела Пројекта / Designation and name of the part of design:
5/1.9 Осигурање железничке станице Степановићево /
Signalling/interlocking systems in Stepanovicevo railway station

Назив цртежа / Drawing name:
План повезивања каблова у кабловским разделним ормарима /
Plan of connecting cables at Cable distribution cabinets

Одговорни пројектант / Responsible designer:
Ђорђе Максимовић, дипл.инж.ел.
Број лиценце / License number: 353 P422 17

Сарадници / Associates:
Владимир Бошковић, инж.маш.
Марко Ралић, дипл.ел.инж.

Број Пројекта / Design number:	Датум / Date:	Размера / Scale:	Број цртежа / Drawing number:
TS.700.255-5.1.9	Септембар / September 2024.	-	TS.700.255-5.1.9-C24

Тип / Type: KODZ 240

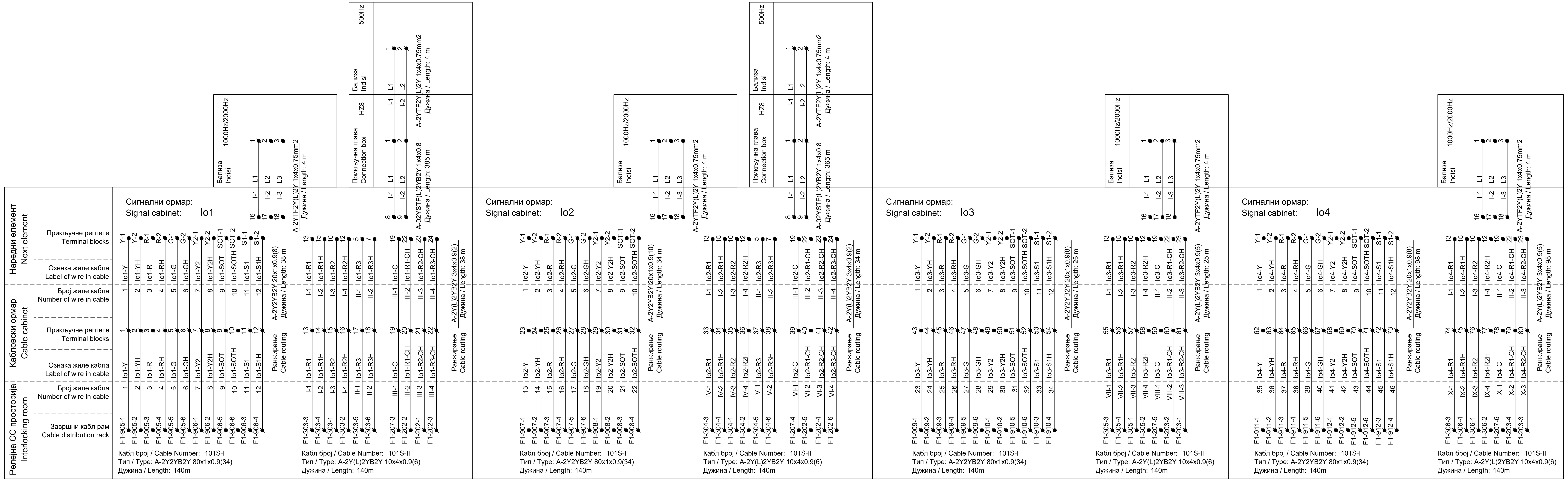

Принцип употребе каблова:

Светлосни сигнали и систем Индузи бализа I-60 су пројектовани одвојено. Светлосни сигнали се контролишу кабловима типа А-2У2УВ2У N×l×0.9. Управљање релејима за управљање Индузи бализама и контролу стања ових релеја врши се кабеловима типа А-2У(L)2УВ2У N×4×0.9 како би се избегао утицај AC сигнала на једносмерни управљачки сигнал.

Cable usage principle:

The light signals and Induzi system I-60 are designed separately. The light signals are controlled by cable type A-2У2УВ2У N×l×0.9. The Managing of relays for control Indusi balises and acquisition of state of these relays are achieved using cables type A-2У(L)2УВ2У N×4×0.9 in order to avoid the impact from AC signal to DC signal.

Лист: 02 од 11
Sheet: 02 of 11

Пројектант / Designer:
Институт Михајло Пупин доо
Волгина 15, 11000 Београд
www.pupin.rs

Извођач / Contractor: Конзорцијум / Joint Venture:
China Railway International Co., Ltd.
Serbia Ogranak Beograd
Rajka Mitića 8, 11000 Beograd
China Communication Construction Co.Ltd.
Serbia Ogranak Beograd-Savski Venac
Paje Adamova 2, 11000 Beograd

Инвеститор / Investor:
Инфраструктура железнице Србије а.д.
Немањина 6, 11000 Београд
www.infrazs.rs

Подизвођач / Subcontractor:
CRSC International Co., LTD.
Ogranak Beograd,
Omladinskih brigada 21, 11070 Novi Beograd

Објекат / Project:
Пруга Београд - Суботица - државна граница (Келебија), ДЕОНИЦА ПРУГЕ НОВИ САД - СУБОТИЦА - ДРЖАВНА ГРАНИЦА (КЕЛЕБИЈА), у Новом Саду, Кисачу, Степановићеву, Змајеву, Врбасу, Ловћенцу, Малом Иђошу, Бачкој Тополи, Жеднику, Наумовићеву и Суботици, у катастарским општинама наведеним на насловној страни техничке документације и на катастарским парцелама према списку приложеном у Главној свесци /

Belgrade - Subotica - State border (Kelebija) railway line, SECTION NOVI SAD - SUBOTICA STATE BORDER (KELEBIJA), at Novi Sad, Kisač, Stepanovićevo, Zmajevo, Vrbas, Lovćenac, Mali Idjoš, Bačka Topola, Žednik, Naumovićevo and Subotica, in cadastral municipalities listed on the cover page of this Design, on cadastral plots listed in General Volume

Врста техничке документације / Technical documentation type:
ПИО/ABD Пројекат изведеног објекта / As-built Design

Ознака и назив дела Пројекта / Designation and name of the part of design:
5/1.9 Осигурање железничке станице Степановићево /
Signalling/interlocking systems in Stepanovicevo railway station

Назив цртежа / Drawing name:
План повезивања каблова у кабловским разделним ормарима /
Plan of connecting cables at Cable distribution cabinets

Одговорни пројектант / Responsible designer:
Ђорђе Максимовић, дипл.инж.ел.
Број лиценце / License number: 353 P422 17

Сарадници / Associates:
Владимир Бошковић, инж.маш.
Марко Ралић, дипл.ел.инж.

Број Пројекта / Design number:	Датум / Date:	Размера / Scale:	Број цртежа / Drawing number:
TS.700.255-5.1.9	Септембар / September 2024.	-	TS.700.255-5.1.9-C24

Кабловски разделни ормар: Cable distribution cabinet: KO-401S

Тип / Type: KO 80

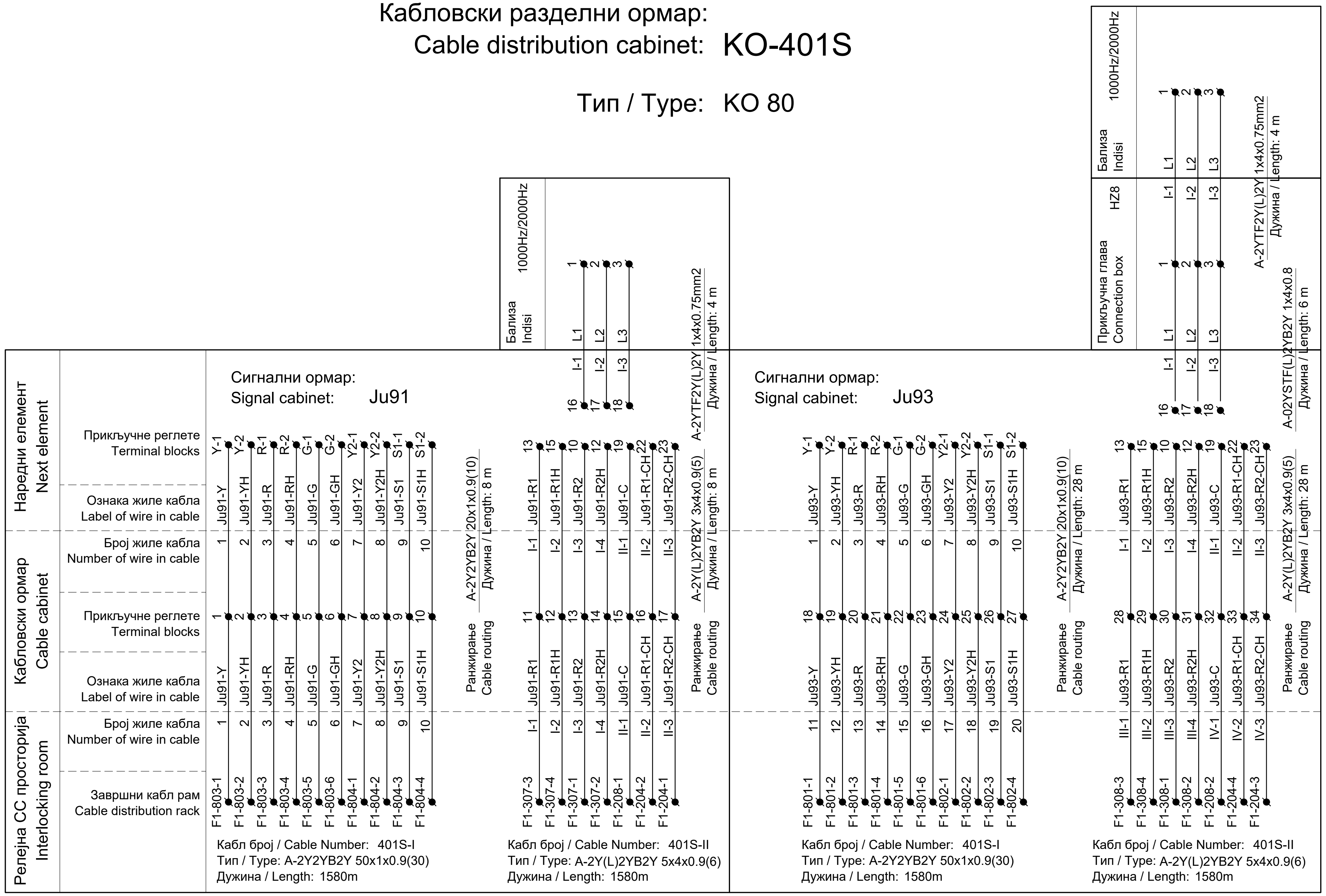

Принцип употребе каблова:

Светлосни сигнали и систем Индузи бализа I-60 су пројектовани одвојено. Светлосни сигнали се контролишу кабловима типа А-2У2УВ2У N×l×0.9. Управљање релејима за управљање Индузи бализама и контролу стања ових релеја врши се кабеловима типа А-2У(L)2УВ2У N×4×0.9 како би се избегао утицај AC сигнала на једносмерни управљачки сигнал.

Cable usage principle:

The light signals and Induzi system I-60 are designed separately. The light signals are controlled by cable type A-2У2УВ2У N×l×0.9. The Managing of relays for control Indusi balises and acquisition of state of these relays are achieved using cables type A-2У(L)2УВ2У N×4×0.9 in order to avoid the impact from AC signal to DC signal.

ИНЖЕЊЕРСКА КОМОРА СРБИЈЕ – Ђорђе Љ. Максимовић, дипл. инж. ел., 353 P422 17 – ОДГОВОРНИ ПРОЈЕКТАНТ

Лист: 03 од 11
Sheet: 03 of 11

Пројектант / Designer: Институт Михајло Пупин доо, Волгина 15, 11000 Београд, www.pupin.rs

Извођач / Contractor: Конзорцијум / Joint Venture: China Railway International Co., Ltd. Serbia Ogranak Beograd, Rajka Mitića 8, 11000 Beograd; China Communication Construction Co.Ltd. Serbia Ogranak Beograd-Savski Venac, Paje Adamova 2, 11000 Beograd

Инвеститор / Investor: Инфраструктура железнице Србије а.д., Немањина 6, 11000 Београд, www.infrazs.rs

Подизвођач / Subcontractor: CRSC International Co., LTD. Ogranak Beograd, Omladinskih brigada 21, 11070 Novi Beograd

Објекат / Project:
Пруга Београд - Суботица - државна граница (Келебија), ДЕОНИЦА ПРУГЕ НОВИ САД - СУБОТИЦА - ДРЖАВНА ГРАНИЦА (КЕЛЕБИЈА), у Новом Саду, Кисачу, Степановићеву, Змајеву, Врбасу, Ловћенцу, Малом Иђошу, Бачкој Тополи, Жеднику, Наумовићеву и Суботици, у катастарским општинама наведеним на насловној страни техничке документације и на катастарским парцелама према списку приложеном у Главној свесци /

Belgrade - Subotica - State border (Kelebija) railway line, SECTION NOVI SAD - SUBOTICA STATE BORDER (KELEBIJA), at Novi Sad, Kisač, Stepanovićevo, Zmajevo, Vrbas, Lovćenac, Mali Idjoš, Bačka Topola, Žednik, Naumovićevo and Subotica, in cadastral municipalities listed on the cover page of this Design, on cadastral plots listed in General Volume

Врста техничке документације / Technical documentation type: ПИО/ABD Пројекат изведеног објекта / As-built Design

Ознака и назив дела Пројекта / Designation and name of the part of design: 5/1.9 Осигурање железничке станице Степановићево / Signalling/interlocking systems in Stepanovicevo railway station

Назив цртежа / Drawing name: План повезивања каблова у кабловским разделним ормарима / Plan of connecting cables at Cable distribution cabinets

Одговорни пројектант / Responsible designer: Ђорђе Максимовић, дипл.инж.ел.
Број лиценце / License number: 353 P422 17

Сарадници / Associates: Владимир Бошковић, инж.маш.; Марко Ралић, дипл.ел.инж.

Број Пројекта / Design number:	Датум / Date:	Размера / Scale:	Број цртежа / Drawing number:
TS.700.255-5.1.9	Септембар / September 2024.	-	TS.700.255-5.1.9-C24

Кабловски разделни ормар: Cable distribution cabinet: KO-201S

Тип / Type: KODZ 240

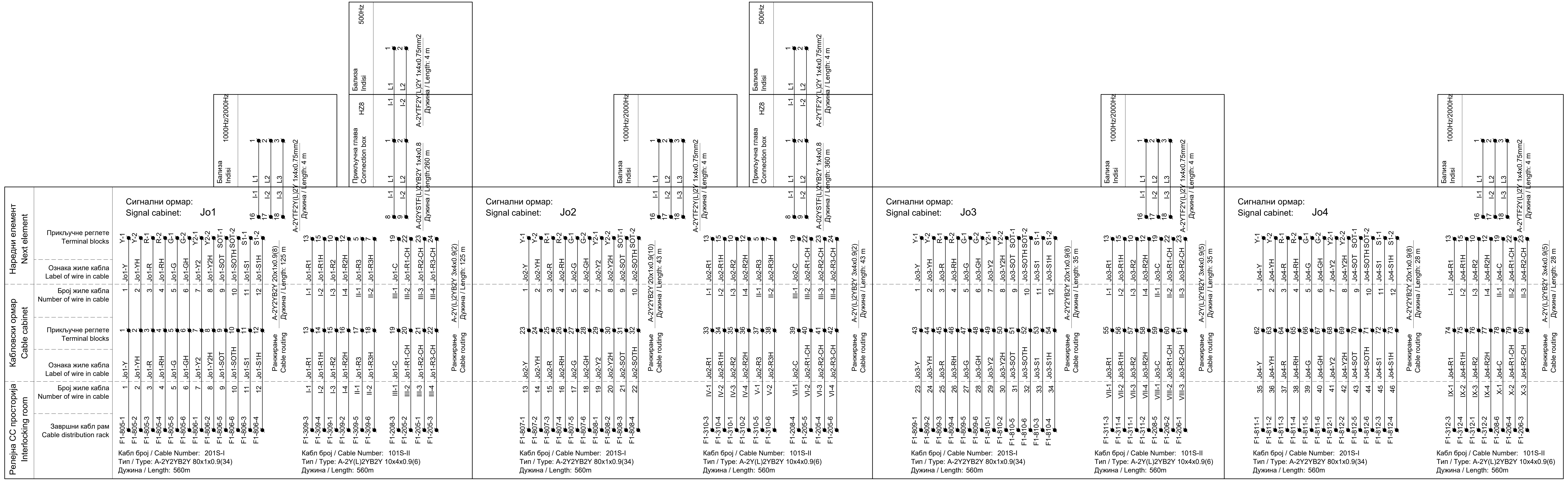

Принцип употребе каблова:

Светлосни сигнали и систем Индузи бализа I-60 су пројектовани одвојено. Светлосни сигнали се контролишу кабловима типа А-2У2УВ2У N×l×0.9. Управљање релејима за управљање Индузи бализама и контролу стања ових релеја врши се кабеловима типа А-2У(L)2УВ2У N×4×0.9 како би се избегао утицај АС сигнала на једносмерни управљачки сигнал.

Cable usage principle:

The light signals and Induzi system I-60 are designed separately. The light signals are controlled by cable type A-2У2УВ2У N×l×0.9. The Managing of relays for control Indusi balises and acquisition of state of these relays are achieved using cables type A-2У(L)2УВ2У N×4×0.9 in order to avoid the impact from AC signal to DC signal.

Лист: 04 од 11
Sheet: 04 of 11

Пројектант / Designer:
Институт Михајло Пупин доо
Волгина 15, 11000 Београд
www.pupin.rs

Инвеститор / Investor:
Инфраструктура железнице Србије а.д.
Немањина 6, 11000 Београд
www.infrazs.rs

Извођач / Contractor: Конзорцијум / Joint Venture:
China Railway International Co., Ltd.
Serbia Ogranak Beograd
Rajka Mitića 8, 11000 Beograd
China Communication Construction Co.Ltd.
Serbia Ogranak Beograd-Savski Venac
Paje Adamova 2, 11000 Beograd

Подизвођач / Subcontractor:
CRSC International Co., LTD.
Ogranak Beograd,
Omladinskih brigada 21, 11070 Novi Beograd

Објекат / Project:
Пруга Београд - Суботица - државна граница (Келебија), ДЕОНИЦА ПРУГЕ НОВИ САД - СУБОТИЦА - ДРЖАВНА ГРАНИЦА (КЕЛЕБИЈА), у Новом Саду, Кисачу, Степановићеву, Змајеву, Врбасу, Ловћенцу, Малом Иђошу, Бачкој Тополи, Жеднику, Наумовићеву и Суботици, у катастарским општинама наведеним на насловној страни техничке документације и на катастарским парцелама према списку приложеном у Главној свесци /

Belgrade - Subotica - State border (Kelebija) railway line, SECTION NOVI SAD - SUBOTICA STATE BORDER (KELEBIJA), at Novi Sad, Kisač, Stepanovićevo, Zmajevo, Vrbas, Lovćenac, Mali Idjoš, Bačka Topola, Žednik, Naumovićevo and Subotica, in cadastral municipalities listed on the cover page of this Design, on cadastral plots listed in General Volume

Врста техничке документације / Technical documentation type:
ПИО/ABD Пројекат изведеног објекта / As-built Design

Ознака и назив дела Пројекта / Designation and name of the part of design:
5/1.9 Осигурање железничке станице Степановићево / Signalling/interlocking systems in Stepanovicevo railway station

Назив цртежа / Drawing name:
План повезивања каблова у кабловским разделним ормарима / Plan of connecting cables at Cable distribution cabinets

Одговорни пројектант / Responsible designer:
Ђорђе Максимовић, дипл.инж.ел.
Број лиценце / License number: 353 P422 17

Сарадници / Associates:
Владимир Бошковић, инж.маш.
Марко Ралић, дипл.ел.инж.

Број Пројекта / Design number:	Датум / Date:	Размера / Scale:	Број цртежа / Drawing number:
TS.700.255-5.1.9	Септембар / September 2024.	-	TS.700.255-5.1.9-C24

Кабловски разделни ормар: KO-101P Тип / Type: KODZ 120
Cable distribution cabinet:

Принцип употребе каблова:

Различити каблови се користе за рад скретничке поставне справе и за видео надзор положаја скретничких полуга. Скретничка поставна справа се контролише каблом типа A-2Y2YB2Y N×I×0.9, док се видео надзор положаја скретничких полуга врши помоћу кабла типа A-2Y(L)2YB2Y N×I×0.9. Видео сигнал положаја скретничких полуга је високофреквентни сигнал, услед чега се користи кабл са упреденим четворкама за редукцију интерференције.

Cable usage principle:

Separate cables are used for switch machine operation and for video monitoring of point lever position. Switch machine is controlled by cable type A-2Y2YB2Y N×I×0.9, and point lever position is controlled by cable type A-2Y(L)2YB2Y N×I×0.9. Video signal is high frequency signal transmitted at point lever position, therefore, 4-core twisted cable shall be used to reduce the interference.

Напомена:

MT1a и MT2a су додатни контролници приљубљености језичка на једној страни скретнице, док су MT1б и MT2б су додатни контролници приљубљености језичка на супротној страни.

Note:

MT1a and MT2a are additional blade position controllers on one side of the switch, while MT1b and MT2b are additional blade position controllers on the opposite side.

Лист: 05 од 11
Sheet: 05 of 11

Пројектант / Designer:
Институт Михајло Пупин доо
Волгина 15, 11000 Београд
www.pupin.rs

Инвеститор / Investor:
Инфраструктура железнице Србије а.д.
Немањина 6, 11000 Београд
www.infrazs.rs

Извођач / Contractor: Конзорцијум / Joint Venture:
China Railway International Co., Ltd.
Serbia Ogranak Beograd
Rajka Mitića 8, 11000 Beograd
China Communication Construction Co.Ltd.
Serbia Ogranak Beograd-Savski Venac
Paje Adamova 2, 11000 Beograd

Подизвођач / Subcontractor:
CRSC International Co., LTD.
Ogranak Beograd,
Omladinskih brigada 21, 11070 Novi Beograd

Објекат / Project:
Пруга Београд - Суботица - државна граница (Келебија), ДЕОНИЦА ПРУГЕ НОВИ САД - СУБОТИЦА - ДРЖАВНА ГРАНИЦА (КЕЛЕБИЈА), у Новом Саду, Кисачу, Степановићеву, Змајеву, Врбасу, Ловћенцу, Малом Иђошу, Бачкој Тополи, Жеднику, Наумовићеву и Суботици, у катастарским општинама наведеним на насловној страни техничке документације и на катастарским парцелама према списку приложеном у Главној свесци /

Belgrade - Subotica - State border (Kelebija) railway line, SECTION NOVI SAD - SUBOTICA STATE BORDER (KELEBIJA), at Novi Sad, Kisač, Stepanovićevo, Zmajevo, Vrbas, Lovćenac, Mali Idjoš, Bačka Topola, Žednik, Naumovićevo and Subotica, in cadastral municipalities listed on the cover page of this Design, on cadastral plots listed in General Volume

Врста техничке документације / Technical documentation type:
ПИО/ABD Пројекат изведеног објекта / As-built Design

Ознака и назив дела Пројекта / Designation and name of the part of design:
5/1.9 Осигурање железничке станице Степановићево / Signalling/interlocking systems in Stepanovicevo railway station

Назив цртежа / Drawing name:
План повезивања каблова у кабловским разделним ормарима /
Plan of connecting cables at Cable distribution cabinets

Одговорни пројектант / Responsible designer:
Ђорђе Максимовић, дипл.инж.ел.
Број лиценце / License number: 353 P422 17

Сарадници / Associates:
Владимир Бошковић, инж.маш.
Марко Ралић, дипл.ел.инж.

Број Пројекта / Design number:	Датум / Date:	Размера / Scale:	Број цртежа / Drawing number:
TS.700.255-5.1.9	Септембар / September 2024.	-	TS.700.255-5.1.9-C24

Принцип употребе каблова:

Различити каблови се користе за рад скретничке поставне справе и за видео надзор положаја скретничких полуга. Скретничка поставна справа се контролише каблом типа А-2У2УВ2У N×l×0.9, док се видео надзор положаја скретничких полуга врши помоћу кабла типа А-2У(L)2УВ2У N×l×0.9. Видео сигнал положаја скретничких полуга је високофреквентни сигнал, услед чега се користи кабл са упреденим четворкама за редукцију интерференције.

Cable usage principle:

Separate cables are used for switch machine operation and for video monitoring of point lever position. Switch machine is controlled by cable type A-2У2УВ2У N×l×0.9, and point lever position is controlled by cable type A-2У(L)2УВ2У N×l×0.9. Video signal is high frequency signal transmitted at point lever position, therefore, 4-core twisted cable shall be used to reduce the interference.

Напомена:

МТ1а и МТ2а су додатни контролници приљубљености језичка на једној страни скретнице, док су МТ1б и МТ2б су додатни контролници приљубљености језичка на супротној страни.

Note:

MT1a and MT2a are additional blade position controllers on one side of the switch, while MT1b and MT2b are additional blade position controllers on the opposite side.

Лист: 06 од 11
Sheet: 06 of 11

Пројектант / Designer:
Институт Михајло Пупин доо
Волгина 15, 11000 Београд
www.pupin.rs

Инвеститор / Investor:
Инфраструктура железнице Србије а.д.
Немањина 6, 11000 Београд
www.infrazs.rs

Извођач / Contractor: Конзорцијум / Joint Venture:
China Railway International Co., Ltd.
Serbia Ogranak Beograd
Rajka Mitića 8, 11000 Beograd
China Communication Construction Co.Ltd.
Serbia Ogranak Beograd-Savski Venac
Paje Adamova 2, 11000 Beograd

Подизвођач / Subcontractor:
CRSC International Co., LTD.
Ogranak Beograd,
Omladinskih brigada 21, 11070 Novi Beograd

Објекат / Project:
Пруга Београд - Суботица - државна граница (Келебија), ДЕОНИЦА ПРУГЕ НОВИ САД - СУБОТИЦА - ДРЖАВНА ГРАНИЦА (КЕЛЕБИЈА), у Новом Саду, Кисачу, Степановићеву, Змајеву, Врбасу, Ловћенцу, Малом Иђошу, Бачкој Тополи, Жеднику, Наумовићеву и Суботици, у катастарским општинама наведеним на насловној страни техничке документације и на катастарским парцелама према списку приложеном у Главној свесци /

Belgrade - Subotica - State border (Kelebija) railway line, SECTION NOVI SAD - SUBOTICA STATE BORDER (KELEBIJA), at Novi Sad, Kisač, Stepanovićevo, Zmajevo, Vrbas, Lovćenac, Mali Idjoš, Bačka Topola, Žednik, Naumovićevo and Subotica, in cadastral municipalities listed on the cover page of this Design, on cadastral plots listed in General Volume

Врста техничке документације / Technical documentation type:
ПИО/ABD Пројекат изведеног објекта / As-built Design

Ознака и назив дела Пројекта / Designation and name of the part of design:
5/1.9 Осигурање железничке станице Степановићево /
Signalling/interlocking systems in Stepanovicevo railway station

Назив цртежа / Drawing name:
План повезивања каблова у кабловским разделним ормарима /
Plan of connecting cables at Cable distribution cabinets

Одговорни пројектант / Responsible designer:
Ђорђе Максимовић, дипл.инж.ел.
Број лиценце / License number: 353 P422 17

Сарадници / Associates:
Владимир Бошковић, инж.маш.
Марко Ралић, дипл.ел.инж.

Број Пројекта / Design number:	Датум / Date:	Размера / Scale:	Број цртежа / Drawing number:
TS.700.255-5.1.9	Септембар / September 2024.	-	TS.700.255-5.1.9-C24

Кабловски разделни ормар:
Cable distribution cabinet: KO-101B

Тип / Type: KODZ 240

ИНЖЕЊЕРСКА КОМОРА СРБИЈЕ
Ђорђе Љ. Максимовић
дипл. инж. ел.
353 P422 17
ОДГОВОРНИ ПРОЈЕКТАНТ

Лист: 07 од 11
Sheet: 07 of 11

Пројектант / Designer:
Институт Михајло Пупин доо
Волгина 15, 11000 Београд
www.pupin.rs

Инвеститор / Investor:
Инфраструктура железнице Србије а.д.
Немањина 6, 11000 Београд
www.infrazs.rs

Извођач / Contractor: Конзорцијум / Joint Venture:
China Railway International Co., Ltd.
Serbia Ogranak Beograd
Rajka Mitića 8, 11000 Beograd

China Communication Construction Co.Ltd.
Serbia Ogranak Beograd-Savski Venac
Paje Adamova 2, 11000 Beograd

Подизвођач / Subcontractor:
CRSC International Co., LTD.
Ogranak Beograd,
Omladinskih brigada 21, 11070 Novi Beograd

Објекат / Project:
Пруга Београд - Суботица - државна граница (Келебија), ДЕОНИЦА ПРУГЕ НОВИ САД - СУБОТИЦА - ДРЖАВНА ГРАНИЦА (КЕЛЕБИЈА), у Новом Саду, Кисачу, Степановићеву, Змајеву, Врбасу, Ловћенцу, Малом Иђошу, Бачкој Тополи, Жеднику, Наумовићеву и Суботици, у катастарским општинама наведеним на насловној страни техничке документације и на катастарским парцелама према списку приложеном у Главној свесци /

Belgrade - Subotica - State border (Kelebija) railway line, SECTION NOVI SAD - SUBOTICA STATE BORDER (KELEBIJA), at Novi Sad, Kisač, Stepanovićevo, Zmajevo, Vrbas, Lovćenac, Mali Idjoš, Bačka Topola, Žednik, Naumovićevo and Subotica, in cadastral municipalities listed on the cover page of this Design, on cadastral plots listed in General Volume

Врста техничке документације / Technical documentation type:
ПИО/ABD Пројекат изведеног објекта / As-built Design

Ознака и назив дела Пројекта / Designation and name of the part of design:
5/1.9 Осигурање железничке станице Степановићево / Signalling/interlocking systems in Stepanovicevo railway station

Назив цртежа / Drawing name:
План повезивања каблова у кабловским разделним ормарима /
Plan of connecting cables at Cable distribution cabinets

Одговорни пројектант / Responsible designer:
Ђорђе Максимовић, дипл.инж.ел.
Број лиценце / License number: 353 P422 17

Сарадници / Associates:
Владимир Бошковић, инж.маш.
Марко Ралић, дипл.ел.инж.

Број Пројекта / Design number:	Датум / Date:	Размера / Scale:	Број цртежа / Drawing number:
TS.700.255-5.1.9	Септембар / September 2024.	-	TS.700.255-5.1.9-C24

Кабловски разделни ормар:
Cable distribution cabinet: KO-201B

Тип / Type: KODZ 240

Rows: Наредни елемент / Next element; Кабловски ормар / Cable cabinet; Релејна СС просторија / Interlocking room

Sensor of axle counter: / Сензор бројача осовина:	Cable to next element	Next element – Terminal blocks / Прикључне реглете	Next element – Label of wire in cable / Ознака жиле кабла	Cable cabinet – Number of wire in cable / Број жиле кабла	Cable cabinet – Terminal blocks / Прикључне реглете	Cable cabinet – Label of wire in cable / Ознака жиле кабла	Interlocking room – Number of wire in cable / Број жиле кабла	Завршни кабл рам / Cable distribution rack
B.O.13	A-2Y(L)2YB2Y 3x4x0.9(2 četv) Дужина / Length: 193 m	1	B.O.13-L1	I-1	1	B.O.13-L1	I-1	F1-509-1
		2	B.O.13-L2	I-2	2	B.O.13-L2	I-2	F1-509-2
		3	B.O.13-L3	I-3	3	B.O.13-L3	I-3	F1-509-3
		4	B.O.13-L4	I-4	4	B.O.13-L4	I-4	F1-509-4
B.O.14	A-2Y(L)2YB2Y 1x4x0.9 Дужина / Length: 105 m	1	B.O.14-L1	I-1	5	B.O.14-L1	II-1	F1-509-5
		2	B.O.14-L2	I-2	6	B.O.14-L2	II-2	F1-509-6
		3	B.O.14-L3	I-3	7	B.O.14-L3	II-3	F1-510-1
		4	B.O.14-L4	I-4	8	B.O.14-L4	II-4	F1-510-2
B.O.15	A-2Y(L)2YB2Y 3x4x0.9(2 četv) Дужина / Length: 145 m	1	B.O.15-L1	I-1	9	B.O.15-L1	III-1	F1-510-3
		2	B.O.15-L2	I-2	10	B.O.15-L2	III-2	F1-510-4
		3	B.O.15-L3	I-3	11	B.O.15-L3	III-3	F1-510-5
		4	B.O.15-L4	I-4	12	B.O.15-L4	III-4	F1-510-6
B.O.16	A-2Y(L)2YB2Y 3x4x0.9(2 četv) Дужина / Length: 145 m	1	B.O.16-L1	I-1	13	B.O.16-L1	IV-1	F1-511-1
		2	B.O.16-L2	I-2	14	B.O.16-L2	IV-2	F1-511-2
		3	B.O.16-L3	I-3	15	B.O.16-L3	IV-3	F1-511-3
		4	B.O.16-L4	I-4	16	B.O.16-L4	IV-4	F1-511-4
B.O.17	A-2Y(L)2YB2Y 3x4x0.9(2 četv) Дужина / Length: 155 m	1	B.O.17-L1	I-1	17	B.O.17-L1	V-1	F1-511-5
		2	B.O.17-L2	I-2	18	B.O.17-L2	V-2	F1-511-6
		3	B.O.17-L3	I-3	19	B.O.17-L3	V-3	F1-512-1
		4	B.O.17-L4	I-4	20	B.O.17-L4	V-4	F1-512-2
B.O.18	A-2Y(L)2YB2Y 1x4x0.9 Дужина / Length: 10 m	1	B.O.18-L1	I-1	21	B.O.18-L1	VI-1	F1-512-3
		2	B.O.18-L2	I-2	22	B.O.18-L2	VI-2	F1-512-4
		3	B.O.18-L3	I-3	23	B.O.18-L3	VI-3	F1-512-5
		4	B.O.18-L4	I-4	24	B.O.18-L4	VI-4	F1-512-6
B.O.19	A-2Y(L)2YB2Y 1x4x0.9 Дужина / Length: 52 m	1	B.O.19-L1	I-1	25	B.O.19-L1	VII-1	F1-513-1
		2	B.O.19-L2	I-2	26	B.O.19-L2	VII-2	F1-513-2
		3	B.O.19-L3	I-3	27	B.O.19-L3	VII-3	F1-513-3
		4	B.O.19-L4	I-4	28	B.O.19-L4	VII-4	F1-513-4
B.O.20	A-2Y(L)2YB2Y 1x4x0.9 Дужина / Length: 100 m	1	B.O.20-L1	I-1	29	B.O.20-L1	VIII-1	F1-513-5
		2	B.O.20-L2	I-2	30	B.O.20-L2	VIII-2	F1-513-6
		3	B.O.20-L3	I-3	31	B.O.20-L3	VIII-3	F1-401-1
		4	B.O.20-L4	I-4	32	B.O.20-L4	VIII-4	F1-401-2
B.O.21	A-2Y(L)2YB2Y 1x4x0.9 Дужина / Length: 110 m	1	B.O.21-L1	I-1	33	B.O.21-L1	IX-1	F1-401-3
		2	B.O.21-L2	I-2	34	B.O.21-L2	IX-2	F1-401-4
		3	B.O.21-L3	I-3	35	B.O.21-L3	IX-3	F1-401-5
		4	B.O.21-L4	I-4	36	B.O.21-L4	IX-4	F1-401-6
B.O.22	A-2Y(L)2YB2Y 3x4x0.9(2 četv) Дужина / Length: 195 m	1	B.O.22-L1	I-1	37	B.O.22-L1	X-1	F1-402-1
		2	B.O.22-L2	I-2	38	B.O.22-L2	X-2	F1-402-2
		3	B.O.22-L3	I-3	39	B.O.22-L3	X-3	F1-402-3
		4	B.O.22-L4	I-4	40	B.O.22-L4	X-4	F1-402-4
B.O.23	A-2Y(L)2YB2Y 3x4x0.9(2 četv) Дужина / Length: 900 m	1	B.O.23-L1	I-1	41	B.O.23-L1	XI-1	F1-402-5
		2	B.O.23-L2	I-2	42	B.O.23-L2	XI-2	F1-402-6
		3	B.O.23-L3	I-3	43	B.O.23-L3	XI-3	F1-403-1
		4	B.O.23-L4	I-4	44	B.O.23-L4	XI-4	F1-403-2
B.O.24	A-2Y(L)2YB2Y 3x4x0.9(2 četv) Дужина / Length: 910 m	1	B.O.24-L1	I-1	45	B.O.24-L1	XII-1	F1-403-3
		2	B.O.24-L2	I-2	46	B.O.24-L2	XII-2	F1-403-4
		3	B.O.24-L3	I-3	47	B.O.24-L3	XII-3	F1-403-5
		4	B.O.24-L4	I-4	48	B.O.24-L4	XII-4	F1-403-6

Кабл број / Cable Number: 201B
Тип / Type: A-2Y(L)2YB2Y 14x4x0.9(2 četv)
Дужина / Length: 650 m

ИНЖЕЊЕРСКА КОМОРА СРБИЈЕ
Ђорђе Љ. Максимовић
дипл. инж. ел.
353 P422 17
ОДГОВОРНИ ПРОЈЕКТАНТ

Лист: 08 од 11
Sheet: 08 of 11

Пројектант / Designer:
Институт Михајло Пупин доо
Волгина 15, 11000 Београд
www.pupin.rs

Извођач / Contractor: Конзорцијум / Joint Venture:
China Railway International Co., Ltd.
Serbia Ogranak Beograd
Rajka Mitića 8, 11000 Beograd
China Communication Construction Co.Ltd.
Serbia Ogranak Beograd-Savski Venac
Paje Adamova 2, 11000 Beograd

Инвеститор / Investor:
Инфраструктура железнице Србије а.д.
Немањина 6, 11000 Београд
www.infrazs.rs

Подизвођач / Subcontractor:
CRSC International Co., LTD.
Ogranak Beograd,
Omladinskih brigada 21, 11070 Novi Beograd

Објекат / Project:
Пруга Београд - Суботица - државна граница (Келебија), ДЕОНИЦА ПРУГЕ НОВИ САД - СУБОТИЦА - ДРЖАВНА ГРАНИЦА (КЕЛЕБИЈА), у Новом Саду, Кисачу, Степановићеву, Змајеву, Врбасу, Ловћенцу, Малом Иђошу, Бачкој Тополи, Жеднику, Наумовићеву и Суботици, у катастарским општинама наведеним на насловној страни техничке документације и на катастарским парцелама према списку приложеном у Главној свесци /

Belgrade - Subotica - State border (Kelebija) railway line, SECTION NOVI SAD - SUBOTICA STATE BORDER (KELEBIJA), at Novi Sad, Kisač, Stepanovićevo, Zmajevo, Vrbas, Lovćenac, Mali Idjoš, Bačka Topola, Žednik, Naumovićevo and Subotica, in cadastral municipalities listed on the cover page of this Design, on cadastral plots listed in General Volume

Врста техничке документације / Technical documentation type:
ПИО/ABD Пројекат изведеног објекта / As-built Design

Ознака и назив дела Пројекта / Designation and name of the part of design:
5/1.9 Осигурање железничке станице Степановићево / Signalling/interlocking systems in Stepanovicevo railway station

Назив цртежа / Drawing name:
План повезивања каблова у кабловским разделним ормарима /
Plan of connecting cables at Cable distribution cabinets

Одговорни пројектант / Responsible designer:
Ђорђе Максимовић, дипл.инж.ел.
Број лиценце / License number: 353 P422 17

Сарадници / Associates:
Владимир Бошковић, инж.маш.
Марко Ралић, дипл.ел.инж.

Број Пројекта / Design number:	Датум / Date:	Размера / Scale:	Број цртежа / Drawing number:
TS.700.255-5.1.9	Септембар / September 2024.	-	TS.700.255-5.1.9-C24

СТАНИЦА СТЕПАНОВИЋЕВО
STATION STEPANOVICEVO
km 97+300

CABLE SPECIFICATION

SPECIFIKACIJA KABLOVA

TIP KABLA CABLE TYPE	KONSTRUKC. (CABLE CONSTRUCTION)	L(m) (LENGTH (m))
XP41	4x6mm2	495
XP41	2x6mm2	330
XP41	4x10mm2	0
XP41	2x10mm2	0
XP41	2x25mm2	745
XP41	2x35mm2	445
XP41	2x50mm2	410
XP41	2x70mm2	0
XP41	2x95mm2	0
XP41	2x120mm2	0
XP41	2x150mm2	0
A-2Y(L)2YB2Y S(H45)	1x4x0.9	135
A-2Y(L)2YB2Y S(H45)	3x4x0.9	1635
FTP kabl	kat5	0
XP41	2x2.5mm2	20
GN50	2x2.5mm2	450
XP41	2x16mm2	30

ОБРАДА КРАЈА КАБЛА TREATMENT OF CABLE END

ПОДЕЛА ПО БРОЈУ ЖИЛА КОЈЕ ЈЕ ПОТРЕБНО ОБРАДИТИ CLASSIFICATION BY NUMBER OF WIRES TO BE TREATED	Комада
БРОЈ КРАЈЕВА КАБЛА 4x6mm2 NUMBER OF CABLE ENDS	60
БРОЈ КРАЈЕВА КАБЛА 2x2.5mm2	2
БРОЈ КРАЈЕВА КАБЛА 2x6mm2	40
БРОЈ КРАЈЕВА КАБЛА 2x25mm2	12
БРОЈ КРАЈЕВА КАБЛА 2x35mm2	4
БРОЈ КРАЈЕВА КАБЛА 2x50mm2	4
БРОЈ КРАЈЕВА КАБЛА 2x70mm2	0
БРОЈ КРАЈЕВА КАБЛА 1x4x0,9	20
БРОЈ КРАЈЕВА КАБЛА 3x4x0,9	22
БРОЈ КРАЈЕВА КАБЛА 2x16mm2	2

Легенда:
Legend description:

- сигнални кабл за грејање скретница / Points heating signal cable
- напојни кабл за грејање скретница (ROGS - PO) / Points heating feeder cable(Points Heating Control Cabinet to Points Heating Connecting Box)
- напојни кабл за грејање скретница (SRO-ROGS) / Points heating feeder cable(Substation to Points Heating Control Cabinet)
- ROGS1 — разводни орман грејања скретница бр.1 / No.1 Points Heating Control Cabinet
- 1/PO1 — прикључни орман бр.1 за грејање скретнице бр.1 / Points Heating Connecting Box One for No.1 Switch
- 1/PO2 — прикључни орман бр.2 за грејање скретнице бр.1 / Points Heating Connecting Box Two for No.1 Switch
- прикључна глава за сензор температуре шине / Connection Box of Rail Temperature Sensor
- сензор температуре шине / Rail Temperature Sensor

Напомена: Нумерација стубних трафостаница је важећа за СС пројекат. За остале књиге неопходна је провера локације.
Note: TS numeration is valid only for signalling design, for comparation with other design books location validation is necessery

- сс траса — главна траса СС каблова (дата на цртежу бр.1) / Main signalling cable route (given on the station drawing no.1)
- продори и цеви за локалне каблове за грејање скретница / Passages and pipes for points heating cables

Лист: 01 од 01
Sheet: 01 of 01

Пројектант / Designer:
Институт Михајло Пупин доо
Волгина 15, 11000 Београд
www.pupin.rs

Инвеститор / Investor:
Инфраструктура железнице Србије а.д.
Немањина 6, 11000 Београд
www.infrazs.rs

Извођач / Contractor: Конзорцијум / Joint Venture:
China Railway International Co., Ltd.
Serbia Ogranak Beograd
Rajka Mitića 8, 11000 Beograd
China Communication Construction Co.Ltd.
Serbia Ogranak Beograd-Savski Venac
Paje Adamova 2, 11000 Beograd

Подизвођач / Subcontractor:
CRSC International Co., LTD.
Ogranak Beograd,
Omladinskih brigada 21, 11070 Novi Beograd

Објекат / Project:
Пруга Београд - Суботица - државна граница (Келебија), ДЕОНИЦА ПРУГЕ НОВИ САД - СУБОТИЦА - ДРЖАВНА ГРАНИЦА (КЕЛЕБИЈА), у Новом Саду, Кисачу, Степановићеву, Змајеву, Врбасу, Ловћенцу, Малом Иђошу, Бачкој Тополи, Жеднику, Наумовићеву и Суботици, у катастарским општинама наведеним на насловној страни техничке документације и на катастарским парцелама према списку приложеном у Главној свесци /

Belgrade - Subotica - State border (Kelebija) railway line, SECTION NOVI SAD - SUBOTICA STATE BORDER (KELEBIJA), at Novi Sad, Kisač, Stepanovićevo, Zmajevo, Vrbas, Lovćenac, Mali Idjoš, Bačka Topola, Žednik, Naumovićevo and Subotica, in cadastral municipalities listed on the cover page of this Design, on cadastral plots listed in General Volume

Врста техничке документације / Technical documentation type:
ПИО/ABD Пројекат изведеног објекта / As-built Design

Ознака и назив дела Пројекта / Designation and name of the part of design:
5/1.9 Осигурање железничке станице Степановићево / Signalling/interlocking systems in Stepanovicevo railway station

Назив цртежа / Drawing name:
Упрошћена колосечна ситуација са распоредом елемената, планом и трасом каблова за грејање скретница /
Simplified track layout with elements and cable plans for points heating

Одговорни пројектант / Responsible designer:
Ђорђе Максимовић, дипл.инж.ел.
Број лиценце / License number: 353 P422 17

Сарадници / Associates:
Владимир Бошковић, инж.маш.
Марко Ралић, дипл.ел.инж.

Број Пројекта / Design number:	Датум / Date:	Размера / Scale:	Број цртежа / Drawing number:
TC.700.255-5/1.9	Септембар / September 2024.	-	TS.700.255-5/1.9-C25

СТАНИЦА СТЕПАНОВИЋЕВО
STATION STEPANOVICEVO

km 97+300

LEGENDA:	LEGEND:
Energetski kabl, smer toka energije	Power cable, direction of energy flow
Kabl za komandu i signalizaciju, smer toka informacija	Signal/commanding cable, direction of information flow
Podužni grejač	Longitudinal heater
Poprečni grejač	Transverse heater
strujni transformator sa signalnom sijalicom	current transformer with signal lamp

	ZNAČENJE OZNAKA:	MEANING OF MARKS:
SRO (X)	Stubni razvodni orman br. X	Mast-mounted distribution cabinet no. X
ROGS (X)	Razvodni ormar grejanja skretnica br. X	Distribution cabinet for points heating, no. X
PO (X)	Priključni ormarić grejača skretnice br. X	Connecting box for points heaters, no X
E-SS	Napojni kabl SS uređaja	Power cable for signalling/interlocking devices
E-O(X)	Energetski kabl do ROGS X	Power cable to ROGS X
E(X)-1	Kabl broj 1 za napajanje grejača skretnice br. X	Power cable no. 1 for heaters of points no. X
KGS(n)	Signalno komandni kabl sistema za grejanje skretnica	Signal/commanding cable for points heating system
	ROGS do 12 grejača - 10 kom	ROGS up to 12 heaters - 10 pcs

Лист: 01 од 03
Sheet: 01 of 03

Пројектант / Designer:
Институт Михајло Пупин доо
Волгина 15, 11000 Београд
www.pupin.rs

Инвеститор / Investor:
Инфраструктура железнице Србије а.д.
Немањина 6, 11000 Београд
www.infrazs.rs

Извођач / Contractor: Конзорцијум / Joint Venture:
China Railway International Co., Ltd.
Serbia Ogranak Beograd
Rajka Mitića 8, 11000 Beograd
China Communication Construction Co.Ltd.
Serbia Ogranak Beograd-Savski Venac
Paje Adamova 2, 11000 Beograd

Подизвођач / Subcontractor:
CRSC International Co., LTD.
Ogranak Beograd,
Omladinskih brigada 21, 11070 Novi Beograd

Објекат / Project:
Пруга Београд - Суботица - државна граница (Келебија), ДЕОНИЦА ПРУГЕ НОВИ САД - СУБОТИЦА - ДРЖАВНА ГРАНИЦА (КЕЛЕБИЈА), у Новом Саду, Кисачу, Степановићеву, Змајеву, Врбасу, Ловћенцу, Малом Иђошу, Бачкој Тополи, Жеднику, Наумовићеву и Суботици, у катастарским општинама наведеним на насловној страни техничке документације и на катастарским парцелама према списку приложеном у Главној свесци /

Belgrade - Subotica - State border (Kelebija) railway line, SECTION NOVI SAD - SUBOTICA STATE BORDER (KELEBIJA), at Novi Sad, Kisač, Stepanovićevo, Zmajevo, Vrbas, Lovćenac, Mali Idjoš, Bačka Topola, Žednik, Naumovićevo and Subotica, in cadastral municipalities listed on the cover page of this Design, on cadastral plots listed in General Volume

Врста техничке документације / Technical documentation type:
ПИО/ABD Пројекат изведеног објекта / As-built Design

Ознака и назив дела Пројекта / Designation and name of the part of design:
5/1.9 Осигурање железничке станице Степановићево /
Signalling/interlocking systems in Stepanovicevo railway station

Назив цртежа / Drawing name:
Блок шема система за грејање скретница са планом повезивања каблова /
Block scheme of point heating system with plan of connecting cables

Одговорни пројектант / Responsible designer:
Ђорђе Максимовић, дипл.инж.ел.
Број лиценце / License number: 353 P422 17

Сарадници / Associates:
Владимир Бошковић, инж.маш.
Марко Ралић, дипл.ел.инж.

Број Пројекта / Design number:	Датум / Date:	Размера / Scale:	Број цртежа / Drawing number:
TC.700.255-5/1.9	Септембар / September 2024.	-	TS.700.255-5/1.9-C26

Лист: 02 од 03
Sheet: 02 of 03

Пројектант / Designer:
Институт Михајло Пупин доо
Волгина 15, 11000 Београд
www.pupin.rs

Инвеститор / Investor:
Инфраструктура железнице Србије а.д.
Немањина 6, 11000 Београд
www.infrazs.rs

Извођач / Contractor: Конзорцијум / Joint Venture:
China Railway International Co., Ltd.
Serbia Ogranak Beograd
Rajka Mitića 8, 11000 Beograd
China Communication Construction Co.Ltd.
Serbia Ogranak Beograd-Savski Venac
Paje Adamova 2, 11000 Beograd

Подизвођач / Subcontractor:
CRSC International Co., LTD.
Ogranak Beograd,
Omladinskih brigada 21, 11070 Novi Beograd

Објекат / Project:
Пруга Београд - Суботица - државна граница (Келебија), ДЕОНИЦА ПРУГЕ НОВИ САД - СУБОТИЦА - ДРЖАВНА ГРАНИЦА (КЕЛЕБИЈА), у Новом Саду, Кисачу, Степановићеву, Змајеву, Врбасу, Ловћенцу, Малом Иђошу, Бачкој Тополи, Жеднику, Наумовићеву и Суботици, у катастарским општинама наведеним на насловној страни техничке документације и на катастарским парцелама према списку приложеном у Главној свесци /

Belgrade - Subotica - State border (Kelebija) railway line, SECTION NOVI SAD - SUBOTICA STATE BORDER (KELEBIJA), at Novi Sad, Kisač, Stepanovićevo, Zmajevo, Vrbas, Lovćenac, Mali Idjoš, Bačka Topola, Žednik, Naumovićevo and Subotica, in cadastral municipalities listed on the cover page of this Design, on cadastral plots listed in General Volume

Врста техничке документације / Technical documentation type:
ПИО/ABD Пројекат изведеног објекта / As-built Design

Ознака и назив дела Пројекта / Designation and name of the part of design:
5/1.9 Осигурање железничке станице Степановићево / Signalling/interlocking systems in Stepanovicevo railway station

Назив цртежа / Drawing name:
Блок шема система за грејање скретница са планом повезивања каблова /
Block scheme of point heating system with plan of connecting cables

Одговорни пројектант / Responsible designer:
Ђорђе Максимовић, дипл.инж.ел.
Број лиценце / License number: 353 P422 17

Сарадници / Associates:
Владимир Бошковић, инж.маш.
Марко Ралић, дипл.ел.инж.

Број Пројекта / Design number:	Датум / Date:	Размера / Scale:	Број цртежа / Drawing number:
TC.700.255-5/1.9	Септембар / September 2024.	-	TS.700.255-5/1.9-C26

Лист: 03 од 03
Sheet: 03 of 03

Пројектант / Designer:
Институт Михајло Пупин доо
Волгина 15, 11000 Београд
www.pupin.rs

Инвеститор / Investor:
Инфраструктура железнице Србије а.д.
Немањина 6, 11000 Београд
www.infrazs.rs

Извођач / Contractor: Конзорцијум / Joint Venture:
China Railway International Co., Ltd.
Serbia Ogranak Beograd
Rajka Mitića 8, 11000 Beograd
China Communication Construction Co.Ltd.
Serbia Ogranak Beograd-Savski Venac
Paje Adamova 2, 11000 Beograd

Подизвођач / Subcontractor:
CRSC International Co., LTD.
Ogranak Beograd,
Omladinskih brigada 21, 11070 Novi Beograd

Објекат / Project:
Пруга Београд - Суботица - државна граница (Келебија), ДЕОНИЦА ПРУГЕ НОВИ САД - СУБОТИЦА - ДРЖАВНА ГРАНИЦА (КЕЛЕБИЈА), у Новом Саду, Кисачу, Степановићеву, Змајеву, Врбасу, Ловћенцу, Малом Иђошу, Бачкој Тополи, Жеднику, Наумовићеву и Суботици, у катастарским општинама наведеним на насловној страни техничке документације и на катастарским парцелама према списку приложеном у Главној свесци /

Belgrade - Subotica - State border (Kelebija) railway line, SECTION NOVI SAD - SUBOTICA STATE BORDER (KELEBIJA), at Novi Sad, Kisač, Stepanovićevo, Zmajevo, Vrbas, Lovćenac, Mali Idjoš, Bačka Topola, Žednik, Naumovićevo and Subotica, in cadastral municipalities listed on the cover page of this Design, on cadastral plots listed in General Volume

Врста техничке документације / Technical documentation type:
ПИО/ABD Пројекат изведеног објекта / As-built Design

Ознака и назив дела Пројекта / Designation and name of the part of design:
5/1.9 Осигурање железничке станице Степановићево / Signalling/interlocking systems in Stepanovicevo railway station

Назив цртежа / Drawing name:
Блок шема система за грејање скретница са планом повезивања каблова /
Block scheme of point heating system with plan of connecting cables

Одговорни пројектант / Responsible designer:
Ђорђе Максимовић, дипл.инж.ел.
Број лиценце / License number: 353 P422 17

Сарадници / Associates:
Владимир Бошковић, инж.маш.
Марко Ралић, дипл.ел.инж.

Број Пројекта / Design number:	Датум / Date:	Размера / Scale:	Број цртежа / Drawing number:
TC.700.255-5/1.9	Септембар / September 2024.	-	TS.700.255-5/1.9-C26

Stubna trafostanica/PS Transformer station/SF	Stubni razvodni orman / Distribution box on the transformer station: Naziv Identifier	Ukupno opterećenje Total power load (W)	Rastojanje od TS Distance from the TS (m)	Presek provodnika Cross section area of the conductor (mm2)	Pad napona od TS do SRO Voltage drop from transformer station to the SRO (%)	ROGS: Naziv ROGS-a ROGS identifier	Ukupno opterećenje Total power load (W)	Rastojanje od SRO Distance from the SRO (m)	Presek provodnika Cross section area of the conductor (mm2)	Pad napona od SRO do ROGS Voltage drop from SRO to ROGS (%)	Skretnica / Point: Naziv Skretnica Point identifier	Maksimalna snaga grejača na skretnici Maximum power of the point heater (W)	Rastojanje do ROGS Distance to ROGS (m)	Presek provodnika Cross section area of the conductor (mm2)	Pad napona od ROGS do skretnice Voltage drop from ROGS to the point (%)	Ukupan pad napona na liniji Total voltage drop on the line (%)
TS3-Stepanovićevo/100kVA	SR01	54,500	5	95	0.19	ROGS1	10,900	255	35	5.38	S1	1,320	15	6	0.22	5.80
						ROGS3	10,900	155	25	4.58	S2	1,320	20	6	0.30	5.07
						ROGS5	10,900	100	25	2.95	S3	1,320	15	6	0.22	3.37
						ROGS7	10,900	120	25	3.55	S4	1,320	20	6	0.30	4.04
						ROGS9	10,900	80	25	2.36	S5	1,320	15	6	0.22	2.78
TS1-Stepanovićevo/100kVA	SR03	25,000	5	95	0.09	**SS**	**25,000**	120	50	4.07						4.16
TS2-Stepanovićevo/100kVA	SR02	54,500	5	95	0.19	ROGS10	10,900	30	16	1.39	S6	1,320	15	6	0.22	1.80
						ROGS8	10,900	135	25	3.99	S7	1,320	20	6	0.30	4.48
						ROGS6	10,900	155	25	4.58	S8	1,320	15	6	0.22	5.00
						ROGS4	10,900	190	35	4.01	S9	1,320	15	6	0.22	4.43
						ROGS2	10,900	290	50	4.28	S10	1,320	15	6	0.22	4.70

Naziv ROGS-a ROGS identifier	U-ΔU od SRO do ROGS/Napojna U-ΔU from SRO to ROGS /Power panel	U-ΔU od ROGS do PO U-ΔU from ROGS to PO	KΘ- Korekcioni faktor za temperaturu KΘ-temperature correction factor	Kλ- Korekcioni faktor za termičku otpornost Kλ-thermal resistance correction factor	Kn - Korekcioni faktor za grupno položena strujna kola (SRO-ROGS) Kn-Correction factor that takes into account laying conductors in a group manner (from SRO to ROGS)	Kn - Korekcioni faktor za grupno položena strujna kola (ROGS-PO) Kn-Correction factor that takes into account laying conductors in a group manner (from ROGS to PO)	Imax kabla - izbor preseka kabla od SRO do ROGS prema opterećenju Ib Imax for the cable-making choice of conductor cross section from SRO to ROGS based on load Ib	Itrdoz - trajna dozvoljena struja kabla (A) N.B2.752 tabela 2.15(SRPS 60634.-5-52) Itrdoz - permanent allowed current for the cable (in A) N.B2.752, table 2.15 (SRPS 60634-5-52)	Iz (SRO-ROGS) - stvarna trajna dozvoljena struja kabla (A) Iz (ROGS -PO) - real permanent allowed current of the cable (in A)	Imax kabla - izbor preseka kabla od ROGS do PO prema opterećenju Ib Imax for the cable-making choice of conductor cross section from ROGS to PO based on load Ib	Itrdoz - trajna dozvoljena struja kabla (A) N.B2.752 tabela 2.15 Itrdoz - permanent allowed current for the cable (in A) N.B2.752, table 2.15	Iz -(ROGS-PO) stvarna trajna dozvoljena struja kabla (A) Iz (SRO-ROGS) - real permanent allowed current of the cable (in A)	Impedansa sekundara transformatora (iz proračuna STS KM) Impedance of transformer's secondary (OCS design: transformer station calculation)	Impedansa faznog provodnika R/km od SRO do ROGS Impedance of power line conductor R/km from SRO to ROGS	Impedansa faznog provodnika R/km od ROGS do PO Impedance of power line conductor R/km from ROGS to PO	Otpor šine kao zaštitnog provodnika po km (ρ=0,208Ωmm2/m; Suic60=7670mm2) Rail resistance per km - performing as protective conductor (ρ =0,208Ωmm2/m; Suic60=7670mm2)	Impedansa priključnih FeZn Užadi 95mm2 (ρ=0,727Ωmm2/m) Impedance of FeZn 95mm2 cord (ρ=0,727Ωmm2/m)	STRUJA KS (A) na ROGS (zbir impedanse sekundarnog namotaja transformatora KM, faznog provodnika , šine kao PE provodnika i priključnih užadi Short circuit current (A) at ROGS (sum of impedances of OCL	Očekivani napon dodira na mestu proboja grejača jednak proizvodu Id usvojene (0,5A) i impedanse konture kvara (zbir impedanse sekundarnog namotaja transformatora KM, faznog provodnika , šine kao PE provodnika i priključnih užadi
ROGS1	217.62	217.13	1.07	1	0.8	0.5	50.09	146	124.98	6.08	56	29.96		0.524	3.08	0.0271	0.0295	1115.95	1.42
ROGS3	219.47	218.81	1.07	1	0.8	0.5	49.67	121	103.58	6.03	56	29.96		0.727	3.08	0.0271	0.0295	1280.71	1.33
ROGS5	223.20	222.70	1.07	1	0.8	0.5	48.83	121	103.58	5.93	56	29.96	0.025	0.727	3.08	0.0271	0.0295	1718.46	1.29
ROGS7	221.84	221.18	1.07	1	0.8	0.5	49.13	121	103.58	5.97	56	29.96		0.727	3.08	0.0271	0.0295	1530.30	1.30
ROGS9	224.56	224.06	1.07	1	0.8	0.5	48.54	121	103.58	5.89	56	29.96		0.727	3.08	0.0271	0.0295	1956.07	1.27
SS	220.65		1.00	1	1		113.30	173	173.00				0.025	0.387		0.0271	0.0295	2118.19	
ROGS10	226.81	226.31	1.07	1	0.8	0.5	48.06	95	81.32	5.83	56	29.96		1.15	3.08	0.0271	0.0295	2526.13	1.23
ROGS8	220.82	220.17	1.07	1	0.8	0.5	49.36	121	103.58	6.00	56	29.96		0.727	3.08	0.0271	0.0295	1413.01	1.32
ROGS6	219.47	218.97	1.07	1	0.8	0.5	49.67	121	103.58	6.03	56	29.96	0.025	0.727	3.08	0.0271	0.0295	1280.71	1.33
ROGS4	220.78	220.28	1.07	1	0.8	0.5	49.37	146	124.98	5.99	56	29.96		0.524	3.08	0.0271	0.0295	1386.91	1.36
ROGS2	220.15	219.65	1.07	1	0.8	0.5	49.51	173	148.09	6.01	56	29.96		0.387	3.08	0.0271	0.0295	1261.09	1.44

Naziv ROGS-a ROGS identifier	ZAŠTITA OD STRUJE PREOPTEREĆENJA OD SRO DO ROGS Overload current protection from SRO to ROGS: Provera zaštitnog uređaja po SRPS HD 60364-4-43 uslov IB≤In≤Iz ; NV osigurač gG karakteristike(od SRO do ROGS/Napojne) Verification of protective device in accordance with SRPS HD 60364-4-43, condition IB≤In≤Iz; low voltage, high perfomance fuse, gG (from SRO to ROGS /power supply panel) — IB	In	Iz	Provera zaštitnog uređaja poSRPS HD 60364-4-43 uslov I2≤1.45Iz; za izabrani zaštitni uređaj NV osigurač gG karakteristike konvenvencionalna struja prekidanja, In se multiplicira faktorom 1.6 Verification of protective device in accordance with SRPS HD 60364-4-43, — 1,6*In	1,45*Iz	ZAŠTITA OD STRUJE PREOPTEREĆENJA OD ROGS DO PO Overload current protection from ROGS to PO: Provera zaštitnog uređaja poSRPS HD 60364-4-43 uslov IB≤In≤Iz ; Ib od podužnog grejača Verification of protective device in accordance with SRPS HD 60364-4-43, condition IB≤In≤Iz; longitudinal point's heater Ib — IB	In	Iz	Provera zaštitnog uređaja poSRPS HD 60364-4-43 uslov I2≤1.45Iz; za izabrani zaštitni uređaj instalacioni prekidač B karakteristike konvenvencionalna struja prekidanja-In struja se multiplicira faktorom 1.45 Verification of protective device in — 1,45*In	1,45*Iz	ZAŠTITA OD KS OD SRO DO: Očekivana struja kratkog spoja iz karakteristike I/t izabranih NV osigurača Uslov 0,4s za TN-S zaštitu Expected short circuit current (from I/t — I/t gG-NV-osigurač	Ik>I(400ms)- IZABRANA ZAŠTITA OD KS JE: Ik>I(400ms)- Selected short circuit protection is:
ROGS1	50.09	**80**	124.98	128.00	181.22	6.08	**10**	29.96	14.50	43.44	700	ok
ROGS3	49.67	**80**	103.58	128.00	150.19	6.03	**10**	29.96	14.50	43.44	700	ok
ROGS5	48.83	**80**	103.58	128.00	150.19	5.93	**10**	29.96	14.50	43.44	700	ok
ROGS7	49.13	**80**	103.58	128.00	150.19	5.97	**10**	29.96	14.50	43.44	700	ok
ROGS9	48.54	**80**	103.58	128.00	150.19	5.89	**10**	29.96	14.50	43.44	700	ok
SS	113.30	**200**	173	320.00	250.85						1800	ok
ROGS10	48.06	**80**	81.32	128.00	117.91	5.83	**10**	29.96	14.50	43.44	700	ok
ROGS8	49.36	**80**	103.58	128.00	150.19	6.00	**10**	29.96	14.50	43.44	700	ok
ROGS6	49.67	**80**	103.58	128.00	150.19	6.03	**10**	29.96	14.50	43.44	700	ok
ROGS4	49.37	**80**	124.98	128.00	181.22	5.99	**10**	29.96	14.50	43.44	700	ok
ROGS2	49.51	**80**	148.09	128.00	214.73	6.01	**10**	29.96	14.50	43.44	700	ok

ИНЖЕЊЕРСКА КОМОРА СРБИЈЕ * ОДГОВОРНИ ПРОЈЕКТАНТ *
Ђорђе Љ. Максимовић
дипл. инж. ел.
353 Р422 17

Лист: 01 од 01
Sheet: 01 of 01

Пројектант / Designer:
Институт Михајло Пупин доо
Волгина 15, 11000 Београд
www.pupin.rs

Извођач / Contractor: Конзорцијум / Joint Venture:
China Railway International Co., Ltd.
Serbia Ogranak Beograd
Rajka Mitića 8, 11000 Beograd
China Communication Construction Co.Ltd.
Serbia Ogranak Beograd-Savski Venac
Paje Adamova 2, 11000 Beograd

Инвеститор / Investor:
Инфраструктура железнице Србије а.д.
Немањина 6, 11000 Београд
www.infrazs.rs

Подизвођач / Subcontractor:
CRSC International Co., LTD.
Ogranak Beograd,
Omladinskih brigada 21, 11070 Novi Beograd

Објекат / Project:
Пруга Београд - Суботица - државна граница (Келебија), ДЕОНИЦА ПРУГЕ НОВИ САД - СУБОТИЦА - ДРЖАВНА ГРАНИЦА (КЕЛЕБИЈА), у Новом Саду, Кисачу, Степановићеву, Змајеву, Врбасу, Ловћенцу, Малом Иђошу, Бачкој Тополи, Жеднику, Наумовићеву и Суботици, у катастарским општинама наведеним на насловној страни техничке документације и на катастарским парцелама према списку приложеном у Главној свесци /

Belgrade - Subotica - State border (Kelebija) railway line, SECTION NOVI SAD - SUBOTICA STATE BORDER (KELEBIJA), at Novi Sad, Kisač, Stepanovićevo, Zmajevo, Vrbas, Lovćenac, Mali Idjoš, Bačka Topola, Žednik, Naumovićevo and Subotica, in cadastral municipalities listed on the cover page of this Design, on cadastral plots listed in General Volume

Врста техничке документације / Technical documentation type:
ПИО/ABD Пројекат изведеног објекта / As-built Design

Ознака и назив дела Пројекта / Designation and name of the part of design:
5/1.9 Осигурање железничке станице Степановићево / Signalling/interlocking systems in Stepanovicevo railway station

Назив цртежа / Drawing name:
Прорачун система грејања скретница /
Switch points heating system calculation

Одговорни пројектант / Responsible designer:
Ђорђе Максимовић, дипл.инж.ел.
Број лиценце / License number: 353 P422 17

Сарадници / Associates:
Владимир Бошковић, инж.маш.
Марко Ралић, дипл.ел.инж.

Број Пројекта / Design number:	Датум / Date:	Размера / Scale:	Број цртежа / Drawing number:
TC.700.255-5/1.9	Септембар / September 2024.	-	TS.700.255-5/1.9-C27

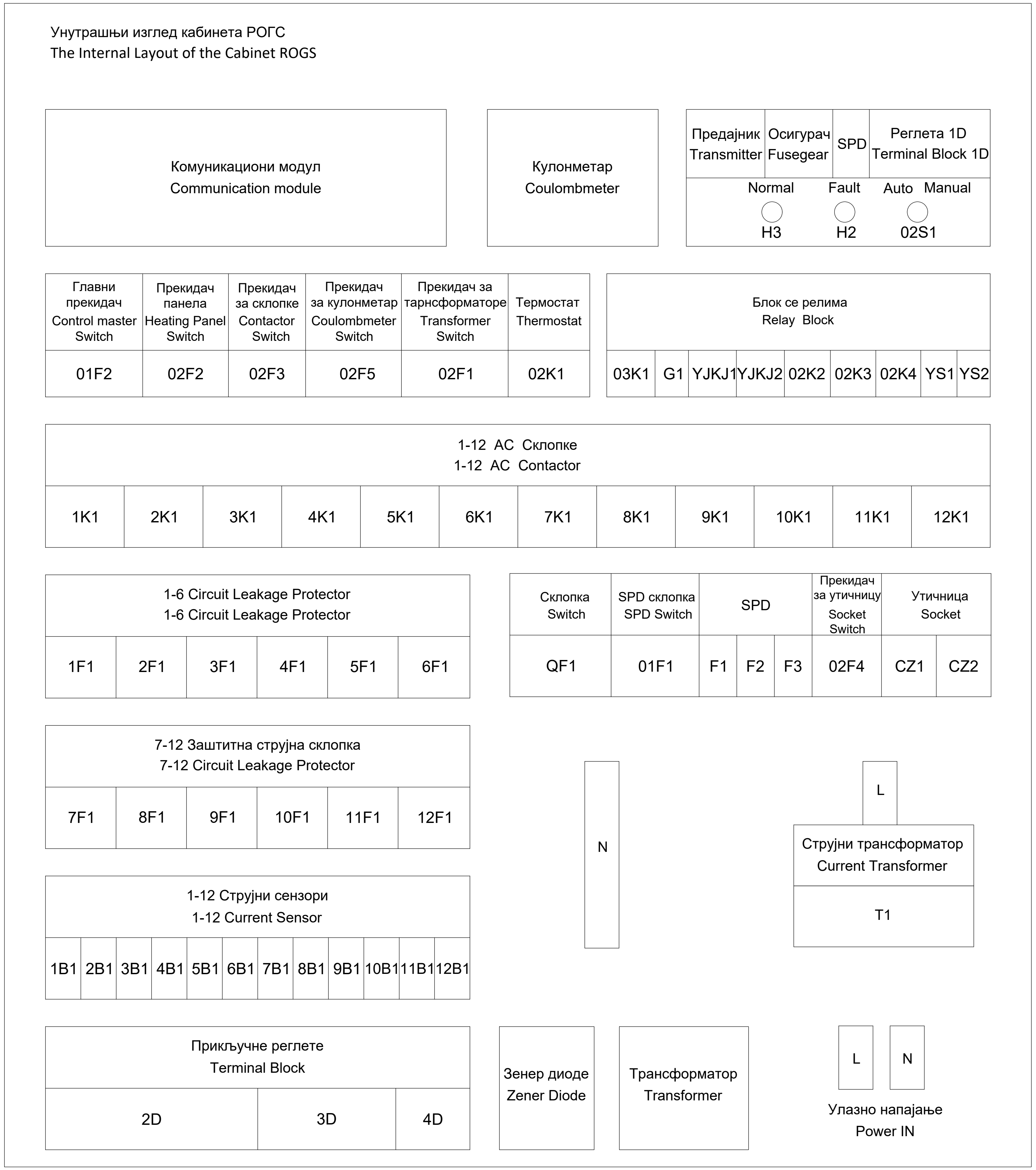

ИНЖЕЊЕРСКА КОМОРА СРБИЈЕ
Ђорђе Љ. Максимовић
дипл. инж. ел.
353 P422 17
ОДГОВОРНИ ПРОЈЕКТАНТ

Лист: 01 од 04
Sheet: 01 of 04

Пројектант / Designer:
Институт Михајло Пупин доо
Волгина 15, 11000 Београд
www.pupin.rs

Извођач / Contractor: Конзорцијум / Joint Venture:
China Railway International Co., Ltd.
Serbia Ogranak Beograd
Rajka Mitića 8, 11000 Beograd
China Communication Construction Co.Ltd.
Serbia Ogranak Beograd-Savski Venac
Paje Adamova 2, 11000 Beograd

Инвеститор / Investor:
Инфраструктура железнице Србије а.д.
Немањина 6, 11000 Београд
www.infrazs.rs

Подизвођач / Subcontractor:
CRSC International Co., LTD.
Ogranak Beograd,
Omladinskih brigada 21, 11070 Novi Beograd

Објекат / Project:
Пруга Београд - Суботица - државна граница (Келебија), ДЕОНИЦА ПРУГЕ НОВИ САД - СУБОТИЦА - ДРЖАВНА ГРАНИЦА (КЕЛЕБИЈА), у Новом Саду, Кисачу, Степановићеву, Змајеву, Врбасу, Ловћенцу, Малом Иђошу, Бачкој Тополи, Жеднику, Наумовићеву и Суботици, у катастарским општинама наведеним на насловној страни техничке документације и на катастарским парцелама према списку приложеном у Главној свесци /

Belgrade - Subotica - State border (Kelebija) railway line, SECTION NOVI SAD - SUBOTICA STATE BORDER (KELEBIJA), at Novi Sad, Kisač, Stepanovićevo, Zmajevo, Vrbas, Lovćenac, Mali Idjoš, Bačka Topola, Žednik, Naumovićevo and Subotica, in cadastral municipalities listed on the cover page of this Design, on cadastral plots listed in General Volume

Врста техничке документације / Technical documentation type:
ПИО/ABD Пројекат изведеног објекта / As-built Design

Ознака и назив дела Пројекта / Designation and name of the part of design:
5/1.9 Осигурање железничке станице Степановићево /
Signalling/interlocking systems in Stepanovicevo railway station

Назив цртежа / Drawing name:
Типски цртеж ранжирног ормара за повезивање грејача скретница - РОГЗ, са планом унутрашњег ожичења /
Typical drawing of the distribution cabinet for switch-point heaters - ROGZ, with internal wiring plan

Одговорни пројектант / Responsible designer:
Ђорђе Максимовић, дипл.инж.ел.
Број лиценце / License number: 353 P422 17

Сарадници / Associates:
Владимир Бошковић, инж.маш.
Марко Ралић, дипл.ел.инж.

Број Пројекта / Design number:	Датум / Date:	Размера / Scale:	Број цртежа / Drawing number:
TS.700.255-5/1.9	Септембар / September 2024.	-	TS.700.255-5.1.9-C28

Ожичење логичких јединица кабинета РОГС
Wiring of logical units of the Cabinet ROGS

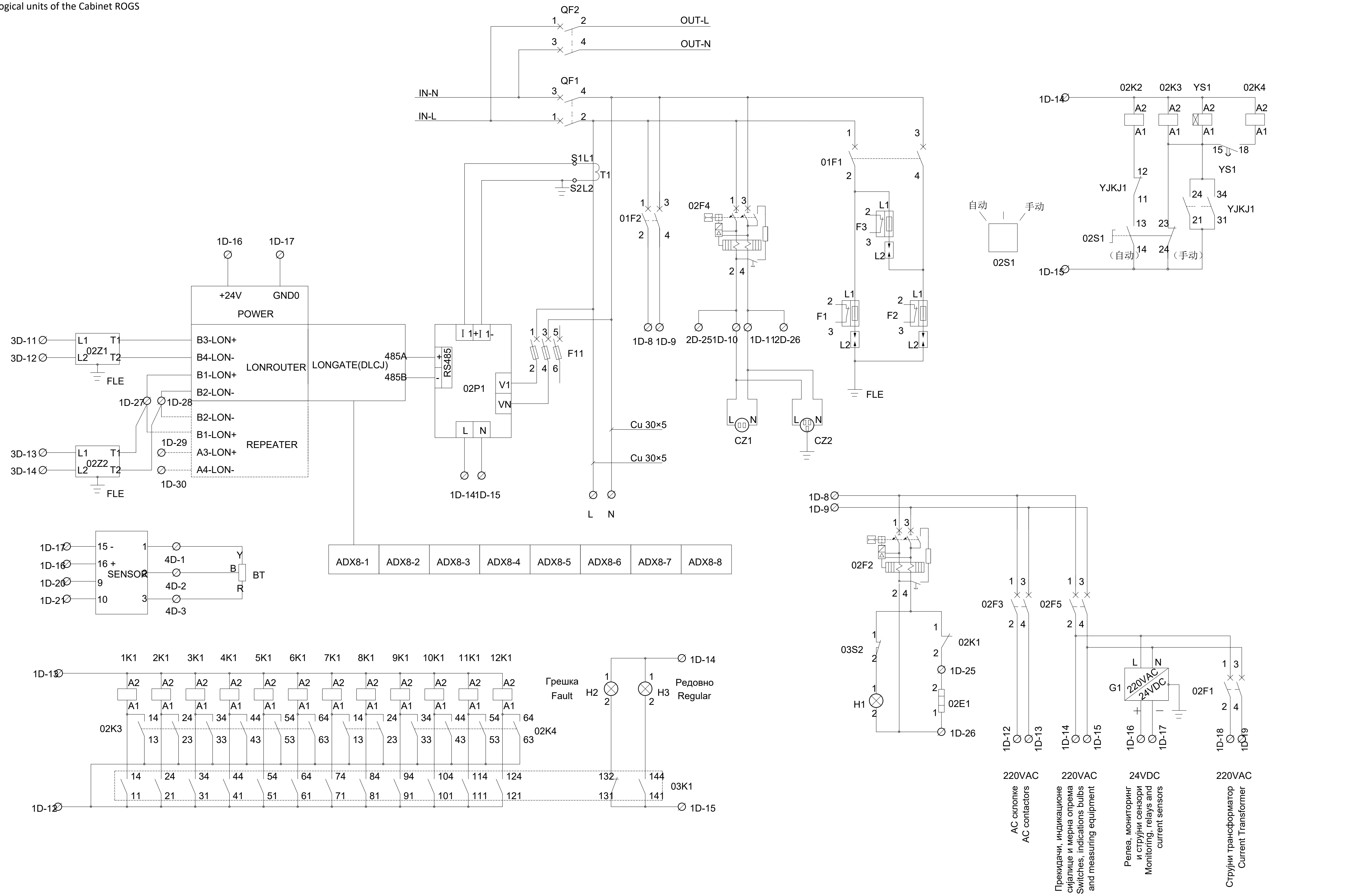

Лист: 02 од 04
Sheet: 02 of 04

Пројектант / Designer:
Институт Михајло Пупин доо
Волгина 15, 11000 Београд
www.pupin.rs

Инвеститор / Investor:
Инфраструктура железнице Србије а.д.
Немањина 6, 11000 Београд
www.infrazs.rs

Извођач / Contractor: Конзорцијум / Joint Venture:
China Railway International Co., Ltd.
Serbia Ogranak Beograd
Rajka Mitića 8, 11000 Beograd

China Communication Construction Co.Ltd.
Serbia Ogranak Beograd-Savski Venac
Paje Adamova 2, 11000 Beograd

Подизвођач / Subcontractor:
CRSC International Co., LTD.
Ogranak Beograd,
Omladinskih brigada 21, 11070 Novi Beograd

Објекат / Project:
Пруга Београд - Суботица - државна граница (Келебија), ДЕОНИЦА ПРУГЕ НОВИ САД - СУБОТИЦА - ДРЖАВНА ГРАНИЦА (КЕЛЕБИЈА), у Новом Саду, Кисачу, Степановићеву, Змајеву, Врбасу, Ловћенцу, Малом Иђошу, Бачкој Тополи, Жеднику, Наумовићеву и Суботици, у катастарским општинама наведеним на насловној страни техничке документације и на катастарским парцелама према списку приложеном у Главној свесци /

Belgrade - Subotica - State border (Kelebija) railway line, SECTION NOVI SAD - SUBOTICA STATE BORDER (KELEBIJA), at Novi Sad, Kisač, Stepanovićevo, Zmajevo, Vrbas, Lovćenac, Mali Idjoš, Bačka Topola, Žednik, Naumovićevo and Subotica, in cadastral municipalities listed on the cover page of this Design, on cadastral plots listed in General Volume

Врста техничке документације / Technical documentation type:
ПИО/ABD Пројекат изведеног објекта / As-built Design

Ознака и назив дела Пројекта / Designation and name of the part of design:
5/1.9 Осигурање железничке станице Степановићево /
Signalling/interlocking systems in Stepanovicevo railway station

Назив цртежа / Drawing name:
Типски цртеж ранжирног ормара за повезивање грејача скретница - РОГЗ, са планом унутрашњег ожичења /
Typical drawing of the distribution cabinet for switch-point heaters - ROGZ, with internal wiring plan

Одговорни пројектант / Responsible designer:
Ђорђе Максимовић, дипл.инж.ел.
Број лиценце / License number: 353 P422 17

Сарадници / Associates:
Владимир Бошковић, инж.маш.
Марко Ралић, дипл.ел.инж.

Број Пројекта / Design number:	Датум / Date:	Размера / Scale:	Број цртежа / Drawing number:
TS.700.255-5/1.9	Септембар / September 2024.	-	TS.700.255-5.1.9-C28

Ожичење логичких јединица кабинета РОГС
Wiring of logical units of the Cabinet ROGS

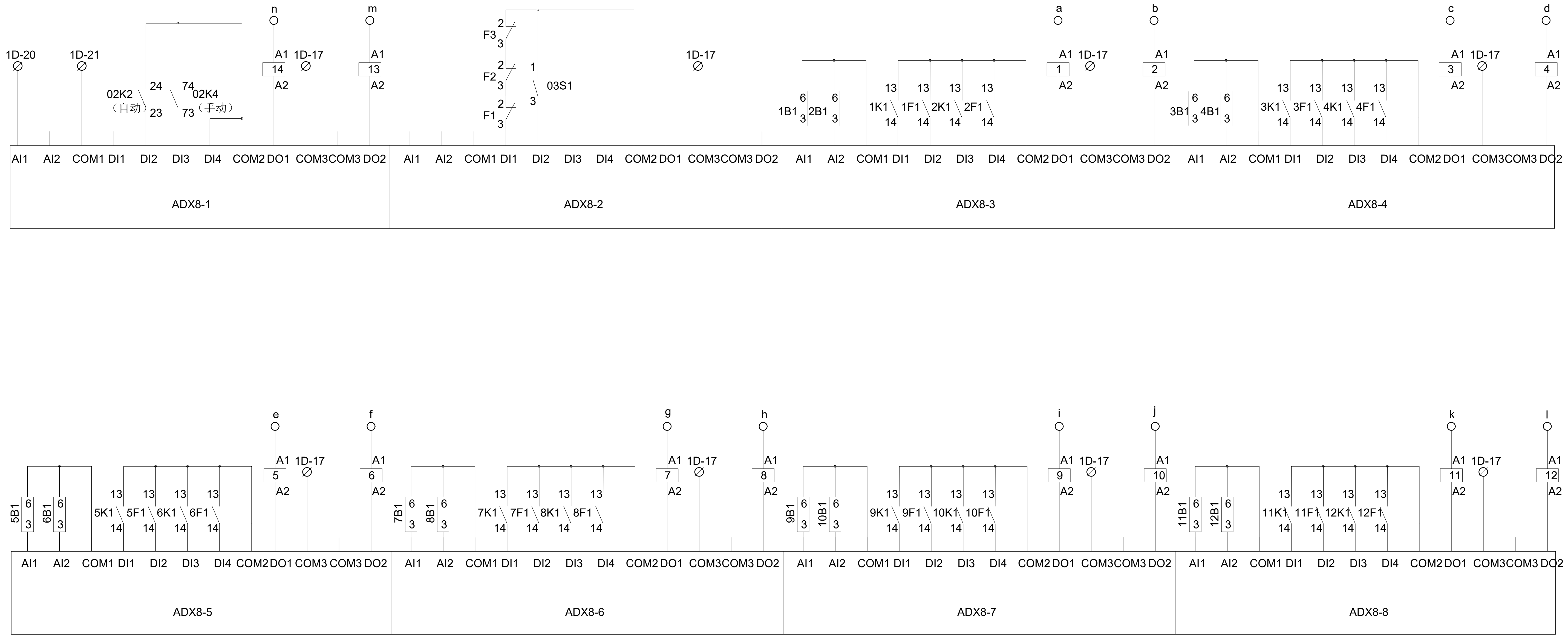

ИНЖЕЊЕРСКА КОМОРА СРБИЈЕ
Ђорђе Љ. Максимовић
дипл. инж. ел.
353 P422 17
ОДГОВОРНИ ПРОЈЕКТАНТ

Лист: 03 од 04
Sheet: 03 of 04

Пројектант / Designer:
Институт Михајло Пупин доо
Волгина 15, 11000 Београд
www.pupin.rs

Инвеститор / Investor:
Инфраструктура железнице Србије а.д.
Немањина 6, 11000 Београд
www.infrazs.rs

Извођач / Contractor: Конзорцијум / Joint Venture:
China Railway International Co., Ltd.
Serbia Ogranak Beograd
Rajka Mitića 8, 11000 Beograd
China Communication Construction Co.Ltd.
Serbia Ogranak Beograd-Savski Venac
Paje Adamova 2, 11000 Beograd

Подизвођач / Subcontractor:
CRSC International Co., LTD.
Ogranak Beograd,
Omladinskih brigada 21, 11070 Novi Beograd

Објекат / Project:
Пруга Београд - Суботица - државна граница (Келебија), ДЕОНИЦА ПРУГЕ НОВИ САД - СУБОТИЦА - ДРЖАВНА ГРАНИЦА (КЕЛЕБИЈА), у Новом Саду, Кисачу, Степановићеву, Змајеву, Врбасу, Ловћенцу, Малом Иђошу, Бачкој Тополи, Жеднику, Наумовићеву и Суботици, у катастарским општинама наведеним на насловној страни техничке документације и на катастарским парцелама према списку приложеном у Главној свесци /

Belgrade - Subotica - State border (Kelebija) railway line, SECTION NOVI SAD - SUBOTICA STATE BORDER (KELEBIJA), at Novi Sad, Kisač, Stepanovićevo, Zmajevo, Vrbas, Lovćenac, Mali Idjoš, Bačka Topola, Žednik, Naumovićevo and Subotica, in cadastral municipalities listed on the cover page of this Design, on cadastral plots listed in General Volume

Врста техничке документације / Technical documentation type:
ПИО/ABD Пројекат изведеног објекта / As-built Design

Ознака и назив дела Пројекта / Designation and name of the part of design:
5/1.9 Осигурање железничке станице Степановићево / Signalling/interlocking systems in Stepanovicevo railway station

Назив цртежа / Drawing name:
Типски цртеж ранжирног ормара за повезивање грејача скретница - РОГЗ, са планом унутрашњег ожичења /
Typical drawing of the distribution cabinet for switch-point heaters - ROGZ, with internal wiring plan

Одговорни пројектант / Responsible designer:
Ђорђе Максимовић, дипл.инж.ел.
Број лиценце / License number: 353 P422 17

Сарадници / Associates:
Владимир Бошковић, инж.маш.
Марко Ралић, дипл.ел.инж.

Број Пројекта / Design number:	Датум / Date:	Размера / Scale:	Број цртежа / Drawing number:
TS.700.255-5/1.9	Септембар / September 2024.	-	TS.700.255-5.1.9-C28

Повезивање грејача скртеница унутар кабинета РОГС
Connection of the switch-point heaters inside the ROGS cabinet

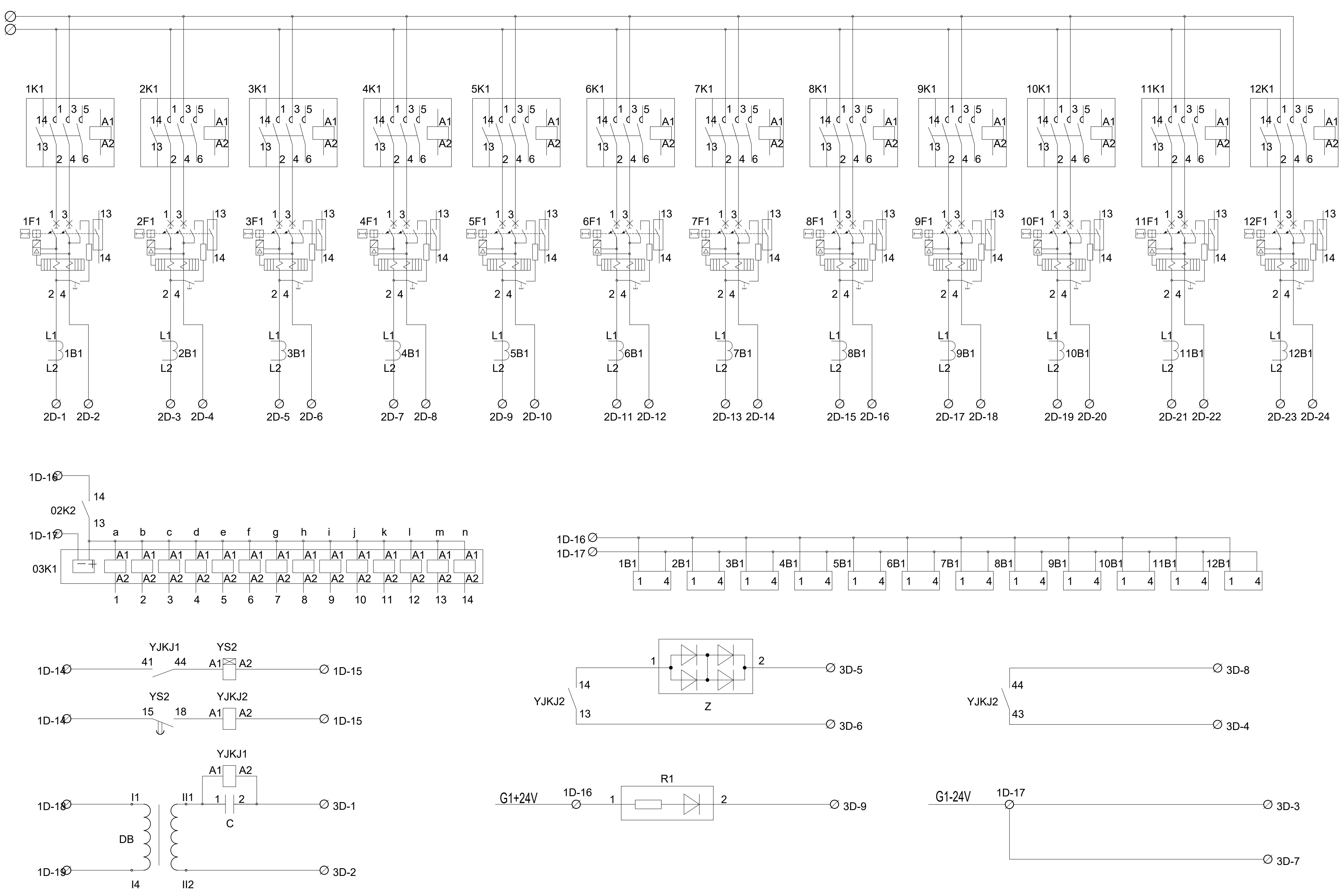

Лист: 04 од 04
Sheet: 04 of 04

Пројектант / Designer:
Институт Михајло Пупин доо
Волгина 15, 11000 Београд
www.pupin.rs

Инвеститор / Investor:
Инфраструктура железнице Србије а.д.
Немањина 6, 11000 Београд
www.infrazs.rs

Извођач / Contractor: Конзорцијум / Joint Venture:
China Railway International Co., Ltd.
Serbia Ogranak Beograd
Rajka Mitića 8, 11000 Beograd

China Communication Construction Co.Ltd.
Serbia Ogranak Beograd-Savski Venac
Paje Adamova 2, 11000 Beograd

Подизвођач / Subcontractor:
CRSC International Co., LTD.
Ogranak Beograd,
Omladinskih brigada 21, 11070 Novi Beograd

Објекат / Project:
Пруга Београд - Суботица - државна граница (Келебија), ДЕОНИЦА ПРУГЕ НОВИ САД - СУБОТИЦА - ДРЖАВНА ГРАНИЦА (КЕЛЕБИЈА), у Новом Саду, Кисачу, Степановићеву, Змајеву, Врбасу, Ловћенцу, Малом Иђошу, Бачкој Тополи, Жеднику, Наумовићеву и Суботици, у катастарским општинама наведеним на насловној страни техничке документације и на катастарским парцелама према списку приложеном у Главној свесци /

Belgrade - Subotica - State border (Kelebija) railway line, SECTION NOVI SAD - SUBOTICA STATE BORDER (KELEBIJA), at Novi Sad, Kisač, Stepanovićevo, Zmajevo, Vrbas, Lovćenac, Mali Idjoš, Bačka Topola, Žednik, Naumovićevo and Subotica, in cadastral municipalities listed on the cover page of this Design, on cadastral plots listed in General Volume

Врста техничке документације / Technical documentation type:
ПИО/ABD Пројекат изведеног објекта / As-built Design

Ознака и назив дела Пројекта / Designation and name of the part of design:
5/1.9 Осигурање железничке станице Степановићево /
Signalling/interlocking systems in Stepanovicevo railway station

Назив цртежа / Drawing name:
Типски цртеж ранжирног ормара за повезивање грејача скретница - РОГЗ, са планом унутрашњег ожичења /
Typical drawing of the distribution cabinet for switch-point heaters - ROGZ, with internal wiring plan

Одговорни пројектант / Responsible designer:
Ђорђе Максимовић, дипл.инж.ел.
Број лиценце / License number: 353 P422 17

Сарадници / Associates:
Владимир Бошковић, инж.маш.
Марко Ралић, дипл.ел.инж.

Број Пројекта / Design number:	Датум / Date:	Размера / Scale:	Број цртежа / Drawing number:
TS.700.255-5/1.9	Септембар / September 2024.	-	TS.700.255-5.1.9-C28

5/1.9.8. ПРИЛОЗИ

СПИСАК ПРИЛОГА УЗ СВЕСКУ 5/1.9

Број измене	**Назив**
5/1.9-И2	Одобрење Надзора за измену - промена положаја скретничке справе Документ: 01_5/1.9_И1_Odobrenje_ NAD-NSSB-JV CRIC-CCCC-2068.pdf
5/1.9 ПЗИ	Пројекат за извођење Документ: 5.1.9_PZI_Status_A_sgn